Nachrichtenbeschreibung

# EDI@Energy UTILMD

auf Basis

**UTILMD**
Netzanschluss-Stammdaten

**UN D.11A S3**

Version: 5.2c
Publikationsdatum: 01.04.2021
Autor: BDEW


Nachrichtenstruktur ..... 2
Diagramm ..... 16
Segmentlayout ..... 18
Änderungshistorie ..... 401

## Nachrichtenstruktur

| Zähler | Nr | Bez | St | / BDEW | MaxWdh | / BDEW | Ebene | Inhalt |
|---|---|---|---|---|---|---|---|---|
| 0010 | 3 | **UNH** | M | **M** | 1 | **1** | 0 | Nachrichten-Kopfsegment |
| 0020 | 4 | **BGM** | M | **M** | 1 | **1** | 0 | Beginn der Nachricht |
| 0030 | 5 | **DTM** | M | **M** | 9 | **1** | 1 | Nachrichtendatum |
| 0030 | 6 | **DTM** | M | **D** | 9 | **1** | 1 | Abweichung zur UTC |
| 0030 | 7 | **DTM** | M | **D** | 9 | **1** | 1 | Gültigkeit, Beginndatum |
| 0070 | | **SG1** | C | **D** | 9 | **1** | 1 | Referenz auf eine vorangegangene Anfrage |
| 0080 | 8 | **RFF** | M | **M** | 1 | **1** | 1 | Referenz auf eine vorangegangene Anfrage |
| 0100 | | **SG2** | C | **R** | 99 | **1** | 1 | MP-ID Absender |
| 0110 | 9 | **NAD** | M | **M** | 1 | **1** | 1 | MP-ID Absender |
| 0150 | | **SG3** | C | **O** | 9 | **1** | 2 | Kontaktinformationen |
| 0160 | 10 | **CTA** | M | **M** | 1 | **1** | 2 | Ansprechpartner |
| 0170 | 11 | **COM** | C | **R** | 9 | **5** | 3 | Kommunikationsverbindung |
| 0100 | | **SG2** | C | **R** | 99 | **1** | 1 | MP-ID Empfänger |
| 0110 | 12 | **NAD** | M | **M** | 1 | **1** | 1 | MP-ID Empfänger |
| 0180 | | **SG4** | C | **D** | 99999 | **1** | 1 | Identifikation einer Liste |
| 0190 | 13 | **IDE** | M | **M** | 1 | **1** | 1 | Identifikation einer Liste |
| 0250 | 14 | **STS** | C | **D** | 9 | **1** | 2 | Status der Antwort |
| 0320 | | **SG5** | C | **D** | 999999 | **1** | 2 | Meldepunkt |
| 0330 | 15 | **LOC** | M | **M** | 1 | **1** | 2 | Meldepunkt |
| 0350 | | **SG6** | C | **R** | 99 | **1** | 2 | Prüfidentifikator |
| 0360 | 16 | **RFF** | M | **M** | 1 | **1** | 2 | Prüfidentifikator |
| 0350 | | **SG6** | C | **D** | 99 | **99** | 2 | Referenz auf eine Liste |
| 0360 | 17 | **RFF** | M | **M** | 1 | **1** | 2 | Referenzangaben |
| 0410 | | **SG8** | C | **D** | 99999 | **1** | 2 | Daten der Summenzeitreihe |
| 0420 | 18 | **SEQ** | M | **M** | 1 | **1** | 2 | Daten der Summenzeitreihe |
| 0430 | 19 | **RFF** | C | **D** | 9 | **1** | 3 | Versionsangabe der Summenzeitreihe |
| 0500 | | **SG10** | C | **D** | 99 | **1** | 3 | Bilanzkreis |
| 0510 | 20 | **CCI** | M | **R** | 1 | **1** | 3 | Bilanzkreis |
| 0180 | | **SG4** | C | **D** | 99999 | **99999** | 1 | Vorgangs-Identifikation |
| 0190 | 21 | **IDE** | M | **M** | 1 | **1** | 1 | Vorgang |
| 0220 | 22 | **IMD** | C | **D** | 9 | **1** | 2 | Identifikationslogik |
| 0230 | 23 | **DTM** | C | **D** | 99 | **1** | 2 | Datum zum geplanten Leistungsbeginn |
| 0230 | 24 | **DTM** | C | **D** | 99 | **1** | 2 | Datum und Uhrzeit der Übergabe |
| 0230 | 25 | **DTM** | C | **D** | 99 | **1** | 2 | Beginn zum |
| 0230 | 26 | **DTM** | C | **D** | 99 | **1** | 2 | Ende zum |
| 0230 | 27 | **DTM** | C | **D** | 99 | **1** | 2 | Datum des bereits bestätigten Vertragsendes |
| 0230 | 28 | **DTM** | C | **D** | 99 | **1** | 2 | Änderung zum, Gültigkeit, Beginndatum |
| 0230 | 29 | **DTM** | C | **D** | 99 | **1** | 2 | Ende zum (nächstmöglichem Termin) |
| 0230 | 30 | **DTM** | C | **D** | 99 | **1** | 2 | Bilanzierungsbeginn |
| 0230 | 31 | **DTM** | C | **D** | 99 | **1** | 2 | Bilanzierungsende |
| 0230 | 32 | **DTM** | C | **D** | 99 | **1** | 2 | Kündigungsfrist des Vertrags |
| 0230 | 33 | **DTM** | C | **D** | 99 | **1** | 2 | Kündigungstermin des Vertrags |

Bez = Segment-/Gruppen-Bezeichner
Zähler = Nummer der Segmente/Gruppen im Standard
Nr = Laufende Segmentnummer im Guide
MaxWdh = Maximale Wiederholung der Segmente/Gruppen

St = Status
EDIFACT: M=Muss/Mandatory, C=Conditional
Anwendung: R=Erforderlich/Required, O=Optional,
D=Abhängig von/Dependent, N=Nicht benutzt/Not used

## Nachrichtenstruktur

| Zähler | Nr | Bez | St | / BDEW | MaxWdh | / BDEW | Ebene | Inhalt |
|---|---|---|---|---|---|---|---|---|
| 0230 | 34 | **DTM** | C | **D** | 99 | **1** | 2 | Lieferbeginndatum in Bearbeitung |
| 0230 | 35 | **DTM** | C | **D** | 99 | **1** | 2 | Datum für nächste Bearbeitung |
| 0230 | 36 | **DTM** | C | **D** | 99 | **1** | 2 | Verwendung der Daten ab |
| 0230 | 37 | **DTM** | C | **D** | 99 | **1** | 2 | Verwendung der Daten bis |
| 0250 | 38 | **STS** | C | **D** | 9 | **1** | 2 | Transaktionsgrund |
| 0250 | 39 | **STS** | C | **D** | 9 | **1** | 2 | Transaktionsgrundergänzung für Lieferende bei befristeter Anmeldung |
| 0250 | 40 | **STS** | C | **D** | 9 | **9** | 2 | Status der Antwort |
| 0250 | 41 | **STS** | C | **D** | 9 | **3** | 2 | Status der Antwort des dritten Marktbeteiligten |
| 0250 | 42 | **STS** | C | **D** | 9 | **1** | 2 | Bilanzkreiszuordnung zur Marktlokation bzw. Tranche |
| 0270 | 43 | **PTY** | C | **D** | 9 | **1** | 2 | Vorgegebene Verarbeitungsreihenfolge des NB |
| 0280 | 44 | **FTX** | C | **D** | 9 | **1** | 2 | Bemerkung (Feld für allgemeine Hinweise) |
| 0280 | 45 | **FTX** | C | **D** | 9 | **1** | 2 | Beschreibung der Abweichung zur übermittelten Liste |
| 0280 | 46 | **FTX** | C | **D** | 9 | **1** | 2 | Information zum Zählerstand |
| 0280 | 47 | **FTX** | C | **D** | 9 | **1** | 2 | Profilbeschreibung |
| 0290 | 48 | **AGR** | C | **D** | 9 | **2** | 2 | Beauftragung oder Beendigung liegt vor |
| 0320 | | **SG5** | C | **D** | 999999 | **999999** | 2 | Meldepunkt |
| 0330 | 49 | **LOC** | M | **M** | 1 | **1** | 2 | Meldepunkt |
| 0320 | | **SG5** | C | **D** | 999999 | **999999** | 2 | zukünftiger Meldepunkt |
| 0330 | 50 | **LOC** | M | **M** | 1 | **1** | 2 | zukünftiger Meldepunkt |
| 0350 | | **SG6** | C | **D** | 99 | **1** | 2 | Prüfidentifikator |
| 0360 | 51 | **RFF** | M | **M** | 1 | **1** | 2 | Prüfidentifikator |
| 0350 | | **SG6** | C | **D** | 99 | **1** | 2 | Referenz Vorgangsnummer (aus Anfragenachricht) |
| 0360 | 52 | **RFF** | M | **M** | 1 | **1** | 2 | Referenz Vorgangsnummer (aus Anfragenachricht) |
| 0350 | | **SG6** | C | **D** | 99 | **1** | 2 | Referenz auf zu stornierende Vorgangsnummer |
| 0360 | 53 | **RFF** | M | **M** | 1 | **1** | 2 | Referenz auf zu stornierende Vorgangsnummer |
| 0350 | | **SG6** | C | **D** | 99 | **1** | 2 | Referenz auf eine vorangegangene Anfrage |
| 0360 | 54 | **RFF** | M | **M** | 1 | **1** | 2 | Referenz auf eine vorangegangene Anfrage |
| 0350 | | **SG6** | C | **D** | 99 | **1** | 2 | Prozessual ausgetauschte Termine aus Sicht der beteiligten Marktrolle |
| 0360 | 55 | **RFF** | M | **M** | 1 | **1** | 2 | Referenz auf die Marktlokation / Tranche |
| 0370 | 56 | **DTM** | C | **D** | 9 | **1** | 3 | Bilanzierungsbeginn aus Daten der beteiligten Marktrolle |
| 0370 | 57 | **DTM** | C | **D** | 9 | **1** | 3 | Bilanzierungsende aus Daten der beteiligten Marktrolle |
| 0350 | | **SG6** | C | **D** | 99 | **99** | 2 | Termine der Marktlokation |
| 0360 | 58 | **RFF** | M | **M** | 1 | **1** | 2 | Referenz auf die ID der Marktlokation für Termine der Marktlokation |
| 0370 | 59 | **DTM** | C | **D** | 9 | **1** | 3 | Start des Abrechnungsjahrs bei Marktlokationen mit Jahresleistungspreis (Gas) |
| 0370 | 60 | **DTM** | C | **D** | 9 | **1** | 3 | Geplante Turnusablesung des MSB (Strom) |
| 0370 | 61 | **DTM** | C | **D** | 9 | **1** | 3 | Turnusableseintervall des MSB (Strom) |
| 0370 | 62 | **DTM** | C | **D** | 9 | **1** | 3 | Abrechnungsintervall des LF |
| 0370 | 63 | **DTM** | C | **D** | 9 | **1** | 3 | Termin der Netznutzungsabrechnung |
| 0370 | 64 | **DTM** | C | **D** | 9 | **1** | 3 | Nächste Netznutzungsabrechnung |
| 0370 | 65 | **DTM** | C | **D** | 9 | **1** | 3 | Netznutzungsabrechnungsintervall des NB |

Bez = Segment-/Gruppen-Bezeichner
Zähler = Nummer der Segmente/Gruppen im Standard
Nr = Laufende Segmentnummer im Guide
MaxWdh = Maximale Wiederholung der Segmente/Gruppen

St = Status
EDIFACT: M=Muss/Mandatory, C=Conditional
Anwendung: R=Erforderlich/Required, O=Optional, D=Abhängig von/Dependent, N=Nicht benutzt/Not used

## Nachrichtenstruktur

| Zähler | Nr | Bez | St | / BDEW | MaxWdh | / BDEW | Ebene | Inhalt |
|---|---|---|---|---|---|---|---|---|
| 0350 | | **SG6** | C | **D** | 99 | **99** | 2 | Termine der Messlokation |
| 0360 | 66 | **RFF** | M | **M** | 1 | **1** | 2 | Referenz auf die ID der Messlokation für Termine der Messlokation |
| 0370 | 67 | **DTM** | C | **D** | 9 | **1** | 3 | Geplante Turnusablesung des NB (Gas) |
| 0370 | 68 | **DTM** | C | **D** | 9 | **1** | 3 | Turnusableseintervall des NB (Gas) |
| 0410 | | **SG8** | C | **D** | 99999 | **99999** | 2 | Daten der Marktlokation |
| 0420 | 69 | **SEQ** | M | **M** | 1 | **1** | 2 | Daten der Marktlokation |
| 0430 | 70 | **RFF** | C | **D** | 9 | **1** | 3 | Referenz auf die ID der Marktlokation |
| 0450 | | **SG9** | C | **D** | 99 | **1** | 3 | Arbeit / Leistung für tagesparameterabhängige Marktlokation |
| 0460 | 71 | **QTY** | M | **M** | 1 | **1** | 3 | Arbeit / Leistung für tagesparameterabhängige Marktlokation |
| 0450 | | **SG9** | C | **D** | 99 | **1** | 3 | Veranschlagte Jahresmenge gesamt |
| 0460 | 72 | **QTY** | M | **M** | 1 | **1** | 3 | Veranschlagte Jahresmenge gesamt |
| 0450 | | **SG9** | C | **D** | 99 | **1** | 3 | TUM Kundenwert |
| 0460 | 73 | **QTY** | M | **M** | 1 | **1** | 3 | TUM Kundenwert |
| 0450 | | **SG9** | C | **D** | 99 | **1** | 3 | Tatsächlich bilanzierte Energiemenge |
| 0460 | 74 | **QTY** | M | **M** | 1 | **1** | 3 | Tatsächlich bilanzierte Energiemenge |
| 0450 | | **SG9** | C | **D** | 99 | **1** | 3 | Tatsächlich bilanzierte Ausfallarbeit |
| 0460 | 75 | **QTY** | M | **M** | 1 | **1** | 3 | Tatsächlich bilanzierte Ausfallarbeit |
| 0450 | | **SG9** | C | **D** | 99 | **1** | 3 | Vorjahresverbrauch vom Lieferant |
| 0460 | 76 | **QTY** | M | **M** | 1 | **1** | 3 | Vorjahresverbrauch vom Lieferant |
| 0500 | | **SG10** | C | **D** | 99 | **1** | 3 | Lieferrichtung |
| 0510 | 77 | **CCI** | M | **M** | 1 | **1** | 3 | Lieferrichtung |
| 0500 | | **SG10** | C | **D** | 99 | **1** | 3 | Zugeordnete Marktpartner |
| 0510 | 78 | **CCI** | M | **M** | 1 | **1** | 3 | Zugeordnete Marktpartner |
| 0520 | 79 | **CAV** | C | **D** | 99 | **1** | 4 | Netzbetreiber |
| 0520 | 80 | **CAV** | C | **D** | 99 | **1** | 4 | Lieferant |
| 0520 | 81 | **CAV** | C | **D** | 99 | **1** | 4 | Übertragungsnetzbetreiber |
| 0520 | 82 | **CAV** | C | **D** | 99 | **1** | 4 | Messstellenbetreiber |
| 0500 | | **SG10** | C | **D** | 99 | **1** | 3 | Bilanzierungsrelevanz der Marktlokation |
| 0510 | 83 | **CCI** | M | **M** | 1 | **1** | 3 | Bilanzierungsrelevanz der Marktlokation |
| 0500 | | **SG10** | C | **D** | 99 | **1** | 3 | Regelzone |
| 0510 | 84 | **CCI** | M | **M** | 1 | **1** | 3 | Regelzone |
| 0500 | | **SG10** | C | **D** | 99 | **5** | 3 | Bilanzkreis |
| 0510 | 85 | **CCI** | M | **M** | 1 | **1** | 3 | Bilanzkreis |
| 0520 | 86 | **CAV** | C | **D** | 99 | **1** | 4 | Angabe der Priorisierung für GeLi Gas |
| 0500 | | **SG10** | C | **D** | 99 | **1** | 3 | Bilanzierungsgebiet |
| 0510 | 87 | **CCI** | M | **M** | 1 | **1** | 3 | Bilanzierungsgebiet |
| 0500 | | **SG10** | C | **D** | 99 | **2** | 3 | Marktgebiet |
| 0510 | 88 | **CCI** | M | **M** | 1 | **1** | 3 | Marktgebiet |
| 0500 | | **SG10** | C | **D** | 99 | **1** | 3 | Verbrauchsaufteilung für temperaturabhängige Marktlokation |

Bez = Segment-/Gruppen-Bezeichner
Zähler = Nummer der Segmente/Gruppen im Standard
Nr = Laufende Segmentnummer im Guide
MaxWdh = Maximale Wiederholung der Segmente/Gruppen

St = Status
EDIFACT: M=Muss/Mandatory, C=Conditional
Anwendung: R=Erforderlich/Required, O=Optional, D=Abhängig von/Dependent, N=Nicht benutzt/Not used

## Nachrichtenstruktur

| Zähler | Nr | Bez | St | / BDEW | MaxWdh | / BDEW | Ebene | Inhalt |
|---|---|---|---|---|---|---|---|---|
| 0510 | 89 | **CCI** | M | **M** | 1 | **1** | 3 | Verbrauchsaufteilung für temperaturabhängige Marktlokation |
| 0520 | 90 | **CAV** | C | **R** | 99 | **1** | 4 | Verbrauchsaufteilung für temperaturabhängige Marktlokation |
| 0500 | | **SG10** | C | **D** | 99 | **2** | 3 | Zeitreihentyp |
| 0510 | 91 | **CCI** | M | **M** | 1 | **1** | 3 | Zeitreihentyp |
| 0520 | 92 | **CAV** | C | **R** | 99 | **1** | 4 | Zeitreihentyp |
| 0500 | | **SG10** | C | **D** | 99 | **1** | 3 | Spannungsebene der Marktlokation |
| 0510 | 93 | **CCI** | M | **M** | 1 | **1** | 3 | Spannungsebene der Marktlokation |
| 0520 | 94 | **CAV** | C | **R** | 99 | **1** | 4 | Spannungsebene der Marktlokation |
| 0520 | 95 | **CAV** | C | **D** | 99 | **1** | 4 | Umspannung der Marktlokation |
| 0500 | | **SG10** | C | **D** | 99 | **1** | 3 | Druckebene der Marktlokation |
| 0510 | 96 | **CCI** | M | **M** | 1 | **1** | 3 | Druckebene der Marktlokation |
| 0520 | 97 | **CAV** | C | **R** | 99 | **1** | 4 | Druckebene der Marktlokation |
| 0500 | | **SG10** | C | **D** | 99 | **1** | 3 | Messtechnische Einordnung der Marktlokation |
| 0510 | 98 | **CCI** | M | **M** | 1 | **1** | 3 | Messtechnische Einordnung der Marktlokation |
| 0520 | 99 | **CAV** | C | **R** | 99 | **1** | 4 | Messtechnische Einordnung der Marktlokation |
| 0500 | | **SG10** | C | **D** | 99 | **1** | 3 | Aggregationsverantwortung in MaBiS |
| 0510 | 100 | **CCI** | M | **M** | 1 | **1** | 3 | Aggregationsverantwortung in MaBiS |
| 0500 | | **SG10** | C | **D** | 99 | **1** | 3 | Bereits ausgetauschte Aggregationsverantwortung in MaBiS |
| 0510 | 101 | **CCI** | M | **M** | 1 | **1** | 3 | Bereits ausgetauschte Aggregationsverantwortung in MaBiS |
| 0500 | | **SG10** | C | **D** | 99 | **1** | 3 | Prognosegrundlage der Marktlokation |
| 0510 | 102 | **CCI** | M | **M** | 1 | **1** | 3 | Prognosegrundlage der Marktlokation |
| 0520 | 103 | **CAV** | C | **D** | 99 | **2** | 4 | Details der Prognosegrundlage |
| 0500 | | **SG10** | C | **D** | 99 | **1** | 3 | Bereits ausgetauschte Prognosegrundlage der Marktlokation |
| 0510 | 104 | **CCI** | M | **M** | 1 | **1** | 3 | Bereits ausgetauschte Prognosegrundlage der Marktlokation |
| 0520 | 105 | **CAV** | C | **D** | 99 | **2** | 4 | Bereits ausgetauschte Prognosegrundlage der Marktlokation |
| 0500 | | **SG10** | C | **D** | 99 | **1** | 3 | Wahlrecht der Prognosegrundlage der Marktlokation |
| 0510 | 106 | **CCI** | M | **M** | 1 | **1** | 3 | Wahlrecht der Prognosegrundlage der Marktlokation |
| 0520 | 107 | **CAV** | C | **R** | 99 | **1** | 4 | Wahlrecht der Prognosegrundlage der Marktlokation |
| 0500 | | **SG10** | C | **D** | 99 | **1** | 3 | Art der erzeugenden Marktlokation |
| 0510 | 108 | **CCI** | M | **M** | 1 | **1** | 3 | Art der erzeugenden Marktlokation |
| 0520 | 109 | **CAV** | C | **R** | 99 | **1** | 4 | Art der erzeugenden Marktlokation |
| 0500 | | **SG10** | C | **D** | 99 | **1** | 3 | Gruppenzuordnung (nach EnWG) |
| 0510 | 110 | **CCI** | M | **M** | 1 | **1** | 3 | Gruppenzuordnung (nach EnWG) |
| 0500 | | **SG10** | C | **D** | 99 | **1** | 3 | Fallgruppenzuordnung |
| 0510 | 111 | **CCI** | M | **M** | 1 | **1** | 3 | Fallgruppenzuordnung |
| 0500 | | **SG10** | C | **D** | 99 | **1** | 3 | Netznutzung |
| 0510 | 112 | **CCI** | M | **M** | 1 | **1** | 3 | Netznutzung |

Bez = Segment-/Gruppen-Bezeichner
Zähler = Nummer der Segmente/Gruppen im Standard
Nr = Laufende Segmentnummer im Guide
MaxWdh = Maximale Wiederholung der Segmente/Gruppen

St = Status
EDIFACT: M=Muss/Mandatory, C=Conditional
Anwendung: R=Erforderlich/Required, O=Optional, D=Abhängig von/Dependent, N=Nicht benutzt/Not used

## Nachrichtenstruktur

| Zähler | Nr | Bez | St | / BDEW | MaxWdh | / BDEW | Ebene | Inhalt |
|---|---|---|---|---|---|---|---|---|
| 0520 | 113 | **CAV** | C | **R** | 99 | **1** | 4 | Netznutzungsvertrag |
| 0520 | 114 | **CAV** | C | **D** | 99 | **1** | 4 | Zahlung der Netznutzung |
| 0520 | 115 | **CAV** | C | **D** | 99 | **1** | 4 | Netznutzungsabrechnungsvariante |
| 0520 | 116 | **CAV** | C | **D** | 99 | **1** | 4 | Grundlage der Lieferscheinprüfung |
| 0520 | 117 | **CAV** | C | **D** | 99 | **1** | 4 | Singulär genutzte Betriebsmittel in der Netznutzungsabrechnung |
| 0500 | | **SG10** | C | **D** | 99 | **1** | 3 | Empfänger der Vergütung zur Einspeisung |
| 0510 | 118 | **CCI** | M | **M** | 1 | **1** | 3 | Empfänger der Vergütung zur Einspeisung |
| 0520 | 119 | **CAV** | C | **R** | 99 | **1** | 4 | Empfänger der Vergütung zur Einspeisung |
| 0500 | | **SG10** | C | **D** | 99 | **1** | 3 | Status der erzeugenden Marktlokation |
| 0510 | 120 | **CCI** | M | **M** | 1 | **1** | 3 | Status der erzeugenden Marktlokation |
| 0500 | | **SG10** | C | **D** | 99 | **1** | 3 | Land der Förderung |
| 0510 | 121 | **CCI** | M | **M** | 1 | **1** | 3 | Land der Förderung |
| 0500 | | **SG10** | C | **D** | 99 | **1** | 3 | Status der Fernsteuerbarkeit |
| 0510 | 122 | **CCI** | M | **M** | 1 | **1** | 3 | Status der Fernsteuerbarkeit |
| 0410 | | **SG8** | C | **D** | 99999 | **1** | 2 | Daten der Marktlokation der beteiligten Marktrolle |
| 0420 | 123 | **SEQ** | M | **M** | 1 | **1** | 2 | Daten der Marktlokation der beteiligten Marktrolle |
| 0430 | 124 | **RFF** | C | **R** | 9 | **1** | 3 | Referenz auf die ID der Marktlokation |
| 0450 | | **SG9** | C | **D** | 99 | **1** | 3 | Arbeit / Leistung für tagesparameterabhängige Marktlokation |
| 0460 | 125 | **QTY** | M | **M** | 1 | **1** | 3 | Arbeit / Leistung für tagesparameterabhängige Marktlokation |
| 0450 | | **SG9** | C | **D** | 99 | **1** | 3 | Veranschlagte Jahresmenge gesamt |
| 0460 | 126 | **QTY** | M | **M** | 1 | **1** | 3 | Veranschlagte Jahresmenge gesamt |
| 0450 | | **SG9** | C | **D** | 99 | **1** | 3 | Tatsächlich bilanzierte Energiemenge |
| 0460 | 127 | **QTY** | M | **M** | 1 | **1** | 3 | Tatsächlich bilanzierte Energiemenge |
| 0500 | | **SG10** | C | **R** | 99 | **1** | 3 | Regelzone |
| 0510 | 128 | **CCI** | M | **M** | 1 | **1** | 3 | Regelzone |
| 0500 | | **SG10** | C | **D** | 99 | **1** | 3 | Bilanzkreis |
| 0510 | 129 | **CCI** | M | **M** | 1 | **1** | 3 | Bilanzkreis |
| 0500 | | **SG10** | C | **R** | 99 | **1** | 3 | Bilanzierungsgebiet |
| 0510 | 130 | **CCI** | M | **M** | 1 | **1** | 3 | Bilanzierungsgebiet |
| 0500 | | **SG10** | C | **R** | 99 | **2** | 3 | Zeitreihentyp |
| 0510 | 131 | **CCI** | M | **M** | 1 | **1** | 3 | Zeitreihentyp |
| 0520 | 132 | **CAV** | C | **R** | 99 | **1** | 4 | Zeitreihentyp |
| 0500 | | **SG10** | C | **D** | 99 | **1** | 3 | Spannungsebene der Marktlokation |
| 0510 | 133 | **CCI** | M | **M** | 1 | **1** | 3 | Spannungsebene der Marktlokation |
| 0520 | 134 | **CAV** | C | **R** | 99 | **1** | 4 | Spannungsebene der Marktlokation |
| 0520 | 135 | **CAV** | C | **D** | 99 | **1** | 4 | Umspannung der Marktlokation |
| 0500 | | **SG10** | C | **R** | 99 | **1** | 3 | Aggregationsverantwortung in MaBiS |
| 0510 | 136 | **CCI** | M | **M** | 1 | **1** | 3 | Aggregationsverantwortung in MaBiS |
| 0500 | | **SG10** | C | **D** | 99 | **1** | 3 | Prognosegrundlage der Marktlokation |
| 0510 | 137 | **CCI** | M | **M** | 1 | **1** | 3 | Prognosegrundlage der Marktlokation |

Bez = Segment-/Gruppen-Bezeichner
Zähler = Nummer der Segmente/Gruppen im Standard
Nr = Laufende Segmentnummer im Guide
MaxWdh = Maximale Wiederholung der Segmente/Gruppen

St = Status
EDIFACT: M=Muss/Mandatory, C=Conditional
Anwendung: R=Erforderlich/Required, O=Optional, D=Abhängig von/Dependent, N=Nicht benutzt/Not used

## Nachrichtenstruktur

| Zähler | Nr | Bez | St | / BDEW | MaxWdh | / BDEW | Ebene | Inhalt |
|---|---|---|---|---|---|---|---|---|
| 0520 | 138 | **CAV** | C | **D** | 99 | **2** | 4 | Details der Prognosegrundlage |
| 0410 | | **SG8** | C | **D** | 99999 | **99999** | 2 | Erforderliche OBIS-Daten der Marktlokation |
| 0420 | 139 | **SEQ** | M | **M** | 1 | **1** | 2 | Erforderliche OBIS-Daten der Marktlokation |
| 0430 | 140 | **RFF** | C | **R** | 9 | **1** | 3 | Referenz auf die ID der Marktlokation |
| 0440 | 141 | **PIA** | C | **R** | 9 | **1** | 3 | OBIS-Kennzahl der Marktlokation |
| 0500 | | **SG10** | C | **D** | 99 | **1** | 3 | Schwachlastfähigkeit |
| 0510 | 142 | **CCI** | M | **M** | 1 | **1** | 3 | Schwachlastfähigkeit |
| 0500 | | **SG10** | C | **R** | 99 | **3** | 3 | OBIS Daten für Marktrolle relevant |
| 0510 | 143 | **CCI** | M | **M** | 1 | **1** | 3 | OBIS Daten für Marktrolle relevant |
| 0520 | 144 | **CAV** | C | **R** | 99 | **4** | 4 | Verwendungszweck der Werte |
| 0500 | | **SG10** | C | **D** | 99 | **1** | 3 | Verbrauchsart und Nutzung an der Marktlokation |
| 0510 | 145 | **CCI** | M | **M** | 1 | **1** | 3 | Verbrauchsart und Nutzung an der Marktlokation |
| 0520 | 146 | **CAV** | C | **R** | 99 | **1** | 4 | Verbrauchsart |
| 0520 | 147 | **CAV** | C | **R** | 99 | **1** | 4 | Unterbrechbarkeit |
| 0520 | 148 | **CAV** | C | **D** | 99 | **1** | 4 | Wärmenutzung |
| 0410 | | **SG8** | C | **D** | 99999 | **99999** | 2 | OBIS-Daten der Marktlokation |
| 0420 | 149 | **SEQ** | M | **M** | 1 | **1** | 2 | OBIS-Daten der Marktlokation |
| 0440 | 150 | **PIA** | C | **R** | 9 | **1** | 3 | OBIS-Kennzahl der Marktlokation |
| 0500 | | **SG10** | C | **D** | 99 | **1** | 3 | Schwachlastfähigkeit |
| 0510 | 151 | **CCI** | M | **M** | 1 | **1** | 3 | Schwachlastfähigkeit |
| 0500 | | **SG10** | C | **D** | 99 | **3** | 3 | OBIS Daten für Marktrolle relevant |
| 0510 | 152 | **CCI** | M | **M** | 1 | **1** | 3 | OBIS Daten für Marktrolle relevant |
| 0520 | 153 | **CAV** | C | **R** | 99 | **4** | 4 | Verwendungszweck der Werte |
| 0500 | | **SG10** | C | **D** | 99 | **1** | 3 | Verbrauchsart und Nutzung an der Marktlokation |
| 0510 | 154 | **CCI** | M | **M** | 1 | **1** | 3 | Verbrauchsart und Nutzung an der Marktlokation |
| 0520 | 155 | **CAV** | C | **R** | 99 | **1** | 4 | Verbrauchsart |
| 0520 | 156 | **CAV** | C | **R** | 99 | **1** | 4 | Unterbrechbarkeit |
| 0520 | 157 | **CAV** | C | **D** | 99 | **1** | 4 | Wärmenutzung |
| 0410 | | **SG8** | C | **D** | 99999 | **99999** | 2 | OBIS-Daten der Marktlokation der beteiligten Marktrolle |
| 0420 | 158 | **SEQ** | M | **M** | 1 | **1** | 2 | OBIS-Daten der Marktlokation der beteiligten Marktrolle |
| 0440 | 159 | **PIA** | C | **R** | 9 | **1** | 3 | OBIS-Kennzahl der Marktlokation |
| 0500 | | **SG10** | C | **R** | 99 | **1** | 3 | Verwendungszweck der Werte |
| 0510 | 160 | **CCI** | M | **M** | 1 | **1** | 3 | Verwendungszweck der Werte |
| 0520 | 161 | **CAV** | C | **R** | 99 | **1** | 4 | Verwendungszweck der Werte |
| 0410 | | **SG8** | C | **D** | 99999 | **1** | 2 | Produkt-Daten der Marktlokation des NB |
| 0420 | 162 | **SEQ** | M | **M** | 1 | **1** | 2 | Produkt-Daten der Marktlokation des NB |
| 0440 | 163 | **PIA** | C | **D** | 9 | **1** | 3 | Produktidentifikation der Marktlokation |
| 0410 | | **SG8** | C | **D** | 99999 | **99999** | 2 | Konzessionsabgabedaten |
| 0420 | 164 | **SEQ** | M | **M** | 1 | **1** | 2 | Konzessionsabgabedaten |
| 0430 | 165 | **RFF** | C | **D** | 9 | **1** | 3 | Referenz auf die OBIS-Kennzahl der Marktlokation |
| 0500 | | **SG10** | C | **D** | 99 | **1** | 3 | Konzessionsabgabe |
| 0510 | 166 | **CCI** | M | **M** | 1 | **1** | 3 | Zuordnung Konzessionsabgabe |

Bez = Segment-/Gruppen-Bezeichner
Zähler = Nummer der Segmente/Gruppen im Standard
Nr = Laufende Segmentnummer im Guide
MaxWdh = Maximale Wiederholung der Segmente/Gruppen

St = Status
EDIFACT: M=Muss/Mandatory, C=Conditional
Anwendung: R=Erforderlich/Required, O=Optional,
D=Abhängig von/Dependent, N=Nicht benutzt/Not used

## Nachrichtenstruktur

| Zähler | Nr | Bez | St | / BDEW | MaxWdh | / BDEW | Ebene | Inhalt |
|---|---|---|---|---|---|---|---|---|
| 0520 | 167 | **CAV** | C | **R** | 99 | **1** | 4 | Konzessionsabgabe |
| 0410 | | **SG8** | C | **D** | 99999 | **99999** | 2 | Steuer-/Abgabeninformation |
| 0420 | 168 | **SEQ** | M | **M** | 1 | **1** | 2 | Steuer-/Abgabeninformation |
| 0430 | 169 | **RFF** | C | **D** | 9 | **1** | 3 | Referenz auf die OBIS-Kennzahl der Marktlokation |
| 0500 | | **SG10** | C | **D** | 99 | **1** | 3 | Steuer-/Abgabeninformation |
| 0510 | 170 | **CCI** | M | **M** | 1 | **1** | 3 | Steuern-/Abgabenbefreiung |
| 0410 | | **SG8** | C | **D** | 99999 | **1** | 2 | Gemeinderabatt |
| 0420 | 171 | **SEQ** | M | **M** | 1 | **1** | 2 | Gemeinderabatt |
| 0450 | | **SG9** | C | **M** | 99 | **1** | 3 | Gemeinderabatt |
| 0460 | 172 | **QTY** | M | **M** | 1 | **1** | 3 | Gemeinderabatt |
| 0410 | | **SG8** | C | **D** | 99999 | **99999** | 2 | Daten der Tranche |
| 0420 | 173 | **SEQ** | M | **M** | 1 | **1** | 2 | Daten der Tranche |
| 0430 | 174 | **RFF** | C | **D** | 9 | **1** | 3 | Referenz auf die ID der Tranche |
| 0430 | 175 | **RFF** | C | **D** | 9 | **1** | 3 | Referenz auf die Marktlokation der Tranche |
| 0450 | | **SG9** | C | **D** | 99 | **1** | 3 | Tatsächlich bilanzierte Energiemenge |
| 0460 | 176 | **QTY** | M | **M** | 1 | **1** | 3 | Tatsächlich bilanzierte Energiemenge |
| 0450 | | **SG9** | C | **D** | 99 | **1** | 3 | Tranchengröße |
| 0460 | 177 | **QTY** | M | **M** | 1 | **1** | 3 | Prozentualer Anteil der Tranche an der erzeugenden Marktlokation |
| 0500 | | **SG10** | C | **D** | 99 | **1** | 3 | Zugeordnete Marktpartner |
| 0510 | 178 | **CCI** | M | **M** | 1 | **1** | 3 | Zugeordnete Marktpartner |
| 0520 | 179 | **CAV** | C | **R** | 99 | **1** | 4 | Lieferant |
| 0500 | | **SG10** | C | **D** | 99 | **1** | 3 | Bilanzierungsrelevanz der Tranche |
| 0510 | 180 | **CCI** | M | **M** | 1 | **1** | 3 | Bilanzierungsrelevanz der Tranche |
| 0500 | | **SG10** | C | **D** | 99 | **1** | 3 | Bilanzkreis |
| 0510 | 181 | **CCI** | M | **M** | 1 | **1** | 3 | Bilanzkreis |
| 0500 | | **SG10** | C | **D** | 99 | **1** | 3 | Empfänger der Vergütung zur Einspeisung |
| 0510 | 182 | **CCI** | M | **M** | 1 | **1** | 3 | Empfänger der Vergütung zur Einspeisung |
| 0520 | 183 | **CAV** | C | **R** | 99 | **1** | 4 | Empfänger der Vergütung zur Einspeisung |
| 0410 | | **SG8** | C | **D** | 99999 | **99999** | 2 | Daten der Tranche der beteiligten Marktrolle |
| 0420 | 184 | **SEQ** | M | **M** | 1 | **1** | 2 | Daten der Tranche der beteiligten Marktrolle |
| 0500 | | **SG10** | C | **R** | 99 | **1** | 3 | Bilanzkreis |
| 0510 | 185 | **CCI** | M | **M** | 1 | **1** | 3 | Bilanzkreis |
| 0410 | | **SG8** | C | **D** | 99999 | **99999** | 2 | Erforderliche OBIS-Daten der Tranche |
| 0420 | 186 | **SEQ** | M | **M** | 1 | **1** | 2 | Erforderliche OBIS-Daten der Tranche |
| 0430 | 187 | **RFF** | C | **R** | 9 | **1** | 3 | Referenz auf die ID der Tranche |
| 0440 | 188 | **PIA** | C | **R** | 9 | **1** | 3 | OBIS-Kennzahl der Tranche |
| 0500 | | **SG10** | C | **R** | 99 | **3** | 3 | OBIS Daten für Marktrolle relevant |
| 0510 | 189 | **CCI** | M | **M** | 1 | **1** | 3 | OBIS Daten für Marktrolle relevant |
| 0520 | 190 | **CAV** | C | **R** | 99 | **2** | 4 | Verwendungszweck der Werte |
| 0410 | | **SG8** | C | **D** | 99999 | **99999** | 2 | OBIS-Daten der Tranche |
| 0420 | 191 | **SEQ** | M | **M** | 1 | **1** | 2 | OBIS-Daten der Tranche |

Bez = Segment-/Gruppen-Bezeichner
Zähler = Nummer der Segmente/Gruppen im Standard
Nr = Laufende Segmentnummer im Guide
MaxWdh = Maximale Wiederholung der Segmente/Gruppen

St = Status
EDIFACT: M=Muss/Mandatory, C=Conditional
Anwendung: R=Erforderlich/Required, O=Optional, D=Abhängig von/Dependent, N=Nicht benutzt/Not used

## Nachrichtenstruktur

| Zähler | Nr | Bez | St | / BDEW | MaxWdh | / BDEW | Ebene | Inhalt |
|---|---|---|---|---|---|---|---|---|
| 0430 | 192 | **RFF** | C | **D** | 9 | **1** | 3 | Referenz auf die ID einer Tranche |
| 0440 | 193 | **PIA** | C | **R** | 9 | **1** | 3 | OBIS-Kennzahl der Tranche |
| 0500 | | **SG10** | C | **D** | 99 | **3** | 3 | OBIS Daten für Marktrolle relevant |
| 0510 | 194 | **CCI** | M | **M** | 1 | **1** | 3 | OBIS Daten für Marktrolle relevant |
| 0520 | 195 | **CAV** | C | **R** | 99 | **2** | 4 | Verwendungszweck der Werte |
| 0410 | | **SG8** | C | **D** | 99999 | **99999** | 2 | OBIS-Daten der Tranche der beteiligten Marktrolle |
| 0420 | 196 | **SEQ** | M | **M** | 1 | **1** | 2 | OBIS-Daten der Tranche der beteiligten Marktrolle |
| 0440 | 197 | **PIA** | C | **R** | 9 | **1** | 3 | OBIS-Kennzahl der Tranche |
| 0500 | | **SG10** | C | **R** | 99 | **1** | 3 | Verwendungszweck der Werte |
| 0510 | 198 | **CCI** | M | **M** | 1 | **1** | 3 | Verwendungszweck der Werte |
| 0520 | 199 | **CAV** | C | **R** | 99 | **1** | 4 | Verwendungszweck der Werte |
| 0410 | | **SG8** | C | **D** | 99999 | **99999** | 2 | Daten der Messlokation |
| 0420 | 200 | **SEQ** | M | **M** | 1 | **1** | 2 | Daten der Messlokation |
| 0430 | 201 | **RFF** | C | **D** | 9 | **1** | 3 | Referenz auf die ID der Messlokation |
| 0430 | 202 | **RFF** | C | **D** | 9 | **9** | 3 | Referenz auf die der Messlokation zugeordneten Marktlokation |
| 0430 | 203 | **RFF** | C | **D** | 9 | **1** | 3 | Abrechnung des Messstellenbetriebs über NNE für kME |
| 0500 | | **SG10** | C | **D** | 99 | **1** | 3 | Zugeordnete Marktpartner |
| 0510 | 204 | **CCI** | M | **M** | 1 | **1** | 3 | Zugeordnete Marktpartner |
| 0520 | 205 | **CAV** | C | **R** | 99 | **1** | 4 | Messstellenbetreiber |
| 0520 | 206 | **CAV** | C | **D** | 99 | **1** | 4 | Messstellenbetreiber Alt |
| 0500 | | **SG10** | C | **D** | 99 | **1** | 3 | Spannungsebene der Messlokation |
| 0510 | 207 | **CCI** | M | **M** | 1 | **1** | 3 | Spannungsebene der Messlokation |
| 0520 | 208 | **CAV** | C | **R** | 99 | **1** | 4 | Spannungsebene der Messlokation |
| 0500 | | **SG10** | C | **D** | 99 | **1** | 3 | Gasqualität |
| 0510 | 209 | **CCI** | M | **M** | 1 | **1** | 3 | Gasqualität |
| 0520 | 210 | **CAV** | C | **R** | 99 | **1** | 4 | Gasqualität |
| 0500 | | **SG10** | C | **D** | 99 | **1** | 3 | Verwendungsumfang |
| 0510 | 211 | **CCI** | M | **M** | 1 | **1** | 3 | Verwendungsumfang |
| 0500 | | **SG10** | C | **D** | 99 | **1** | 3 | Betriebszustand der Messlokation |
| 0510 | 212 | **CCI** | M | **M** | 1 | **1** | 3 | Betriebszustand der Messlokation |
| 0410 | | **SG8** | C | **D** | 99999 | **99999** | 2 | Erforderliche OBIS-Daten der Messlokation |
| 0420 | 213 | **SEQ** | M | **M** | 1 | **1** | 2 | Erforderliche OBIS-Daten der Messlokation |
| 0430 | 214 | **RFF** | C | **R** | 9 | **1** | 3 | Referenz auf die ID einer Messlokation |
| 0440 | 215 | **PIA** | C | **R** | 9 | **1** | 3 | OBIS-Kennzahl der Messlokation |
| 0500 | | **SG10** | C | **D** | 99 | **1** | 3 | Erforderliche Schwachlastfähigkeit |
| 0510 | 216 | **CCI** | M | **M** | 1 | **1** | 3 | Erforderliche Schwachlastfähigkeit |
| 0410 | | **SG8** | C | **D** | 99999 | **99999** | 2 | Zähleinrichtungsdaten |
| 0420 | 217 | **SEQ** | M | **M** | 1 | **1** | 2 | Zähleinrichtungsdaten |
| 0430 | 218 | **RFF** | C | **D** | 9 | **1** | 3 | Referenz auf die ID einer Messlokation |
| 0430 | 219 | **RFF** | C | **D** | 9 | **1** | 3 | Referenz auf das Smartmeter-Gateway |
| 0500 | | **SG10** | C | **D** | 99 | **1** | 3 | Zähleinrichtung |

Bez = Segment-/Gruppen-Bezeichner
Zähler = Nummer der Segmente/Gruppen im Standard
Nr = Laufende Segmentnummer im Guide
MaxWdh = Maximale Wiederholung der Segmente/Gruppen

St = Status
EDIFACT: M=Muss/Mandatory, C=Conditional
Anwendung: R=Erforderlich/Required, O=Optional,
D=Abhängig von/Dependent, N=Nicht benutzt/Not used

## Nachrichtenstruktur

| Zähler | Nr | Bez | St | / BDEW | MaxWdh | / BDEW | Ebene | Inhalt |
|---|---|---|---|---|---|---|---|---|
| 0510 | 220 | **CCI** | M | **M** | 1 | **1** | 3 | Zählertyp |
| 0520 | 221 | **CAV** | C | **R** | 99 | **1** | 4 | Zählertyp |
| 0520 | 222 | **CAV** | C | **D** | 99 | **1** | 4 | Zählergröße (Gas) |
| 0520 | 223 | **CAV** | C | **R** | 99 | **1** | 4 | Identifikation / Nummer des Gerätes |
| 0520 | 224 | **CAV** | C | **D** | 99 | **1** | 4 | Registeranzahl |
| 0520 | 225 | **CAV** | C | **D** | 99 | **1** | 4 | Energierichtung |
| 0520 | 226 | **CAV** | C | **D** | 99 | **1** | 4 | Fernschaltung der Zähleinrichtung |
| 0520 | 227 | **CAV** | C | **D** | 99 | **1** | 4 | Art der Volumenerfassung (Gas) |
| 0500 | | **SG10** | C | **D** | 99 | **1** | 3 | Befestigungsart |
| 0510 | 228 | **CCI** | M | **M** | 1 | **1** | 3 | Befestigungsart Zähleinrichtung |
| 0520 | 229 | **CAV** | C | **R** | 99 | **1** | 4 | Befestigungsart Zähleinrichtung |
| 0500 | | **SG10** | C | **D** | 99 | **1** | 3 | Messwerterfassung an der Zähleinrichtung |
| 0510 | 230 | **CCI** | M | **M** | 1 | **1** | 3 | Messwerterfassung an der Zähleinrichtung |
| 0520 | 231 | **CAV** | C | **R** | 99 | **1** | 4 | Messwerterfassung an der Zähleinrichtung |
| 0410 | | **SG8** | C | **D** | 99999 | **99999** | 2 | Mengenumwerterdaten |
| 0420 | 232 | **SEQ** | M | **M** | 1 | **1** | 2 | Mengenumwerterdaten |
| 0430 | 233 | **RFF** | C | **D** | 9 | **9** | 3 | Referenz auf die Gerätenummer |
| 0500 | | **SG10** | C | **D** | 99 | **1** | 3 | Mengenumwerter |
| 0510 | 234 | **CCI** | M | **M** | 1 | **1** | 3 | Mengenumwerter |
| 0520 | 235 | **CAV** | C | **R** | 99 | **1** | 4 | Identifikation / Nummer des Gerätes |
| 0520 | 236 | **CAV** | C | **R** | 99 | **1** | 4 | Mengenumwertertyp |
| 0520 | 237 | **CAV** | C | **D** | 99 | **2** | 4 | Art der Volumenerfassung (Gas) |
| 0410 | | **SG8** | C | **D** | 99999 | **99999** | 2 | OBIS-Daten der Zähleinrichtung / Mengenumwerter |
| 0420 | 238 | **SEQ** | M | **M** | 1 | **1** | 2 | OBIS-Daten der Zähleinrichtung / Mengenumwerter |
| 0430 | 239 | **RFF** | C | **R** | 9 | **1** | 3 | Referenz auf die Gerätenummer |
| 0440 | 240 | **PIA** | C | **R** | 9 | **1** | 3 | OBIS-Kennzahl der Zähleinrichtung / Mengenumwerter |
| 0500 | | **SG10** | C | **D** | 99 | **1** | 3 | Vor- und Nachkommastellen des Zählwerks |
| 0510 | 241 | **CCI** | M | **M** | 1 | **1** | 3 | Vor- und Nachkommastellen des Zählwerks |
| 0520 | 242 | **CAV** | C | **R** | 99 | **1** | 4 | Vor- und Nachkommastellen des Zählwerks |
| 0500 | | **SG10** | C | **D** | 99 | **1** | 3 | Bezeichnung des Zählwerks auf dem Gerät |
| 0510 | 243 | **CCI** | M | **M** | 1 | **1** | 3 | Bezeichnung des Zählwerks auf dem Gerät |
| 0500 | | **SG10** | C | **D** | 99 | **1** | 3 | Schwachlastfähigkeit |
| 0510 | 244 | **CCI** | M | **M** | 1 | **1** | 3 | Schwachlastfähigkeit |
| 0410 | | **SG8** | C | **D** | 99999 | **99999** | 2 | Wandlerdaten |
| 0420 | 245 | **SEQ** | M | **M** | 1 | **1** | 2 | Wandlerdaten |
| 0430 | 246 | **RFF** | C | **D** | 9 | **9** | 3 | Referenz auf die Gerätenummer |
| 0500 | | **SG10** | C | **D** | 99 | **1** | 3 | Wandler |
| 0510 | 247 | **CCI** | M | **M** | 1 | **1** | 3 | Wandler |
| 0520 | 248 | **CAV** | C | **R** | 99 | **3** | 4 | Identifikation / Nummer des Gerätes |
| 0520 | 249 | **CAV** | C | **R** | 99 | **1** | 4 | Wandlertyp und Faktor |
| 0410 | | **SG8** | C | **D** | 99999 | **99999** | 2 | Kommunikationseinrichtungsdaten |
| 0420 | 250 | **SEQ** | M | **M** | 1 | **1** | 2 | Kommunikationseinrichtungsdaten |

Bez = Segment-/Gruppen-Bezeichner
Zähler = Nummer der Segmente/Gruppen im Standard
Nr = Laufende Segmentnummer im Guide
MaxWdh = Maximale Wiederholung der Segmente/Gruppen

St = Status
EDIFACT: M=Muss/Mandatory, C=Conditional
Anwendung: R=Erforderlich/Required, O=Optional,
D=Abhängig von/Dependent, N=Nicht benutzt/Not used

## Nachrichtenstruktur

| Zähler | Nr | Bez | St | / BDEW | MaxWdh | / BDEW | Ebene | Inhalt |
|---|---|---|---|---|---|---|---|---|
| 0430 | 251 | **RFF** | C | **D** | 9 | **9** | 3 | Referenz auf die Gerätenummer |
| 0500 | | **SG10** | C | **D** | 99 | **1** | 3 | Kommunikationseinrichtung |
| 0510 | 252 | **CCI** | M | **M** | 1 | **1** | 3 | Kommunikationseinrichtung |
| 0520 | 253 | **CAV** | C | **R** | 99 | **1** | 4 | Identifikation / Nummer des Gerätes |
| 0520 | 254 | **CAV** | C | **R** | 99 | **1** | 4 | Kommunikationseinrichtungstyp |
| 0410 | | **SG8** | C | **D** | 99999 | **99999** | 2 | Daten der technischen Steuereinrichtung |
| 0420 | 255 | **SEQ** | M | **M** | 1 | **1** | 2 | Daten der technischen Steuereinrichtung |
| 0430 | 256 | **RFF** | C | **D** | 9 | **9** | 3 | Referenz auf die Gerätenummer |
| 0500 | | **SG10** | C | **D** | 99 | **1** | 3 | Technische Steuereinrichtung |
| 0510 | 257 | **CCI** | M | **M** | 1 | **1** | 3 | Technische Steuereinrichtung |
| 0520 | 258 | **CAV** | C | **R** | 99 | **1** | 4 | Identifikation / Nummer des Gerätes |
| 0520 | 259 | **CAV** | C | **R** | 99 | **1** | 4 | Technische Steuereinrichtungstyp |
| 0410 | | **SG8** | C | **D** | 99999 | **99999** | 2 | Smartmeter-Gateway |
| 0420 | 260 | **SEQ** | M | **M** | 1 | **1** | 2 | Smartmeter-Gateway |
| 0500 | | **SG10** | C | **R** | 99 | **1** | 3 | Smartmeter-Gateway |
| 0510 | 261 | **CCI** | M | **M** | 1 | **1** | 3 | Smartmeter-Gateway |
| 0520 | 262 | **CAV** | C | **R** | 99 | **1** | 4 | Identifikation / Nummer des Gerätes |
| 0410 | | **SG8** | C | **D** | 99999 | **99999** | 2 | Daten der Steuerbox |
| 0420 | 263 | **SEQ** | M | **M** | 1 | **1** | 2 | Daten der Steuerbox |
| 0430 | 264 | **RFF** | C | **D** | 9 | **1** | 3 | Referenz auf das Smartmeter-Gateway |
| 0430 | 265 | **RFF** | C | **D** | 9 | **9** | 3 | Referenz auf die ID der Marktlokation |
| 0500 | | **SG10** | C | **R** | 99 | **1** | 3 | Steuerbox |
| 0510 | 266 | **CCI** | M | **M** | 1 | **1** | 3 | Steuerbox |
| 0520 | 267 | **CAV** | C | **R** | 99 | **1** | 4 | Identifikation / Nummer des Gerätes |
| 0410 | | **SG8** | C | **D** | 99999 | **1** | 2 | Lastprofildaten (Gas) |
| 0420 | 268 | **SEQ** | M | **M** | 1 | **1** | 2 | Lastprofildaten (Gas) |
| 0500 | | **SG10** | C | **R** | 99 | **1** | 3 | Lastprofil (Gas) |
| 0510 | 269 | **CCI** | M | **M** | 1 | **1** | 3 | Lastprofil ( Gas) |
| 0520 | 270 | **CAV** | C | **R** | 99 | **1** | 4 | Lastprofil (Gas) |
| 0500 | | **SG10** | C | **D** | 99 | **1** | 3 | Klimazone / Temperaturmessstelle |
| 0510 | 271 | **CCI** | M | **M** | 1 | **1** | 3 | Klimazone / Temperaturmessstelle |
| 0410 | | **SG8** | C | **D** | 99999 | **99999** | 2 | Profildaten (Strom) |
| 0420 | 272 | **SEQ** | M | **M** | 1 | **1** | 2 | Profildaten (Strom) |
| 0430 | 273 | **RFF** | C | **D** | 9 | **1** | 3 | Versionsangabe des Profils |
| 0430 | 274 | **RFF** | C | **D** | 9 | **1** | 3 | Referenz auf die ID der Marktlokation |
| 0500 | | **SG10** | C | **D** | 99 | **1** | 3 | Profiltyp |
| 0510 | 275 | **CCI** | M | **M** | 1 | **1** | 3 | Profiltyp |
| 0500 | | **SG10** | C | **D** | 99 | **1** | 3 | Normiertes Profil (Strom) |
| 0510 | 276 | **CCI** | M | **M** | 1 | **1** | 3 | Normiertes Profil (Strom) |
| 0520 | 277 | **CAV** | C | **R** | 99 | **1** | 4 | Normiertes Profil (Strom) |
| 0500 | | **SG10** | C | **D** | 99 | **1** | 3 | Normierungsfaktor |
| 0510 | 278 | **CCI** | M | **M** | 1 | **1** | 3 | Normierungsfaktor |

Bez = Segment-/Gruppen-Bezeichner
Zähler = Nummer der Segmente/Gruppen im Standard
Nr = Laufende Segmentnummer im Guide
MaxWdh = Maximale Wiederholung der Segmente/Gruppen

St = Status
EDIFACT: M=Muss/Mandatory, C=Conditional
Anwendung: R=Erforderlich/Required, O=Optional,
D=Abhängig von/Dependent, N=Nicht benutzt/Not used

## Nachrichtenstruktur

| Zähler | Nr | Bez | St | / BDEW | MaxWdh | / BDEW | Ebene | Inhalt |
|---|---|---|---|---|---|---|---|---|
| 0500 | | **SG10** | C | **D** | 99 | **99** | 3 | Bilanzierungsgebiet |
| 0510 | 279 | **CCI** | M | **M** | 1 | **1** | 3 | Bilanzierungsgebiet |
| 0410 | | **SG8** | C | **D** | 99999 | **1** | 2 | Profildaten der beteiligten Marktrolle |
| 0420 | 280 | **SEQ** | M | **M** | 1 | **1** | 2 | Profildaten der beteiligten Marktrolle |
| 0500 | | **SG10** | C | **R** | 99 | **1** | 3 | Normiertes Profil (Strom) |
| 0510 | 281 | **CCI** | M | **M** | 1 | **1** | 3 | Normiertes Profil (Strom) |
| 0520 | 282 | **CAV** | C | **R** | 99 | **1** | 4 | Normiertes Profil (Strom) |
| 0410 | | **SG8** | C | **D** | 99999 | **99999** | 2 | Profilschardaten |
| 0420 | 283 | **SEQ** | M | **M** | 1 | **1** | 2 | Profilschardaten |
| 0430 | 284 | **RFF** | C | **D** | 9 | **1** | 3 | Versionsangabe des Profils |
| 0430 | 285 | **RFF** | C | **D** | 9 | **1** | 3 | Referenz auf die ID der Marktlokation |
| 0440 | 286 | **PIA** | C | **D** | 9 | **1** | 3 | Berechnung Tagesmitteltemperatur |
| 0450 | | **SG9** | C | **D** | 99 | **1** | 3 | Anteil A der äquivalenten Tagesmitteltemperatur |
| 0460 | 287 | **QTY** | M | **M** | 1 | **1** | 3 | Anteil A |
| 0450 | | **SG9** | C | **D** | 99 | **1** | 3 | Anteil B der äquivalenten Tagesmitteltemperatur |
| 0460 | 288 | **QTY** | M | **M** | 1 | **1** | 3 | Anteil B |
| 0450 | | **SG9** | C | **D** | 99 | **1** | 3 | Anteil C der äquivalenten Tagesmitteltemperatur |
| 0460 | 289 | **QTY** | M | **M** | 1 | **1** | 3 | Anteil C |
| 0450 | | **SG9** | C | **D** | 99 | **1** | 3 | Anteil D der äquivalenten Tagesmitteltemperatur |
| 0460 | 290 | **QTY** | M | **M** | 1 | **1** | 3 | Anteil D |
| 0450 | | **SG9** | C | **D** | 99 | **1** | 3 | Begrenzungstemperatur |
| 0460 | 291 | **QTY** | M | **M** | 1 | **1** | 3 | Begrenzungstemperatur |
| 0500 | | **SG10** | C | **D** | 99 | **1** | 3 | Profiltyp |
| 0510 | 292 | **CCI** | M | **M** | 1 | **1** | 3 | Profiltyp |
| 0500 | | **SG10** | C | **D** | 99 | **1** | 3 | Profilschar |
| 0510 | 293 | **CCI** | M | **M** | 1 | **1** | 3 | Profilschar |
| 0520 | 294 | **CAV** | C | **R** | 99 | **1** | 4 | Profilschar |
| 0500 | | **SG10** | C | **D** | 99 | **1** | 3 | Normiertes Profil |
| 0510 | 295 | **CCI** | M | **M** | 1 | **1** | 3 | Normiertes Profil |
| 0520 | 296 | **CAV** | C | **R** | 99 | **1** | 4 | Normiertes Profil |
| 0500 | | **SG10** | C | **D** | 99 | **1** | 3 | Normierungsfaktor |
| 0510 | 297 | **CCI** | M | **M** | 1 | **1** | 3 | Normierungsfaktor |
| 0500 | | **SG10** | C | **D** | 99 | **1** | 3 | Begrenzungskonstante |
| 0510 | 298 | **CCI** | M | **M** | 1 | **1** | 3 | Begrenzungskonstante |
| 0500 | | **SG10** | C | **D** | 99 | **1** | 3 | Klimazone / Temperaturmessstelle |
| 0510 | 299 | **CCI** | M | **M** | 1 | **1** | 3 | Klimazone / Temperaturmessstelle |
| 0500 | | **SG10** | C | **D** | 99 | **99** | 3 | Bilanzierungsgebiet |
| 0510 | 300 | **CCI** | M | **M** | 1 | **1** | 3 | Bilanzierungsgebiet |
| 0410 | | **SG8** | C | **D** | 99999 | **1** | 2 | Profilschardaten der beteiligten Marktrolle |
| 0420 | 301 | **SEQ** | M | **M** | 1 | **1** | 2 | Profilschardaten der beteiligten Marktrolle |
| 0500 | | **SG10** | C | **R** | 99 | **1** | 3 | Profilschar |
| 0510 | 302 | **CCI** | M | **M** | 1 | **1** | 3 | Profilschar |

Bez = Segment-/Gruppen-Bezeichner
Zähler = Nummer der Segmente/Gruppen im Standard
Nr = Laufende Segmentnummer im Guide
MaxWdh = Maximale Wiederholung der Segmente/Gruppen

St = Status
EDIFACT: M=Muss/Mandatory, C=Conditional
Anwendung: R=Erforderlich/Required, O=Optional,
D=Abhängig von/Dependent, N=Nicht benutzt/Not used

## Nachrichtenstruktur

| Zähler | Nr | Bez | St | / BDEW | MaxWdh | / BDEW | Ebene | Inhalt |
|---|---|---|---|---|---|---|---|---|
| 0520 | 303 | **CAV** | C | **R** | 99 | **1** | 4 | Profilschar |
| 0500 | | **SG10** | C | **D** | 99 | **1** | 3 | Normiertes Profil |
| 0510 | 304 | **CCI** | M | **M** | 1 | **1** | 3 | Normiertes Profil |
| 0520 | 305 | **CAV** | C | **R** | 99 | **1** | 4 | Normiertes Profil |
| 0500 | | **SG10** | C | **R** | 99 | **1** | 3 | Klimazone / Temperaturmessstelle |
| 0510 | 306 | **CCI** | M | **M** | 1 | **1** | 3 | Klimazone / Temperaturmessstelle |
| 0410 | | **SG8** | C | **D** | 99999 | **99999** | 2 | Referenzprofildaten |
| 0420 | 307 | **SEQ** | M | **M** | 1 | **1** | 2 | Referenzprofildaten |
| 0430 | 308 | **RFF** | C | **D** | 9 | **1** | 3 | Versionsangabe des Profils |
| 0430 | 309 | **RFF** | C | **D** | 9 | **1** | 3 | Referenz auf die ID der Marktlokation |
| 0500 | | **SG10** | C | **D** | 99 | **1** | 3 | Profiltyp |
| 0510 | 310 | **CCI** | M | **M** | 1 | **1** | 3 | Profiltyp |
| 0500 | | **SG10** | C | **D** | 99 | **1** | 3 | Referenzprofil |
| 0510 | 311 | **CCI** | M | **M** | 1 | **1** | 3 | Referenzprofil |
| 0520 | 312 | **CAV** | C | **R** | 99 | **1** | 4 | Referenzprofil |
| 0500 | | **SG10** | C | **D** | 99 | **1** | 3 | Normierungsfaktor |
| 0510 | 313 | **CCI** | M | **M** | 1 | **1** | 3 | Normierungsfaktor |
| 0500 | | **SG10** | C | **D** | 99 | **99** | 3 | Bilanzierungsgebiet |
| 0510 | 314 | **CCI** | M | **M** | 1 | **1** | 3 | Bilanzierungsgebiet |
| 0410 | | **SG8** | C | **D** | 99999 | **1** | 2 | Referenzprofildaten der beteiligten Marktrolle |
| 0420 | 315 | **SEQ** | M | **M** | 1 | **1** | 2 | Referenzprofildaten der beteiligten Marktrolle |
| 0500 | | **SG10** | C | **R** | 99 | **1** | 3 | Referenzprofil |
| 0510 | 316 | **CCI** | M | **M** | 1 | **1** | 3 | Referenzprofil |
| 0520 | 317 | **CAV** | C | **R** | 99 | **1** | 4 | Referenzprofil |
| 0410 | | **SG8** | C | **D** | 99999 | **99999** | 2 | Daten der Summenzeitreihe |
| 0420 | 318 | **SEQ** | M | **M** | 1 | **1** | 2 | Daten der Summenzeitreihe |
| 0430 | 319 | **RFF** | C | **D** | 9 | **1** | 3 | Referenz auf die ID der Summenzeitreihe |
| 0430 | 320 | **RFF** | C | **D** | 9 | **1** | 3 | Versionsangabe der Summenzeitreihe |
| 0500 | | **SG10** | C | **D** | 99 | **1** | 3 | Bezeichnung der Summenzeitreihe |
| 0510 | 321 | **CCI** | M | **M** | 1 | **1** | 3 | Bezeichnung der Summenzeitreihe |
| 0520 | 322 | **CAV** | C | **R** | 99 | **1** | 4 | Bezeichnung der Summenzeitreihe |
| 0500 | | **SG10** | C | **D** | 99 | **1** | 3 | Verantwortliche Marktrolle für Summenzeitreihe |
| 0510 | 323 | **CCI** | M | **M** | 1 | **1** | 3 | Verantwortliche Marktrolle für Summenzeitreihe |
| 0500 | | **SG10** | C | **D** | 99 | **1** | 3 | Regelzone |
| 0510 | 324 | **CCI** | M | **M** | 1 | **1** | 3 | Regelzone |
| 0500 | | **SG10** | C | **D** | 99 | **2** | 3 | Bilanzierungsgebiet |
| 0510 | 325 | **CCI** | M | **M** | 1 | **1** | 3 | Bilanzierungsgebiet |
| 0500 | | **SG10** | C | **D** | 99 | **1** | 3 | Bilanzkreis |
| 0510 | 326 | **CCI** | M | **M** | 1 | **1** | 3 | Bilanzkreis |
| 0500 | | **SG10** | C | **D** | 99 | **1** | 3 | Zeitreihentyp |
| 0510 | 327 | **CCI** | M | **M** | 1 | **1** | 3 | Zeitreihentyp |
| 0520 | 328 | **CAV** | C | **R** | 99 | **1** | 4 | Zeitreihentyp |

Bez = Segment-/Gruppen-Bezeichner
Zähler = Nummer der Segmente/Gruppen im Standard
Nr = Laufende Segmentnummer im Guide
MaxWdh = Maximale Wiederholung der Segmente/Gruppen

St = Status
EDIFACT: M=Muss/Mandatory, C=Conditional
Anwendung: R=Erforderlich/Required, O=Optional,
D=Abhängig von/Dependent, N=Nicht benutzt/Not used

## Nachrichtenstruktur

| Zähler | Nr | Bez | St | / BDEW | MaxWdh | / BDEW | Ebene | Inhalt |
|---|---|---|---|---|---|---|---|---|
| 0500 | | **SG10** | C | **D** | 99 | **1** | 3 | Bezugszeitraum der Summenzeitreihe |
| 0510 | 329 | **CCI** | M | **M** | 1 | **1** | 3 | Bezugszeitraum der Summenzeitreihe |
| 0520 | 330 | **CAV** | C | **R** | 99 | **1** | 4 | Bezugszeitraum der Summenzeitreihe |
| 0500 | | **SG10** | C | **D** | 99 | **1** | 3 | Spannungsebene der Summenzeitreihe |
| 0510 | 331 | **CCI** | M | **M** | 1 | **1** | 3 | Spannungsebene der Summenzeitreihe |
| 0520 | 332 | **CAV** | C | **R** | 99 | **1** | 4 | Spannungsebene der Summenzeitreihe |
| 0520 | 333 | **CAV** | C | **D** | 99 | **1** | 4 | Umspannung |
| 0500 | | **SG10** | C | **D** | 99 | **1** | 3 | Datenstatus zur Zeitreihe für Bilanzkreissummen |
| 0510 | 334 | **CCI** | M | **M** | 1 | **1** | 3 | Datenstatus zur Zeitreihe für Bilanzkreissummen |
| 0410 | | **SG8** | C | **D** | 99999 | **99999** | 2 | Produkt-Daten der Summenzeitreihe |
| 0420 | 335 | **SEQ** | M | **M** | 1 | **1** | 2 | Produkt-Daten der Summenzeitreihe |
| 0440 | 336 | **PIA** | C | **R** | 9 | **1** | 3 | Produktidentifikation der Summenzeitreihe |
| 0450 | | **SG9** | C | **D** | 99 | **1** | 3 | Energiemenge |
| 0460 | 337 | **QTY** | M | **M** | 1 | **1** | 3 | Energiemenge |
| 0470 | 338 | **DTM** | C | **R** | 9 | **1** | 4 | Beginn Messperiode |
| 0470 | 339 | **DTM** | C | **R** | 9 | **1** | 4 | Ende Messperiode |
| 0410 | | **SG8** | C | **D** | 99999 | **99999** | 2 | Daten der Überführungszeitreihe |
| 0420 | 340 | **SEQ** | M | **M** | 1 | **1** | 2 | Daten der Überführungszeitreihe |
| 0430 | 341 | **RFF** | C | **D** | 9 | **1** | 3 | Versionsangabe der Zeitreihe |
| 0500 | | **SG10** | C | **R** | 99 | **1** | 3 | Überführungszeitreihentyp |
| 0510 | 342 | **CCI** | M | **M** | 1 | **1** | 3 | Überführungszeitreihentyp |
| 0520 | 343 | **CAV** | C | **R** | 99 | **1** | 4 | Überführungszeitreihentyp |
| 0500 | | **SG10** | C | **D** | 99 | **1** | 3 | Bilanzkreis |
| 0510 | 344 | **CCI** | M | **M** | 1 | **1** | 3 | Bilanzkreis |
| 0500 | | **SG10** | C | **D** | 99 | **1** | 3 | Bilanzkreis-an |
| 0510 | 345 | **CCI** | M | **M** | 1 | **1** | 3 | Bilanzkreis-an |
| 0500 | | **SG10** | C | **D** | 99 | **1** | 3 | Bilanzkreis-von |
| 0510 | 346 | **CCI** | M | **M** | 1 | **1** | 3 | Bilanzkreis-von |
| 0500 | | **SG10** | C | **R** | 99 | **1** | 3 | Bilanzierungsgebiet |
| 0510 | 347 | **CCI** | M | **M** | 1 | **1** | 3 | Bilanzierungsgebiet |
| 0410 | | **SG8** | C | **D** | 99999 | **99999** | 2 | Produkt-Daten der Überführungszeitreihe |
| 0420 | 348 | **SEQ** | M | **M** | 1 | **1** | 2 | Produkt-Daten der Überführungszeitreihe |
| 0440 | 349 | **PIA** | C | **R** | 9 | **1** | 3 | Produktidentifikation der Überführungszeitreihe |
| 0450 | | **SG9** | C | **D** | 99 | **1** | 3 | Energiemenge |
| 0460 | 350 | **QTY** | M | **M** | 1 | **1** | 3 | Energiemenge |
| 0470 | 351 | **DTM** | C | **R** | 9 | **1** | 4 | Beginn Messperiode |
| 0470 | 352 | **DTM** | C | **R** | 9 | **1** | 4 | Ende Messperiode |
| 0410 | | **SG8** | C | **D** | 99999 | **1** | 2 | Daten der Deklarationsliste |
| 0420 | 353 | **SEQ** | M | **M** | 1 | **1** | 2 | Daten der Deklarationsliste |
| 0500 | | **SG10** | C | **R** | 99 | **1** | 3 | Bilanzkreis |
| 0510 | 354 | **CCI** | M | **M** | 1 | **1** | 3 | Bilanzkreis |
| 0500 | | **SG10** | C | **R** | 99 | **1** | 3 | Fallgruppenzuordnung |

Bez = Segment-/Gruppen-Bezeichner
Zähler = Nummer der Segmente/Gruppen im Standard
Nr = Laufende Segmentnummer im Guide
MaxWdh = Maximale Wiederholung der Segmente/Gruppen

St = Status
EDIFACT: M=Muss/Mandatory, C=Conditional
Anwendung: R=Erforderlich/Required, O=Optional,
D=Abhängig von/Dependent, N=Nicht benutzt/Not used

## Nachrichtenstruktur

| Zähler | Nr | Bez | St | / BDEW | MaxWdh | / BDEW | Ebene | Inhalt |
|---|---|---|---|---|---|---|---|---|
| 0510 | 355 | **CCI** | M | **M** | 1 | **1** | 3 | Fallgruppenzuordnung |
| 0570 | | **SG12** | C | **D** | 99 | **99** | 2 | Kunde des Lieferanten |
| 0580 | 356 | **NAD** | M | **M** | 1 | **1** | 2 | Kunde des Lieferanten |
| 0590 | 357 | **RFF** | C | **D** | 9 | **1** | 3 | Kundennummer beim Lieferanten |
| 0590 | 358 | **RFF** | C | **D** | 9 | **1** | 3 | Kundennummer beim Altlieferant |
| 0590 | 359 | **RFF** | C | **D** | 9 | **1** | 3 | Referenz auf die ID der Marktlokation |
| 0570 | | **SG12** | C | **D** | 99 | **99** | 2 | Korrespondenzanschrift des Kunden des Lieferanten |
| 0580 | 360 | **NAD** | M | **M** | 1 | **1** | 2 | Korrespondenzanschrift des Kunden des Lieferanten |
| 0590 | 361 | **RFF** | C | **D** | 9 | **1** | 3 | Referenz auf die ID der Marktlokation |
| 0570 | | **SG12** | C | **D** | 99 | **1** | 2 | Kunde des Messstellenbetreibers |
| 0580 | 362 | **NAD** | M | **M** | 1 | **1** | 2 | Kunde des Messstellenbetreibers |
| 0590 | 363 | **RFF** | C | **D** | 9 | **1** | 3 | Referenz auf die ID der Messlokation |
| 0570 | | **SG12** | C | **D** | 99 | **1** | 2 | Korrespondenzanschrift des Kunden des Messstellenbetreibers |
| 0580 | 364 | **NAD** | M | **M** | 1 | **1** | 2 | Korrespondenzanschrift des Kunden des Messstellenbetreibers |
| 0570 | | **SG12** | C | **D** | 99 | **1** | 2 | Netzanschlusseigentümer (oder Hausverwalter) |
| 0580 | 365 | **NAD** | M | **M** | 1 | **1** | 2 | Netzanschlusseigentümer (oder Hausverwalter) |
| 0570 | | **SG12** | C | **D** | 99 | **99** | 2 | Beteiligter Marktpartner MP-ID |
| 0580 | 366 | **NAD** | M | **M** | 1 | **1** | 2 | Beteiligter Marktpartner MP-ID |
| 0590 | 367 | **RFF** | C | **D** | 9 | **9** | 3 | Referenz auf die ID einer Marktlokation / Tranche |
| 0570 | | **SG12** | C | **D** | 99 | **1** | 2 | Marktlokationsanschrift |
| 0580 | 368 | **NAD** | M | **M** | 1 | **1** | 2 | Marktlokationsanschrift |
| 0570 | | **SG12** | C | **D** | 99 | **1** | 2 | Messlokationsadresse |
| 0580 | 369 | **NAD** | M | **M** | 1 | **1** | 2 | Messlokationsadresse |
| 0590 | 370 | **RFF** | C | **D** | 9 | **1** | 3 | Referenz auf die ID einer Messlokation |
| 0570 | | **SG12** | C | **D** | 99 | **9** | 2 | Name und Adresse für die Ablesekarte |
| 0580 | 371 | **NAD** | M | **M** | 1 | **1** | 2 | Name und Adresse für die Ablesekarte |
| 0590 | 372 | **RFF** | C | **D** | 9 | **9** | 3 | Referenz auf die ID einer Messlokation |
| 0670 | 373 | **UNT** | M | **M** | 1 | **1** | 0 | Nachrichten-Endesegment |

Bez = Segment-/Gruppen-Bezeichner
Zähler = Nummer der Segmente/Gruppen im Standard
Nr = Laufende Segmentnummer im Guide
MaxWdh = Maximale Wiederholung der Segmente/Gruppen

St = Status
EDIFACT: M=Muss/Mandatory, C=Conditional
Anwendung: R=Erforderlich/Required, O=Optional,
D=Abhängig von/Dependent, N=Nicht benutzt/Not used

## Diagramm

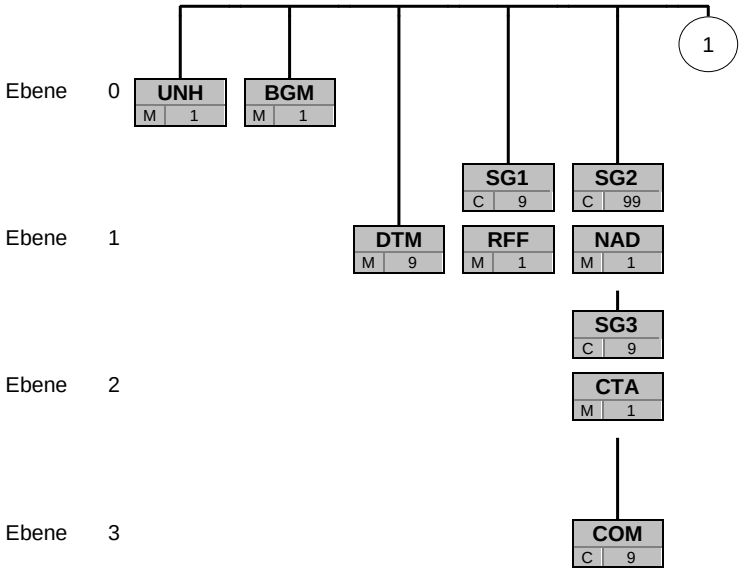


| Bez | |
|---|---|
| St | MaxWdh |

Bez = Segment-/Gruppen-Bezeichner
St = Durch UN/CEFACT definierter Status (M=Muss/Mandatory, C=Conditional)
MaxWdh = Durch UN/CEFACT definierte maximale Wiederholung der Segmente/Gruppen

Hinweis: Die Darstellung des hier abgebildeten Branchingdiagramms ist implizit.

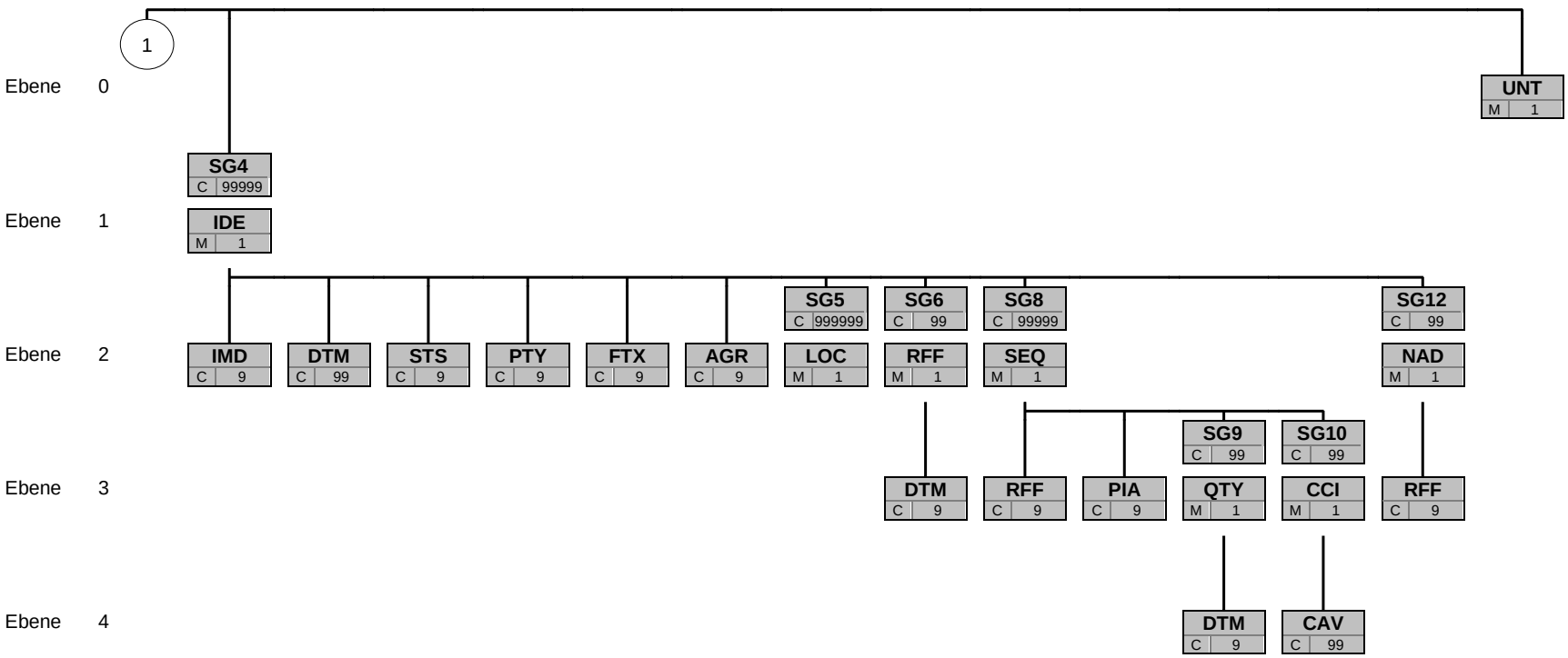


| Bez | |
|---|---|
| St | MaxWdh |

Bez = Segment-/Gruppen-Bezeichner
St = Durch UN/CEFACT definierter Status (M=Muss/Mandatory, C=Conditional)
MaxWdh = Durch UN/CEFACT definierte maximale Wiederholung der Segmente/Gruppen

Hinweis: Die Darstellung des hier abgebildeten Branchingdiagramms ist implizit.

## Segmentlayout

| | | | Standard | | BDEW | | | |
|---|---|---|---|---|---|---|---|---|
| Zähler | Nr | Bez | St | MaxWdh | St | MaxWdh | Ebene | Name |
| 0010 | 3 | **UNH** | M | 1 | M | 1 | 0 | **Nachrichten-Kopfsegment** |

| | | Standard | | BDEW | | |
|---|---|---|---|---|---|---|
| Bez | Name | St | Format | St | Format | Anwendung / Bemerkung |
| UNH | | | | | | |
| 0062 | Nachrichten-Referenznummer | M | an..14 | M | an..14 | *Eindeutige Nachrichtenreferenz in einer Nachricht des Absenders.*<br>*Nummer der Nachrichten einer Übertragungsdatei im Datenaustausch. Identisch mit DE 0062 im UNT, i. d. R. vom sendenden Konverter vergeben.* |
| S009 | Nachrichten-Kennung | M | | M | | |
| 0065 | Nachrichtentyp-Kennung | M | an..6 | M | an..6 | **UTILMD Netzanschluss-Stammdaten** |
| 0052 | Versionsnummer des Nachrichtentyps | M | an..3 | M | an..3 | **D Entwurfs-Version** |
| 0054 | Freigabenummer des Nachrichtentyps | M | an..3 | M | an..3 | **11A Ausgabe 2011 - A** |
| 0051 | Verwaltende Organisation | M | an..2 | M | an..2 | **UN UN/CEFACT** |
| 0057 | Anwendungscode der zuständigen Organisation | C | an..6 | R | an..6 | **5.2c Versionsnummer der zugrundeliegenden BDEW-Nachrichtenbeschreibung** |
| 0068 | Allgemeine Zuordnungs-Referenz | C | an..35 | D | an..35 | *Identifikation einer Übertragungsserie* |
| S010 | Status der Übermittlung | C | | D | | |
| 0070 | Übermittlungsfolgenummer | M | n..2 | M | n..2 | *Laufende Nummer bei Aufteilung von Nachrichten* |
| 0073 | Erste und letzte Übermittlung | C | a1 | D | a1 | **C Beginn**<br>**F Ende** |

**Bemerkung:**
Dieses Segment dient dazu, eine Nachricht zu eröffnen, zu identifizieren und zu spezifizieren.

Hinweis:

DE0057: Es werden nur die Versions- und Release-Nummern der Nachrichtenbeschreibungen angegeben.

S010: Diese Datenelementgruppe wird benötigt, um bei größeren Listen, wie z. B. Zuordnungslisten, Lieferantenclearinglisten, die auf mehrere Nachrichten verteilt werden, klammern zu können. Jede Nachricht wird jeweils in einer Übertragungsdatei übertragen.

DE0068 ff.: Wenn Listen (z. B. Zuordnungs- oder Lieferantenclearinglisten) aufgeteilt werden, ist dies entsprechend zu kennzeichnen. Wird eine Liste auf mehrere Nachrichten aufgeteilt, ist unter Berücksichtigung der technischen Restriktionen die maximal mögliche Segmentanzahl im UNH zu verwenden. Falls keine Aufteilung vorgenommen wird ist die Datenelementgruppe nicht zu verwenden.

DE0068: Dieses Datenelement wird verwendet, um bei Nutzung der S010 eine Referenzierung zur ersten UTILMD-Datei (DE0020 aus dem UNB-Segment) der Übertragungsserie zu ermöglichen.

DE0073: C = Creation / F = Final

**Beispiel:**

```
UNH+1+UTILMD:D:11A:UN:5.2c+UNB_DE0020_nr_1+1:C'

UNH+2+UTILMD:D:11A:UN:X.Yz+UNB DE0020 nr 1+2’
UNH+3+UTILMD:D:11A:UN:X.Yz+UNB DE0020 nr 1+3:F’
Diese drei UNH Beschreibungen sind Beispiele zu einer Zuordnungsliste, die auf 3 Nachrichten
aufgeteilt wurde.

Nachfolgend ist das Beispiel, wenn keine Aufteilung der Nachricht erfolgt:
UNH+4+UTILMD:D:11A:UN:X.Yz'
```

Bez = Objekt-Bezeichner
Nr = Laufende Segmentnummer im Guide
MaxWdh = Maximale Wiederholung der Segmente/Gruppen
Zähler = Nummer der Segmente/Gruppen im Standard

St = Status
EDIFACT: M=Muss/Mandatory, C=Conditional
Anwendung: R=Erforderlich/Required, O=Optional,
D=Abhängig von/Dependent, N=Nicht benutzt/Not used

## Segmentlayout

| Zähler | Nr | Bez | Standard St | Standard MaxWdh | BDEW St | BDEW MaxWdh | Ebene | Name |
|---|---|---|---|---|---|---|---|---|
| 0020 | 4 | **BGM** | M | 1 | M | 1 | 0 | **Beginn der Nachricht** |

| Bez | Name | Standard St Format | BDEW St Format | Anwendung / Bemerkung |
|---|---|---|---|---|
| BGM | | | | |
| C002 | Dokumenten-/ Nachrichtenname | C | R | |
| 1001 | Dokumentenname, Code | C an..3 | R an..3 | *Hier wird die Kategorie der gesamten Nachricht für alle Vorgänge angegeben:*<br>Kategorie<br>**E01 Anmeldungen**<br>*Dient der Mitteilung über die Aufnahme der Netznutzung an einer verbrauchenden Marktlokation z.B. bei Einzug oder Lieferantenwechsel, Aufnahme einer Direktvermarktung an einer erzeugenden Marktlokation oder Tranche, zur Übernahme des Messstellenbetriebes an einer Messlokation bei MSB-Wechsel.*<br>**E02 Abmeldungen**<br>*Dient der Mitteilung über die Beendigung der Netznutzung an einer verbrauchenden Marktlokation z.B. bei Auszug oder Lieferantenwechsel, Beendigung einer Direktvermarktung an einer erzeugenden Marktlokation oder Tranche, zur Abgabe des Messstellenbetriebes an einer Messlokation bei MSB-Wechsel.*<br>**E03 Änderungsmeldungen**<br>*Dient der Mitteilung über die Änderungen von Stammdaten ohne dabei das Verhältnis Kunde, Lieferant und Messstellenbetreiber zu verändern. Z. B. Anpassung der Jahresverbrauchsprognose oder Namensänderung.*<br>**E06 Zuordnungsliste**<br>*Diese Liste muss in der Spate Gas gemäß gültigem Festlegungsverfahren der Bundesnetzagentur immer am 16. Werktag versendet werden und enthält alle verbrauchenden Marktlokationen zum darauf folgenden Monat die mindestens 1 Kalendertag in Netznutzung oder Bilanzierung sind.*<br>**Z14 Stammdaten der Markt- oder Messlokation**<br>*Dient der Übermittlung von Stammdaten zu einer Marktlokation oder Messlokation.*<br>**E35 Kündigung**<br>*Dient der Mitteilung über die Kündigung eines Liefer- oder Messstellenbetriebsvertrags zur Kommunikation zwischen zwei LF oder zwei MSB.*<br>**E44 Informationsmeldung**<br>*Diese Nachricht dient der Übermittlung von Hinweisen und zur Beendigung der Zuordnung eines LFA oder eines zukünftigen LF zu einer Marktlokation. Es erfordert keine Antwortnachricht.*<br>**Z02 Deklarationsliste (nur für den Leitfaden zur GABi)**<br>**E40 Bilanzkreiszuordnungsliste**<br>*Mit der Kategorie wird die Bilanzkreiszuordnungsliste nach MaBiS versendet.*<br>**Z05 Clearingliste**<br>*Mit der Kategorie wird die Clearingliste nach MaBiS versendet.*<br>**Z07 Aktivierung/ Deaktivierung von MaBiS-ZP**<br>*Unter dieser Kategorie werden die Aktivierungen und Deaktivierungen der Bilanzierungszeitreihen mit ihrer entsprechenden Kennzeichnung des Zeitreihentypen* |

Bez = Objekt-Bezeichner
Nr = Laufende Segmentnummer im Guide
MaxWdh = Maximale Wiederholung der Segmente/Gruppen
Zähler = Nummer der Segmente/Gruppen im Standard

St = Status
EDIFACT: M=Muss/Mandatory, C=Conditional
Anwendung: R=Erforderlich/Required, O=Optional, D=Abhängig von/Dependent, N=Nicht benutzt/Not used

## Segmentlayout

| | | Standard | BDEW | |
|---|---|---|---|---|
| Bez | Name | St Format | St Format | Anwendung / Bemerkung |
| | | | | *versendet.*<br>**Z13 Gerätewechselabsicht**<br>**Z17 Zuordnungsermächtigung**<br>**Z18 Profildefinition**<br>**Z22 Netzbetreiberwechsel**<br>**Z26 Vorläufige Meldung zur Marktraumumstellung**<br>*Mit dieser Kategorie wird eine Vorankündigung durchgeführt, um den Lieferanten über eine Marktraumumstellung im Gas zu informieren.*<br>**Z37 DZÜ-Liste**<br>**Z38 Synchronisation**<br>**Z40 Aufforderung** |
| C106 | Dokumenten-/Nachrichten-Identifikation | C | R | |
| 1004 | Dokumentennummer | C an..70 | R an..35 | *EDI-Nachrichtennummer vergeben vom Absender des Dokuments* |

**Bemerkung:**
Dieses Segment dient dazu, Typ und Funktion einer Nachricht anzuzeigen und die Identifikationsnummer zu übermitteln.

DE1001: Es ist festgelegt, dass innerhalb einer Nachricht nur Meldungen eines Typs enthalten sein können. Alle einzelnen Vorgänge der Nachricht gehören daher der gleichen Kategorie an. In einer Nachricht sind bspw. also nur Anmeldungen oder Änderungen enthalten.
Der Grund einer Meldung wird pro Vorgang im Transaktionsgrund beschrieben. Die Nutzung der Codes ist den entsprechenden Anwendungshandbüchern (= AHB) zu entnehmen.

**Beispiel:**
```
BGM+E01+MKIDI5422'
```

```
Dieses Beispiel identifiziert das Dokument als die Anmeldung von Marktlokationen durch die
Verwendung des von ebIX vergebenen Codewertes E01. Das Dokument hat die Belegnummer MKIDI5422.
```

Bez = Objekt-Bezeichner
Nr = Laufende Segmentnummer im Guide
MaxWdh = Maximale Wiederholung der Segmente/Gruppen
Zähler = Nummer der Segmente/Gruppen im Standard

St = Status
EDIFACT: M=Muss/Mandatory, C=Conditional
Anwendung: R=Erforderlich/Required, O=Optional, D=Abhängig von/Dependent, N=Nicht benutzt/Not used

## Segmentlayout

| Zähler | Nr | Bez | Standard St | Standard MaxWdh | BDEW St | BDEW MaxWdh | Ebene | Name |
|---|---|---|---|---|---|---|---|---|
| 0030 | 5 | **DTM** | M | 9 | M | 1 | 1 | **Nachrichtendatum** |

| Bez | Name | Standard St Format | BDEW St Format | Anwendung / Bemerkung |
|---|---|---|---|---|
| DTM | | | | |
| C507 | Datum/Uhrzeit/Zeitspanne | M | M | |
| 2005 | Datums- oder Uhrzeit- oder Zeitspannen-Funktion, Qualifier | M an..3 | M an..3 | **137 Dokumenten-/Nachrichtendatum/-zeit** |
| 2380 | Datum oder Uhrzeit oder Zeitspanne, Wert | C an..35 | R an..35 | |
| 2379 | Datums- oder Uhrzeit- oder Zeitspannen-Format, Code | C an..3 | R an..3 | **203 CCYYMMDDHHMM** |

**Bemerkung:**
Dieses Segment wird zur Angabe des Dokumentendatums verwendet.

**Beispiel:**
```
DTM+137:199904081315:203'
```

```
In diesem Beispiel ist das Dokumentendatum der 8. April 1999, 13:15h.
```

Bez = Objekt-Bezeichner
Nr = Laufende Segmentnummer im Guide
MaxWdh = Maximale Wiederholung der Segmente/Gruppen
Zähler = Nummer der Segmente/Gruppen im Standard

St = Status
EDIFACT: M=Muss/Mandatory, C=Conditional
Anwendung: R=Erforderlich/Required, O=Optional,
D=Abhängig von/Dependent, N=Nicht benutzt/Not used

## Segmentlayout

| Zähler | Nr | Bez | Standard St | Standard MaxWdh | BDEW St | BDEW MaxWdh | Ebene | Name |
|---|---|---|---|---|---|---|---|---|
| 0030 | 6 | **DTM** | M | 9 | D | 1 | 1 | **Abweichung zur UTC** |

| Bez | Name | Standard St | Standard Format | BDEW St | BDEW Format | Anwendung / Bemerkung |
|---|---|---|---|---|---|---|
| DTM | | | | | | |
| C507 | Datum/Uhrzeit/Zeitspanne | M | | M | | |
| 2005 | Datums- oder Uhrzeit- oder Zeitspannen-Funktion, Qualifier | M | an..3 | M | an..3 | **735 Abweichung zu UTC (Coordinated Universal Time)** |
| 2380 | Datum oder Uhrzeit oder Zeitspanne, Wert | C | an..35 | R | an..35 | |
| 2379 | Datums- oder Uhrzeit- oder Zeitspannen-Format, Code | C | an..3 | R | an..3 | *Abweichung zu UTC (Coordinated Universal Time), wobei Z Plus (+) oder Minus (-) ist. (735)* **406 ZHHMM** |

**Bemerkung:**
Dieses Segment wird zur Angabe der Abweichung zur UTC verwendet.

**Beispiel:**
```
DTM+735:?+0100:406'
```

```
Die Abweichung zu UTC beträgt eine Stunde.
```

Bez = Objekt-Bezeichner
Nr = Laufende Segmentnummer im Guide
MaxWdh = Maximale Wiederholung der Segmente/Gruppen
Zähler = Nummer der Segmente/Gruppen im Standard

St = Status
EDIFACT: M=Muss/Mandatory, C=Conditional
Anwendung: R=Erforderlich/Required, O=Optional, D=Abhängig von/Dependent, N=Nicht benutzt/Not used

## Segmentlayout

| Zähler | Nr | Bez | Standard St | Standard MaxWdh | BDEW St | BDEW MaxWdh | Ebene | Name |
|---|---|---|---|---|---|---|---|---|
| 0030 | 7 | **DTM** | M | 9 | D | 1 | 1 | **Gültigkeit, Beginndatum** |

| Bez | Name | Standard St Format | BDEW St Format | Anwendung / Bemerkung |
|---|---|---|---|---|
| DTM | | | | |
| C507 | Datum/Uhrzeit/Zeitspanne | M | M | |
| 2005 | Datums- oder Uhrzeit- oder Zeitspannen-Funktion, Qualifier | M an..3 | M an..3 | **157 Gültigkeit, Beginndatum** |
| 2380 | Datum oder Uhrzeit oder Zeitspanne, Wert | C an..35 | R an..35 | |
| 2379 | Datums- oder Uhrzeit- oder Zeitspannen-Format, Code | C an..3 | R an..3 | **610 CCYYMM** |

**Bemerkung:**
In diesem Segment erfolgt die Angabe von Monat und Jahr für den die versendeten Daten, wie z. B. für die Clearingliste bzw. die Deklarationsliste, gültig sind.

**Beispiel:**
```
DTM+157:199904:610'
```

Bez = Objekt-Bezeichner
Nr = Laufende Segmentnummer im Guide
MaxWdh = Maximale Wiederholung der Segmente/Gruppen
Zähler = Nummer der Segmente/Gruppen im Standard

St = Status
EDIFACT: M=Muss/Mandatory, C=Conditional
Anwendung: R=Erforderlich/Required, O=Optional, D=Abhängig von/Dependent, N=Nicht benutzt/Not used

## Segmentlayout

| Zähler | Nr | Bez | Standard St | Standard MaxWdh | BDEW St | BDEW MaxWdh | Ebene | Name |
|---|---|---|---|---|---|---|---|---|
| 0070 | | **SG1** | C | 9 | D | 1 | 1 | **Referenz auf eine vorangegangene Anfrage** |
| 0080 | 8 | **RFF** | M | 1 | M | 1 | 1 | **Referenz auf eine vorangegangene Anfrage** |

| Bez | Name | Standard St | Standard Format | BDEW St | BDEW Format | Anwendung / Bemerkung |
|---|---|---|---|---|---|---|
| RFF | | | | | | |
| C506 | Referenz | M | | M | | |
| 1153 | Referenz, Qualifier | M | an..3 | M | an..3 | **AAV Nummer der Anfrage** |
| 1154 | Referenz, Identifikation | C | an..70 | R | an..70 | |

**Bemerkung:**
Die Verwendung dieses Segments wird im jeweiligen Anwendungshandbuch beschrieben.

**Beispiel:**
```
RFF+AAV:MKIDI5420'
```

Bez = Objekt-Bezeichner
Nr = Laufende Segmentnummer im Guide
MaxWdh = Maximale Wiederholung der Segmente/Gruppen
Zähler = Nummer der Segmente/Gruppen im Standard

St = Status
EDIFACT: M=Muss/Mandatory, C=Conditional
Anwendung: R=Erforderlich/Required, O=Optional,
D=Abhängig von/Dependent, N=Nicht benutzt/Not used

## Segmentlayout

| Zähler | Nr | Bez | Standard St | Standard MaxWdh | BDEW St | BDEW MaxWdh | Ebene | Name |
|---|---|---|---|---|---|---|---|---|
| 0100 | | **SG2** | C | 99 | R | 1 | 1 | **MP-ID Absender** |
| 0110 | 9 | **NAD** | M | 1 | M | 1 | 1 | **MP-ID Absender** |

| Bez | Name | Standard St Format | BDEW St Format | Anwendung / Bemerkung |
|---|---|---|---|---|
| NAD | | | | |
| 3035 | Beteiligter, Qualifier | M an..3 | M an..3 | **MS Dokumenten-/Nachrichtenaussteller bzw. -absender** |
| C082 | Identifikation des Beteiligten | C | R | |
| 3039 | Beteiligter, Identifikation | M an..35 | M an..35 | MP-ID |
| 1131 | Codeliste, Code | C an..17 | N | Nicht benutzt |
| 3055 | Verantwortliche Stelle für die Codepflege, Code | C an..3 | R an..3 | **9 GS1**<br>**293 DE, BDEW (Bundesverband der Energie- und Wasserwirtschaft e.V.)**<br>**332 DE, DVGW Service & Consult GmbH** |

**Bemerkung:**
DE 3039: Zur Identifikation der Marktpartner wird die MP-ID angegeben.

**Beispiel:**
```
NAD+MS+9900259000002::293'
```

Bez = Objekt-Bezeichner
Nr = Laufende Segmentnummer im Guide
MaxWdh = Maximale Wiederholung der Segmente/Gruppen
Zähler = Nummer der Segmente/Gruppen im Standard

St = Status
EDIFACT: M=Muss/Mandatory, C=Conditional
Anwendung: R=Erforderlich/Required, O=Optional,
D=Abhängig von/Dependent, N=Nicht benutzt/Not used

## Segmentlayout

| Zähler | Nr | Bez | Standard St | Standard MaxWdh | BDEW St | BDEW MaxWdh | Ebene | Name |
|---|---|---|---|---|---|---|---|---|
| 0100 | | **SG2** | C | 99 | R | 1 | 1 | **MP-ID Absender** |
| 0150 | | **SG3** | C | 9 | O | 1 | 2 | **Kontaktinformationen** |
| 0160 | 10 | **CTA** | M | 1 | M | 1 | 2 | **Ansprechpartner** |

| | | Standard | | BDEW | | |
|---|---|---|---|---|---|---|
| Bez | Name | St | Format | St | Format | Anwendung / Bemerkung |
| CTA | | | | | | |
| 3139 | Funktion des Ansprechpartners, Code | C | an..3 | R | an..3 | **IC Informationskontakt** |
| C056 | Kontaktangaben | C | | R | | |
| 3413 | Kontakt, Nummer | C | an..17 | N | | Nicht benutzt |
| 3412 | Kontakt | C | an..256 | R | an..35 | Name vom Ansprechpartner |

**Bemerkung:**
Dieses Segment dient der Identifikation von Ansprechpartnern innerhalb des im vorangegangenen NAD-Segment spezifizierten Unternehmens.

**Beispiel:**
```
CTA+IC+:P GETTY'
```

Bez = Objekt-Bezeichner
Nr = Laufende Segmentnummer im Guide
MaxWdh = Maximale Wiederholung der Segmente/Gruppen
Zähler = Nummer der Segmente/Gruppen im Standard

St = Status
EDIFACT: M=Muss/Mandatory, C=Conditional
Anwendung: R=Erforderlich/Required, O=Optional,
D=Abhängig von/Dependent, N=Nicht benutzt/Not used

## Segmentlayout

| Zähler | Nr | Bez | Standard St | Standard MaxWdh | BDEW St | BDEW MaxWdh | Ebene | Name |
|---|---|---|---|---|---|---|---|---|
| 0100 | | **SG2** | C | 99 | R | 1 | 1 | **MP-ID Absender** |
| 0150 | | **SG3** | C | 9 | O | 1 | 2 | **Kontaktinformationen** |
| 0170 | 11 | **COM** | C | 9 | R | 5 | 3 | **Kommunikationsverbindung** |

| Bez | Name | Standard St Format | BDEW St Format | Anwendung / Bemerkung |
|---|---|---|---|---|
| COM | | | | |
| C076 | Kommunikationsverbindung | M | M | |
| 3148 | Kommunikationsadresse, Identifikation | M an..512 | M an..512 | Nummer / Adresse |
| 3155 | Art des Kommunikationsmittels, Code | M an..3 | M an..3 | **EM Elektronische Post**<br>**FX Telefax**<br>**TE Telefon**<br>**AJ weiteres Telefon**<br>**AL Handy** |

**Bemerkung:**
Zur Angabe einer Kommunikationsnummer einer Abteilung oder einer Person, die als Ansprechpartner dient.
Ein Segment zur Angabe von Kommunikationsnummer und -typ des im vorangegangenen CTA-Segments angegebenen Sachbearbeiters oder der Abteilung.

DE3155:
Es ist jeder Code maximal einmal zu verwenden.

**Beispiel:**
```
COM+003222271020:TE'
```

```
Die im vorangegangenen Segment genannte Informationsstelle hat die Telefonnummer 003222271020.
```

Bez = Objekt-Bezeichner
Nr = Laufende Segmentnummer im Guide
MaxWdh = Maximale Wiederholung der Segmente/Gruppen
Zähler = Nummer der Segmente/Gruppen im Standard

St = Status
EDIFACT: M=Muss/Mandatory, C=Conditional
Anwendung: R=Erforderlich/Required, O=Optional, D=Abhängig von/Dependent, N=Nicht benutzt/Not used

## Segmentlayout

| Zähler | Nr | Bez | Standard St | Standard MaxWdh | BDEW St | BDEW MaxWdh | Ebene | Name |
|---|---|---|---|---|---|---|---|---|
| 0100 | | **SG2** | C | 99 | R | 1 | 1 | **MP-ID Empfänger** |
| 0110 | 12 | **NAD** | M | 1 | M | 1 | 1 | **MP-ID Empfänger** |

| Bez | Name | Standard St Format | BDEW St Format | Anwendung / Bemerkung |
|---|---|---|---|---|
| NAD | | | | |
| 3035 | Beteiligter, Qualifier | M an..3 | M an..3 | **MR Nachrichtenempfänger** |
| C082 | Identifikation des Beteiligten | C | R | |
| 3039 | Beteiligter, Identifikation | M an..35 | M an..35 | MP-ID |
| 1131 | Codeliste, Code | C an..17 | N | Nicht benutzt |
| 3055 | Verantwortliche Stelle für die Codepflege, Code | C an..3 | R an..3 | **9 GS1**<br>**293 DE, BDEW (Bundesverband der Energie- und Wasserwirtschaft e.V.)**<br>**332 DE, DVGW Service & Consult GmbH** |

**Bemerkung:**
DE 3039: Zur Identifikation der Marktpartner wird die MP-ID angegeben.

**Beispiel:**
```
NAD+MR+9900259000002::293'
```

Bez = Objekt-Bezeichner
Nr = Laufende Segmentnummer im Guide
MaxWdh = Maximale Wiederholung der Segmente/Gruppen
Zähler = Nummer der Segmente/Gruppen im Standard

St = Status
EDIFACT: M=Muss/Mandatory, C=Conditional
Anwendung: R=Erforderlich/Required, O=Optional,
D=Abhängig von/Dependent, N=Nicht benutzt/Not used

## Segmentlayout

| Zähler | Nr | Bez | Standard St | Standard MaxWdh | BDEW St | BDEW MaxWdh | Ebene | Name |
|---|---|---|---|---|---|---|---|---|
| 0180 | | **SG4** | C | 99999 | D | 1 | 1 | **Identifikation einer Liste** |
| 0190 | 13 | **IDE** | M | 1 | M | 1 | 1 | **Identifikation einer Liste** |

| Bez | Name | Standard St Format | BDEW St Format | Anwendung / Bemerkung |
|---|---|---|---|---|
| IDE | | | | |
| 7495 | Objekt, Qualifier | M an..3 | M an..3 | **Z01 Liste** |
| C206 | Identifikationsnummer | C | R | |
| 7402 | Objekt, Identifikation | M an..35 | M an..35 | Listennummer |

**Bemerkung:**
Bemerkung:

Hinweis zu DE7402:
Es ist zu beachten, dass eine Vorgangsnummer / Listennummer nicht im IDE+Z01 und in einem IDE+24 verwendet wird. Die Eindeutigkeit ist sowohl für das IDE+Z01 als auch für das IDE+24 übergreifend einzuhalten.
Das bedeutet, eine bereits verwendete Nummer in einem IDE+Z01 darf in einem anderem IDE+24 nicht mehr genutzt werden.

In einem Use-Case (z. B. Übermittlung der Lieferantenclearingliste) kann es erforderlich sein, eine große Menge an Informationen übermitteln zu müssen, die aus technischen Gründen nicht in einer UTILMD Nachricht übertragen werden können. Um diesen Use-Case gerecht zu werden, ist es erforderlich die Informationen in mehrere UTILMD Nachrichten aufzuteilen (Details siehe UNH).
Bei einer Aufteilung der Liste ist für die gesamte Liste eine Listennummer zu vergeben. Diese Listennummer ist bei einer Aufteilung in mehrere UTILMD Nachrichten in allen IDE+Z01 die zusammengefasst die gesamte Liste darstellen anzugeben.

**Beispiel:**
```
IDE+Z01+GEID12123'
```

Bez = Objekt-Bezeichner
Nr = Laufende Segmentnummer im Guide
MaxWdh = Maximale Wiederholung der Segmente/Gruppen
Zähler = Nummer der Segmente/Gruppen im Standard

St = Status
EDIFACT: M=Muss/Mandatory, C=Conditional
Anwendung: R=Erforderlich/Required, O=Optional, D=Abhängig von/Dependent, N=Nicht benutzt/Not used

## Segmentlayout

| Zähler | Nr | Bez | Standard St | Standard MaxWdh | BDEW St | BDEW MaxWdh | Ebene | Name |
|---|---|---|---|---|---|---|---|---|
| 0180 | | **SG4** | C | 99999 | D | 1 | 1 | **Identifikation einer Liste** |
| 0250 | 14 | **STS** | C | 9 | D | 1 | 2 | **Status der Antwort** |

| Bez | Name | Standard St | Standard Format | BDEW St | BDEW Format | Anwendung / Bemerkung |
|---|---|---|---|---|---|---|
| STS | | | | | | |
| C601 | Statuskategorie | C | | R | | |
| 9015 | Statuskategorie, Code | M | an..3 | M | an..3 | **E01 Status der Antwort** |
| C555 | Status | C | | N | | |
| 4405 | Status, Code | M | an..3 | N | | Nicht benutzt |
| C556 | Statusanlaß | C | | R | | |
| 9013 | Statusanlass, Code | M | an..3 | M | an..3 | Code des Prüfschritts |
| 1131 | Codeliste, Code | C | an..17 | R | an..17 | **E_0004 EBD Nr. E_0004**<br>**E_0014 EBD Nr. E_0014**<br>**E_0017 EBD Nr. E_0017**<br>**E_0039 EBD Nr. E_0039**<br>**E_0045 EBD Nr. E_0045**<br>**E_0047 EBD Nr. E_0047**<br>**E_0049 EBD Nr. E_0049**<br>**E_0052 EBD Nr. E_0052**<br>**E_0068 EBD Nr. E_0068**<br>**E_0069 EBD Nr. E_0069**<br>**E_0070 EBD Nr. E_0070**<br>**E_0096 EBD Nr. E_0096**<br>**E_0097 EBD Nr. E_0097** |

**Bemerkung:**
DE9013 Diesem Datenelement werden Codes aus den Codelisten des Dokumentes „Entscheidungsbaum-Diagramme“ verwendet. Jeder Entscheidungsbaum gilt als Codeliste. Die relevante Codeliste wird im DE1131 angegeben. Somit sind nur die Codes in einem Anwendungsfall möglich, welche in dem zugehörigen Entscheidungsbaum aufgeführt sind.

DE1131 des Segments ist genutzt und enthält die Codes der Entscheidungsbaumdiagramme bzw. die Codes der im Dokument Entscheidungsbaum-Diagramme enthaltenen Code-Tabellen, die in der Nachricht verwendet werden.

**Beispiel:**
```
STS+E01++A01:E_0004'
```

Bez = Objekt-Bezeichner
Nr = Laufende Segmentnummer im Guide
MaxWdh = Maximale Wiederholung der Segmente/Gruppen
Zähler = Nummer der Segmente/Gruppen im Standard

St = Status
EDIFACT: M=Muss/Mandatory, C=Conditional
Anwendung: R=Erforderlich/Required, O=Optional, D=Abhängig von/Dependent, N=Nicht benutzt/Not used

## Segmentlayout

| Zähler | Nr | Bez | Standard St | Standard MaxWdh | BDEW St | BDEW MaxWdh | Ebene | Name |
|---|---|---|---|---|---|---|---|---|
| 0180 | | **SG4** | C | 99999 | D | 1 | 1 | **Identifikation einer Liste** |
| 0320 | | **SG5** | C | 999999 | D | 1 | 2 | **Meldepunkt** |
| 0330 | 15 | **LOC** | M | 1 | M | 1 | 2 | **Meldepunkt** |

| Bez | Name | Standard St Format | BDEW St Format | Anwendung / Bemerkung |
|---|---|---|---|---|
| LOC | | | | |
| 3227 | Ortsangabe, Qualifier | M an..3 | M an..3 | *Mit dem Code 172 in diesem Segment wird der MaBiS-ZP beschrieben*<br>**172 Meldepunkt** |
| C517 | Ortsangabe | C | R | |
| 3225 | Ortsangabe, Nummer | C an..35 | R an..35 | Identifikator |

**Bemerkung:**
Dieses Segment wird zur Angabe der ID für den MaBiS-ZP benutzt.

**Beispiel:**
```
LOC+172+DE00014545768S0000000000000003054'
```

Bez = Objekt-Bezeichner
Nr = Laufende Segmentnummer im Guide
MaxWdh = Maximale Wiederholung der Segmente/Gruppen
Zähler = Nummer der Segmente/Gruppen im Standard

St = Status
EDIFACT: M=Muss/Mandatory, C=Conditional
Anwendung: R=Erforderlich/Required, O=Optional,
D=Abhängig von/Dependent, N=Nicht benutzt/Not used

## Segmentlayout

| Zähler | Nr | Bez | Standard St | Standard MaxWdh | BDEW St | BDEW MaxWdh | Ebene | Name |
|---|---|---|---|---|---|---|---|---|
| 0180 | | **SG4** | C | 99999 | D | 1 | 1 | **Identifikation einer Liste** |
| 0350 | | **SG6** | C | 99 | R | 1 | 2 | **Prüfidentifikator** |
| 0360 | 16 | **RFF** | M | 1 | M | 1 | 2 | **Prüfidentifikator** |

| | | Standard | BDEW | |
|---|---|---|---|---|
| Bez | Name | St Format | St Format | Anwendung / Bemerkung |
| RFF | | | | |
| C506 | Referenz | M | M | |
| 1153 | Referenz, Qualifier | M an..3 | M an..3 | **Z13 Prüfidentifikator** |
| 1154 | Referenz, Identifikation | C an..70 | R n5 | Prüfidentifikator<br>**11065 MaBiS / Lieferantenclearingliste**<br>**11066 MaBiS / Korrekturliste zu Lieferantenclearingliste**<br>**11067 MaBiS / Bilanzkreiszuordnungsliste**<br>**11069 MaBiS / Clearingliste DZR**<br>**11070 MaBiS / Clearingliste BAS**<br>**11073 MaBiS / Übermittlung der Profildefinitionen**<br>**11195 MaBiS / Bilanzierungsgebietsclearing- / DZÜ-Liste**<br>**11196 MaBiS / Antwort auf die Bilanzierungsgebietsclearing- / DZÜ-Liste**<br>**11201 Redispatch / LF-AACL**<br>**11202 Redispatch / Korrekturliste LF-AACL** |

**Bemerkung:**

**Beispiel:**

```
RFF+Z13:11065'
```

Bez = Objekt-Bezeichner
Nr = Laufende Segmentnummer im Guide
MaxWdh = Maximale Wiederholung der Segmente/Gruppen
Zähler = Nummer der Segmente/Gruppen im Standard

St = Status
EDIFACT: M=Muss/Mandatory, C=Conditional
Anwendung: R=Erforderlich/Required, O=Optional,
D=Abhängig von/Dependent, N=Nicht benutzt/Not used

## Segmentlayout

| Zähler | Nr | Bez | Standard St | Standard MaxWdh | BDEW St | BDEW MaxWdh | Ebene | Name |
|---|---|---|---|---|---|---|---|---|
| 0180 | | **SG4** | C | 99999 | D | 1 | 1 | **Identifikation einer Liste** |
| 0350 | | **SG6** | C | 99 | D | 99 | 2 | **Referenz auf eine Liste** |
| 0360 | 17 | **RFF** | M | 1 | M | 1 | 2 | **Referenzangaben** |

| Bez | Name | Standard St Format | BDEW St Format | Anwendung / Bemerkung |
|---|---|---|---|---|
| RFF | | | | |
| C506 | Referenz | M | M | |
| 1153 | Referenz, Qualifier | M an..3 | M an..3 | **TN Transaktions-Referenznummer** |
| 1154 | Referenz, Identifikation | C an..70 | R an..70 | |

**Bemerkung:**

**Beispiel:**
```
RFF+TN:64739202'
```

Bez = Objekt-Bezeichner
Nr = Laufende Segmentnummer im Guide
MaxWdh = Maximale Wiederholung der Segmente/Gruppen
Zähler = Nummer der Segmente/Gruppen im Standard

St = Status
EDIFACT: M=Muss/Mandatory, C=Conditional
Anwendung: R=Erforderlich/Required, O=Optional,
D=Abhängig von/Dependent, N=Nicht benutzt/Not used

## Segmentlayout

| Zähler | Nr | Bez | Standard St | Standard MaxWdh | BDEW St | BDEW MaxWdh | Ebene | Name |
|---|---|---|---|---|---|---|---|---|
| 0180 | | **SG4** | C | 99999 | D | 1 | 1 | **Identifikation einer Liste** |
| 0410 | | **SG8** | C | 99999 | D | 1 | 2 | **Daten der Summenzeitreihe** |
| 0420 | 18 | **SEQ** | M | 1 | M | 1 | 2 | **Daten der Summenzeitreihe** |

| Bez | Name | Standard St Format | BDEW St Format | Anwendung / Bemerkung |
|---|---|---|---|---|
| SEQ | | | | |
| 1229 | Handlung, Code | C an..3 | R an..3 | **Z22 Daten der Summenzeitreihe** |

**Bemerkung:**
Dieses Segment wird benutzt, um die Segmentgruppe einzuleiten. Das Segment dient dazu die nachfolgenden Daten einem Meldepunkt zuzuordnen.

Die SG8 Daten des MaBiS-ZP eines Vorgangs enthält alle Informationen, die sich auf eine einzelne MaBiS-ZP in einem Vorgang beziehen.

**Beispiel:**
```
SEQ+Z22'
```

Bez = Objekt-Bezeichner
Nr = Laufende Segmentnummer im Guide
MaxWdh = Maximale Wiederholung der Segmente/Gruppen
Zähler = Nummer der Segmente/Gruppen im Standard

St = Status
EDIFACT: M=Muss/Mandatory, C=Conditional
Anwendung: R=Erforderlich/Required, O=Optional, D=Abhängig von/Dependent, N=Nicht benutzt/Not used

## Segmentlayout

| Zähler | Nr | Bez | Standard St | Standard MaxWdh | BDEW St | BDEW MaxWdh | Ebene | Name |
|---|---|---|---|---|---|---|---|---|
| 0180 | | **SG4** | C | 99999 | D | 1 | 1 | **Identifikation einer Liste** |
| 0410 | | **SG8** | C | 99999 | D | 1 | 2 | **Daten der Summenzeitreihe** |
| 0430 | 19 | **RFF** | C | 9 | D | 1 | 3 | **Versionsangabe der Summenzeitreihe** |

| Bez | Name | Standard St Format | BDEW St Format | Anwendung / Bemerkung |
|---|---|---|---|---|
| RFF | | | | |
| C506 | Referenz | M | M | |
| 1153 | Referenz, Qualifier | M an..3 | M an..3 | **AUU Referenz auf eine Zeitreihe** |
| 1154 | Referenz, Identifikation | C an..70 | R an..70 | Version der Zeitreihe |

**Bemerkung:**
Über dieses Segment erfolgt die Referenzierung auf die Version der betrachteten Zeitreihe. Es dient zur Angabe der Version der Zeitreihe nach MaBiS.

**Beispiel:**
```
RFF+AUU:20100608090156'
```

Bez = Objekt-Bezeichner
Nr = Laufende Segmentnummer im Guide
MaxWdh = Maximale Wiederholung der Segmente/Gruppen
Zähler = Nummer der Segmente/Gruppen im Standard

St = Status
EDIFACT: M=Muss/Mandatory, C=Conditional
Anwendung: R=Erforderlich/Required, O=Optional,
D=Abhängig von/Dependent, N=Nicht benutzt/Not used

## Segmentlayout

| Zähler | Nr | Bez | Standard St | Standard MaxWdh | BDEW St | BDEW MaxWdh | Ebene | Name |
|---|---|---|---|---|---|---|---|---|
| 0180 | | **SG4** | C | 99999 | D | 1 | 1 | **Identifikation einer Liste** |
| 0410 | | **SG8** | C | 99999 | D | 1 | 2 | **Daten der Summenzeitreihe** |
| 0500 | | **SG10** | C | 99 | D | 1 | 3 | **Bilanzkreis** |
| 0510 | 20 | **CCI** | M | 1 | R | 1 | 3 | **Bilanzkreis** |

| | | Standard | | BDEW | | |
|---|---|---|---|---|---|---|
| Bez | Name | St | Format | St | Format | Anwendung / Bemerkung |
| CCI | | | | | | |
| 7059 | Klassentyp, Code | C | an..3 | R | an..3 | **Z19 Bilanzkreis** |
| C502 | Einzelheiten zu Maßangaben | C | | N | | |
| 6313 | Gemessene Dimension, Code | C | an..3 | N | | Nicht benutzt |
| C240 | Merkmalsbeschreibung | C | | R | | |
| 7037 | Merkmal, Code | M | an..17 | M | an..17 | Bilanzkreis |

**Bemerkung:**
Dieses Segment wird zur Angabe des Bilanzkreises benutzt. Hier muss der vom BDEW vergebene EIC-Code verwendet werden.

Es wird der Bilanzkreis bzw. das Konto angegeben, auf dem die Bilanzierung durchgeführt wird.

**Beispiel:**
```
CCI+Z19++NCHB999123220000'
```

Bez = Objekt-Bezeichner
Nr = Laufende Segmentnummer im Guide
MaxWdh = Maximale Wiederholung der Segmente/Gruppen
Zähler = Nummer der Segmente/Gruppen im Standard

St = Status
EDIFACT: M=Muss/Mandatory, C=Conditional
Anwendung: R=Erforderlich/Required, O=Optional,
D=Abhängig von/Dependent, N=Nicht benutzt/Not used

## Segmentlayout

| Zähler | Nr | Bez | Standard St | Standard MaxWdh | BDEW St | BDEW MaxWdh | Ebene | Name |
|---|---|---|---|---|---|---|---|---|
| 0180 | | **SG4** | C | 99999 | D | 99999 | 1 | **Vorgangs-Identifikation** |
| 0190 | 21 | **IDE** | M | 1 | M | 1 | 1 | **Vorgang** |

| | | Standard | BDEW | |
|---|---|---|---|---|
| Bez | Name | St Format | St Format | Anwendung / Bemerkung |
| IDE | | | | |
| 7495 | Objekt, Qualifier | M an..3 | M an..3 | **24 Transaktion** |
| C206 | Identifikationsnummer | C | R | |
| 7402 | Objekt, Identifikation | M an..35 | M an..35 | Vorgangsnummer |

**Bemerkung:**
Dieses Segment dient zur datei- und nachrichtenübergreifenden eindeutigen Identifikation eines einzelnen Vorgangs. Die Nutzung der vollen Zeichenlänge ist nicht notwendig.
Hinweis zu DE7402:
Es ist zu beachten, dass die Eindeutigkeit sowohl für das IDE+Z01 als auch für das IDE+24 übergreifend eingehalten werden muss. Das bedeutet, eine bereits verwendete Nummer in einem IDE+24 darf sowohl in diesem als auch in dem anderem IDE+Z01 nicht mehr genutzt werden.

**Beispiel:**
```
IDE+24+VorgangsId12345'
```

```
Dieser Vorgang (Transaktion) hat die Nummer VorgangsId12345.
```

Bez = Objekt-Bezeichner
Nr = Laufende Segmentnummer im Guide
MaxWdh = Maximale Wiederholung der Segmente/Gruppen
Zähler = Nummer der Segmente/Gruppen im Standard

St = Status
EDIFACT: M=Muss/Mandatory, C=Conditional
Anwendung: R=Erforderlich/Required, O=Optional, D=Abhängig von/Dependent, N=Nicht benutzt/Not used

## Segmentlayout

| Zähler | Nr | Bez | Standard St | Standard MaxWdh | BDEW St | BDEW MaxWdh | Ebene | Name |
|---|---|---|---|---|---|---|---|---|
| 0180 | | **SG4** | C | 99999 | D | 99999 | 1 | **Vorgangs-Identifikation** |
| 0220 | 22 | **IMD** | C | 9 | D | 1 | 2 | **Identifikationslogik** |

| Bez | Name | Standard St | Standard Format | BDEW St | BDEW Format | Anwendung / Bemerkung |
|---|---|---|---|---|---|---|
| IMD | | | | | | |
| 7077 | Beschreibungsformat, Code | C | an..3 | N | | Nicht benutzt |
| C272 | Produkt/Leistung | C | | C | | |
| 7081 | Produkt/Leistung, Code | C | an..3 | D | an..3 | **Z36 Identifikationslogik** |
| C273 | Produkt-/ Leistungsbeschreibung | C | | C | | |
| 7009 | Produkt-/ Leistungsbeschreibung, Code | C | an..17 | D | an..3 | Identifikationslogik<br>**Z12 Marktlokations-ID**<br>**Z13 Alle Identifikationsdaten** |

**Bemerkung:**
Mit diesem Segment teilt der Absender der Nachricht mit, ob der Empfänger ausschließlich über die Marktlokations-ID die Identifikation der Marktlokation durchzuführen hat oder ob er alle im Geschäftsvorfall enthaltenen Identifikationsdaten dafür zu berücksichtigen hat.

**Beispiel:**
```
IMD++Z36+Z12'
```

Bez = Objekt-Bezeichner
Nr = Laufende Segmentnummer im Guide
MaxWdh = Maximale Wiederholung der Segmente/Gruppen
Zähler = Nummer der Segmente/Gruppen im Standard

St = Status
EDIFACT: M=Muss/Mandatory, C=Conditional
Anwendung: R=Erforderlich/Required, O=Optional, D=Abhängig von/Dependent, N=Nicht benutzt/Not used

## Segmentlayout

| Zähler | Nr | Bez | Standard St | Standard MaxWdh | BDEW St | BDEW MaxWdh | Ebene | Name |
|---|---|---|---|---|---|---|---|---|
| 0180 | | **SG4** | C | 99999 | D | 99999 | 1 | **Vorgangs-Identifikation** |
| 0230 | 23 | **DTM** | C | 99 | D | 1 | 2 | **Datum zum geplanten Leistungsbeginn** |

| Bez | Name | Standard St | Standard Format | BDEW St | BDEW Format | Anwendung / Bemerkung |
|---|---|---|---|---|---|---|
| DTM | | | | | | |
| C507 | Datum/Uhrzeit/Zeitspanne | M | | M | | |
| 2005 | Datums- oder Uhrzeit- oder Zeitspannen-Funktion, Qualifier | M | an..3 | M | an..3 | **76 Lieferdatum/-zeit, geplant** |
| 2380 | Datum oder Uhrzeit oder Zeitspanne, Wert | C | an..35 | R | an..35 | |
| 2379 | Datums- oder Uhrzeit- oder Zeitspannen-Format, Code | C | an..3 | R | an..3 | **102 CCYYMMDD** |

**Bemerkung:**
Dieses Segment wird benutzt, um den geplanten Beginn einer Leistung oder einer Zuordnung zu bestimmen. Hier wird der geplante Leistungsbeginn für den Messstellenbetrieb angegeben.

**Beispiel:**
```
DTM+76:20071001:102'
```

Bez = Objekt-Bezeichner
Nr = Laufende Segmentnummer im Guide
MaxWdh = Maximale Wiederholung der Segmente/Gruppen
Zähler = Nummer der Segmente/Gruppen im Standard

St = Status
EDIFACT: M=Muss/Mandatory, C=Conditional
Anwendung: R=Erforderlich/Required, O=Optional,
D=Abhängig von/Dependent, N=Nicht benutzt/Not used

## Segmentlayout

| Zähler | Nr | Bez | Standard St | Standard MaxWdh | BDEW St | BDEW MaxWdh | Ebene | Name |
|---|---|---|---|---|---|---|---|---|
| 0180 | | **SG4** | C | 99999 | D | 99999 | 1 | **Vorgangs-Identifikation** |
| 0230 | 24 | **DTM** | C | 99 | D | 1 | 2 | **Datum und Uhrzeit der Übergabe** |

| Bez | Name | Standard St | Standard Format | BDEW St | BDEW Format | Anwendung / Bemerkung |
|---|---|---|---|---|---|---|
| DTM | | | | | | |
| C507 | Datum/Uhrzeit/Zeitspanne | M | | M | | |
| 2005 | Datums- oder Uhrzeit- oder Zeitspannen-Funktion, Qualifier | M | an..3 | M | an..3 | **294 Datum/Zeit der Übergabe, geplant** |
| 2380 | Datum oder Uhrzeit oder Zeitspanne, Wert | C | an..35 | R | an..35 | |
| 2379 | Datums- oder Uhrzeit- oder Zeitspannen-Format, Code | C | an..3 | R | an..3 | **203 CCYYMMDDHHMM** |

**Bemerkung:**
Dieses Segment wird benutzt, um den geplanten Beginn einer Leistung oder einer Zuordnung zu bestimmen. Hier wird das Datum für die Geräteübergabe bzw. -übernahme angegeben.

**Beispiel:**
```
DTM+294:200710011330:203'
```

Bez = Objekt-Bezeichner
Nr = Laufende Segmentnummer im Guide
MaxWdh = Maximale Wiederholung der Segmente/Gruppen
Zähler = Nummer der Segmente/Gruppen im Standard

St = Status
EDIFACT: M=Muss/Mandatory, C=Conditional
Anwendung: R=Erforderlich/Required, O=Optional, D=Abhängig von/Dependent, N=Nicht benutzt/Not used

## Segmentlayout

| Zähler | Nr | Bez | Standard St | Standard MaxWdh | BDEW St | BDEW MaxWdh | Ebene | Name |
|---|---|---|---|---|---|---|---|---|
| 0180 | | **SG4** | C | 99999 | D | 99999 | 1 | **Vorgangs-Identifikation** |
| 0230 | 25 | **DTM** | C | 99 | D | 1 | 2 | **Beginn zum** |

| Bez | Name | Standard St | Standard Format | BDEW St | BDEW Format | Anwendung / Bemerkung |
|---|---|---|---|---|---|---|
| DTM | | | | | | |
| C507 | Datum/Uhrzeit/Zeitspanne | M | | M | | |
| 2005 | Datums- oder Uhrzeit- oder Zeitspannen-Funktion, Qualifier | M | an..3 | M | an..3 | **92 Datum Vertragsbeginn** |
| 2380 | Datum oder Uhrzeit oder Zeitspanne, Wert | C | an..35 | R | an..35 | |
| 2379 | Datums- oder Uhrzeit- oder Zeitspannen-Format, Code | C | an..3 | R | an..3 | **102 CCYYMMDD** |

**Bemerkung:**
Dieses Segment wird benutzt, um den Beginn einer Lieferung oder einer Zuordnung zu bestimmen.

**Beispiel:**
```
DTM+92:20071001:102'
```

```
In diesem Beispiel ist der Lieferbeginn an der betroffenen Marktlokation zu dem Stichtag 01.10.
2007 inklusive des gesamten (Gas-)Tages.
```

Bez = Objekt-Bezeichner
Nr = Laufende Segmentnummer im Guide
MaxWdh = Maximale Wiederholung der Segmente/Gruppen
Zähler = Nummer der Segmente/Gruppen im Standard

St = Status
EDIFACT: M=Muss/Mandatory, C=Conditional
Anwendung: R=Erforderlich/Required, O=Optional,
D=Abhängig von/Dependent, N=Nicht benutzt/Not used

## Segmentlayout

| Zähler | Nr | Bez | Standard St | Standard MaxWdh | BDEW St | BDEW MaxWdh | Ebene | Name |
|---|---|---|---|---|---|---|---|---|
| 0180 | | **SG4** | C | 99999 | D | 99999 | 1 | **Vorgangs-Identifikation** |
| 0230 | 26 | **DTM** | C | 99 | D | 1 | 2 | **Ende zum** |

| Bez | Name | Standard St | Standard Format | BDEW St | BDEW Format | Anwendung / Bemerkung |
|---|---|---|---|---|---|---|
| DTM | | | | | | |
| C507 | Datum/Uhrzeit/Zeitspanne | M | | M | | |
| 2005 | Datums- oder Uhrzeit- oder Zeitspannen-Funktion, Qualifier | M | an..3 | M | an..3 | **93 Datum Vertragsende** |
| 2380 | Datum oder Uhrzeit oder Zeitspanne, Wert | C | an..35 | R | an..35 | |
| 2379 | Datums- oder Uhrzeit- oder Zeitspannen-Format, Code | C | an..3 | R | an..3 | **102 CCYYMMDD** |

**Bemerkung:**
Dieses Segment wird benutzt, um z. B. das Ende der Netznutzung oder Zuordnung zu bestimmen.

**Beispiel:**
```
DTM+93:20070930:102'
```

```
In diesem Beispiel erfolgt die Kündigung an der betroffenen Marktlokation zum Ende des 30.09.2007
inklusive des gesamten (Gas-)Tages.
```

Bez = Objekt-Bezeichner
Nr = Laufende Segmentnummer im Guide
MaxWdh = Maximale Wiederholung der Segmente/Gruppen
Zähler = Nummer der Segmente/Gruppen im Standard

St = Status
EDIFACT: M=Muss/Mandatory, C=Conditional
Anwendung: R=Erforderlich/Required, O=Optional,
D=Abhängig von/Dependent, N=Nicht benutzt/Not used

## Segmentlayout

| Zähler | Nr | Bez | Standard St | Standard MaxWdh | BDEW St | BDEW MaxWdh | Ebene | Name |
|---|---|---|---|---|---|---|---|---|
| 0180 | | **SG4** | C | 99999 | D | 99999 | 1 | **Vorgangs-Identifikation** |
| 0230 | 27 | **DTM** | C | 99 | D | 1 | 2 | **Datum des bereits bestätigten Vertragsendes** |

| Bez | Name | Standard St Format | BDEW St Format | Anwendung / Bemerkung |
|---|---|---|---|---|
| DTM | | | | |
| C507 | Datum/Uhrzeit/Zeitspanne | M | M | |
| 2005 | Datums- oder Uhrzeit- oder Zeitspannen-Funktion, Qualifier | M an..3 | M an..3 | **Z05 gegenüber Kunde bestätigtes Kündigungsdatum**<br>**Z06 gegenüber Lieferant bestätigtes Kündigungsdatum** |
| 2380 | Datum oder Uhrzeit oder Zeitspanne, Wert | C an..35 | R an..35 | |
| 2379 | Datums- oder Uhrzeit- oder Zeitspannen-Format, Code | C an..3 | R an..3 | **102 CCYYMMDD** |

**Bemerkung:**
Dieses Segment wird benutzt, um den Kündigungstermin des bereits wirksam gekündigten Vertrages mitzuteilen. Zudem wird unterschieden, ob die Kündigung durch den Kunden oder einen anderen berechtigten Marktpartner angestoßen wurde.

**Beispiel:**
```
DTM+Z05:20110930:102'
```

Bez = Objekt-Bezeichner
Nr = Laufende Segmentnummer im Guide
MaxWdh = Maximale Wiederholung der Segmente/Gruppen
Zähler = Nummer der Segmente/Gruppen im Standard

St = Status
EDIFACT: M=Muss/Mandatory, C=Conditional
Anwendung: R=Erforderlich/Required, O=Optional, D=Abhängig von/Dependent, N=Nicht benutzt/Not used

## Segmentlayout

| Zähler | Nr | Bez | Standard St | Standard MaxWdh | BDEW St | BDEW MaxWdh | Ebene | Name |
|---|---|---|---|---|---|---|---|---|
| 0180 | | **SG4** | C | 99999 | D | 99999 | 1 | **Vorgangs-Identifikation** |
| 0230 | 28 | **DTM** | C | 99 | D | 1 | 2 | **Änderung zum, Gültigkeit, Beginndatum** |

| Bez | Name | Standard St | Standard Format | BDEW St | BDEW Format | Anwendung / Bemerkung |
|---|---|---|---|---|---|---|
| DTM | | | | | | |
| C507 | Datum/Uhrzeit/Zeitspanne | M | | M | | |
| 2005 | Datums- oder Uhrzeit- oder Zeitspannen-Funktion, Qualifier | M | an..3 | M | an..3 | **157 Gültigkeit, Beginndatum** |
| 2380 | Datum oder Uhrzeit oder Zeitspanne, Wert | C | an..35 | R | an..35 | |
| 2379 | Datums- oder Uhrzeit- oder Zeitspannen-Format, Code | C | an..3 | R | an..3 | **102 CCYYMMDD**<br>**203 CCYYMMDDHHMM** |

**Bemerkung:**

**Beispiel:**
```
DTM+157:20070930:102'
```

Bez = Objekt-Bezeichner
Nr = Laufende Segmentnummer im Guide
MaxWdh = Maximale Wiederholung der Segmente/Gruppen
Zähler = Nummer der Segmente/Gruppen im Standard

St = Status
EDIFACT: M=Muss/Mandatory, C=Conditional
Anwendung: R=Erforderlich/Required, O=Optional,
D=Abhängig von/Dependent, N=Nicht benutzt/Not used

## Segmentlayout

| Zähler | Nr | Bez | Standard St | Standard MaxWdh | BDEW St | BDEW MaxWdh | Ebene | Name |
|---|---|---|---|---|---|---|---|---|
| 0180 | | **SG4** | C | 99999 | D | 99999 | 1 | **Vorgangs-Identifikation** |
| 0230 | 29 | **DTM** | C | 99 | D | 1 | 2 | **Ende zum (nächstmöglichem Termin)** |

| Bez | Name | Standard St | Standard Format | BDEW St | BDEW Format | Anwendung / Bemerkung |
|---|---|---|---|---|---|---|
| DTM | | | | | | |
| C507 | Datum/Uhrzeit/Zeitspanne | M | | M | | |
| 2005 | Datums- oder Uhrzeit- oder Zeitspannen-Funktion, Qualifier | M | an..3 | M | an..3 | **471 Ende zum (nächstmöglichem Termin)** |
| 2380 | Datum oder Uhrzeit oder Zeitspanne, Wert | C | an..35 | R | an..35 | |
| 2379 | Datums- oder Uhrzeit- oder Zeitspannen-Format, Code | C | an..3 | R | an..3 | **102 CCYYMMDD** |

**Bemerkung:**

**Beispiel:**

```
DTM+471:20070930:102'
```

In diesem Beispiel erfolgt die Kündigung zum nächstmöglichen Termin ab Ende des 30.09.2007 inklusive des gesamten (Gas-)Tages.

Bez = Objekt-Bezeichner
Nr = Laufende Segmentnummer im Guide
MaxWdh = Maximale Wiederholung der Segmente/Gruppen
Zähler = Nummer der Segmente/Gruppen im Standard

St = Status
EDIFACT: M=Muss/Mandatory, C=Conditional
Anwendung: R=Erforderlich/Required, O=Optional, D=Abhängig von/Dependent, N=Nicht benutzt/Not used

## Segmentlayout

| Zähler | Nr | Bez | Standard St | Standard MaxWdh | BDEW St | BDEW MaxWdh | Ebene | Name |
|---|---|---|---|---|---|---|---|---|
| 0180 | | **SG4** | C | 99999 | D | 99999 | 1 | **Vorgangs-Identifikation** |
| 0230 | 30 | **DTM** | C | 99 | D | 1 | 2 | **Bilanzierungsbeginn** |

| Bez | Name | Standard St | Standard Format | BDEW St | BDEW Format | Anwendung / Bemerkung |
|---|---|---|---|---|---|---|
| DTM | | | | | | |
| C507 | Datum/Uhrzeit/Zeitspanne | M | | M | | |
| 2005 | Datums- oder Uhrzeit- oder Zeitspannen-Funktion, Qualifier | M | an..3 | M | an..3 | **158 Bilanzierungsbeginn** |
| 2380 | Datum oder Uhrzeit oder Zeitspanne, Wert | C | an..35 | R | an..35 | |
| 2379 | Datums- oder Uhrzeit- oder Zeitspannen-Format, Code | C | an..3 | R | an..3 | **102 CCYYMMDD**<br>**203 CCYYMMDDHHMM** |

**Bemerkung:**
Dieses Segment wird benutzt, um den Beginn der Zuordnung einer Marktlokation bzw. Tranche zu einem Bilanzkreis mitzuteilen.

**Beispiel:**
```
DTM+158:20070930:102'
```

Bez = Objekt-Bezeichner
Nr = Laufende Segmentnummer im Guide
MaxWdh = Maximale Wiederholung der Segmente/Gruppen
Zähler = Nummer der Segmente/Gruppen im Standard

St = Status
EDIFACT: M=Muss/Mandatory, C=Conditional
Anwendung: R=Erforderlich/Required, O=Optional,
D=Abhängig von/Dependent, N=Nicht benutzt/Not used

## Segmentlayout

| Zähler | Nr | Bez | Standard St | Standard MaxWdh | BDEW St | BDEW MaxWdh | Ebene | Name |
|---|---|---|---|---|---|---|---|---|
| 0180 | | **SG4** | C | 99999 | D | 99999 | 1 | **Vorgangs-Identifikation** |
| 0230 | 31 | **DTM** | C | 99 | D | 1 | 2 | **Bilanzierungsende** |

| Bez | Name | Standard St | Standard Format | BDEW St | BDEW Format | Anwendung / Bemerkung |
|---|---|---|---|---|---|---|
| DTM | | | | | | |
| C507 | Datum/Uhrzeit/Zeitspanne | M | | M | | |
| 2005 | Datums- oder Uhrzeit- oder Zeitspannen-Funktion, Qualifier | M | an..3 | M | an..3 | **159 Bilanzierungsende** |
| 2380 | Datum oder Uhrzeit oder Zeitspanne, Wert | C | an..35 | R | an..35 | |
| 2379 | Datums- oder Uhrzeit- oder Zeitspannen-Format, Code | C | an..3 | R | an..3 | **102 CCYYMMDD**<br>**203 CCYYMMDDHHMM** |

**Bemerkung:**
Dieses Segment wird benutzt, um die Beendigung der Zuordnung einer Marktlokation bzw. Tranche zu einem Bilanzkreis mitzuteilen.

**Beispiel:**
```
DTM+159:20070930:102'
```

Bez = Objekt-Bezeichner
Nr = Laufende Segmentnummer im Guide
MaxWdh = Maximale Wiederholung der Segmente/Gruppen
Zähler = Nummer der Segmente/Gruppen im Standard

St = Status
EDIFACT: M=Muss/Mandatory, C=Conditional
Anwendung: R=Erforderlich/Required, O=Optional,
D=Abhängig von/Dependent, N=Nicht benutzt/Not used

## Segmentlayout

| Zähler | Nr | Bez | Standard St | Standard MaxWdh | BDEW St | BDEW MaxWdh | Ebene | Name |
|---|---|---|---|---|---|---|---|---|
| 0180 | | **SG4** | C | 99999 | D | 99999 | 1 | **Vorgangs-Identifikation** |
| 0230 | 32 | **DTM** | C | 99 | D | 1 | 2 | **Kündigungsfrist des Vertrags** |

| Bez | Name | Standard St Format | BDEW St Format | Anwendung / Bemerkung |
|---|---|---|---|---|
| DTM | | | | |
| C507 | Datum/Uhrzeit/Zeitspanne | M | M | |
| 2005 | Datums- oder Uhrzeit- oder Zeitspannen-Funktion, Qualifier | M an..3 | M an..3 | **Z01 Kündigungsfrist** |
| 2380 | Datum oder Uhrzeit oder Zeitspanne, Wert | C an..35 | R an..35 | |
| 2379 | Datums- oder Uhrzeit- oder Zeitspannen-Format, Code | C an..3 | R an..3 | **Z01 ZZRB** |

**Bemerkung:**
Dieses Segment wird benutzt, um die Kündigungsfrist zu übermitteln.

DE2379:
Mit Z01 wird eine individuell erstellte Formatierung zur Abbildung der Kündigungsfristenmöglichkeiten aufgebaut. Zur Abbildung der Kündigungsfristen ist das Format ZZRB anzuwenden, das im Detail folgendes bedeutet:
ZZ ist die Nennung einer Anzahl von Tagen oder Monaten bis zum Bezugszeitpunkt.
Anschließend erfolgt unter R die Angabe der Einheit (T = Tag(e), W = Woche(n), M = Monat(e)) der mit ZZ beschriebenen Zahl. Mit B wird der Bezugszeitpunkt (M = zum Monatsende, Q = zum Quartalsende, H = zum Halbjahresende, J = zum Jahresende, T = Termin, der in weiterem Z10 mit DE2379=102 oder 106 genannt wird, R = rollierend zu beliebigem Termin in der Zukunft unter Einhaltung der Frist) ausgedrückt. Die Bezugszeitpunkte sind Angaben, die sich immer auf das Kalenderjahr beziehen.

**Beispiel:**
```
DTM+Z01:03MQ:Z01'

Nachfolgend noch einige Beispiele zur Übermittlung der Kündigungsfrist in der Kommunikation von LF
zu LF:

Beispiel 1:
DTM+Z01:30TM:Z01'
Dies entspricht der Kündigungsfrist von 30 Tagen zum Monatsende.

Beispiel 2:
DTM+Z01:03MJ:Z01'
Dies entspricht der Kündigungsfrist von 3 Monaten zum Jahresende. Somit hat die Kündigung 3 Monate
vor dem 31.12. zu erfolgen.

Beispiel 3:
DTM+Z01:01MQ:Z01'
Dies entspricht der Kündigungsfrist von 1 Monat zum Quartalsende.

Beispiel 4:
DTM+Z01:01MM:Z01'
Dies entspricht der Kündigungsfrist von 1 Monat zum Monatsende.

Beispiel 5:
DTM+Z01:01MT:Z01'
DTM+Z10:20121115:102'
Dies entspricht der Kündigungsfrist von 1 Monat zum 15.11.2012.

Beispiel 6:
DTM+Z01:02WT:Z01'
DTM+Z10:1120:106'
Dies entspricht der Kündigungsfrist von 2 Wochen zum 20. eines Monats ab November.

Beispiel 7:
DTM+Z01:14TR:Z01'
Dies entspricht einer rollierenden Kündigungsfrist von 14 Tagen in der Zukunft.
```

Bez = Objekt-Bezeichner
Nr = Laufende Segmentnummer im Guide
MaxWdh = Maximale Wiederholung der Segmente/Gruppen
Zähler = Nummer der Segmente/Gruppen im Standard

St = Status
EDIFACT: M=Muss/Mandatory, C=Conditional
Anwendung: R=Erforderlich/Required, O=Optional, D=Abhängig von/Dependent, N=Nicht benutzt/Not used

## Segmentlayout

| Zähler | Nr | Bez | Standard St | Standard MaxWdh | BDEW St | BDEW MaxWdh | Ebene | Name |
|---|---|---|---|---|---|---|---|---|
| 0180 | | **SG4** | C | 99999 | D | 99999 | 1 | **Vorgangs-Identifikation** |
| 0230 | 33 | **DTM** | C | 99 | D | 1 | 2 | **Kündigungstermin des Vertrags** |

| | | Standard | | BDEW | | |
|---|---|---|---|---|---|---|
| Bez | Name | St | Format | St | Format | Anwendung / Bemerkung |
| DTM | | | | | | |
| C507 | Datum/Uhrzeit/Zeitspanne | M | | M | | |
| 2005 | Datums- oder Uhrzeit- oder Zeitspannen-Funktion, Qualifier | M | an..3 | M | an..3 | **Z10 Kündigungstermin** |
| 2380 | Datum oder Uhrzeit oder Zeitspanne, Wert | C | an..35 | R | an..35 | |
| 2379 | Datums- oder Uhrzeit- oder Zeitspannen-Format, Code | C | an..3 | R | an..3 | **102 CCYYMMDD**<br>**106 MMDD** |

**Bemerkung:**
Dieses Segment wird benutzt, um den Kündigungstermin zu übermitteln.

**Beispiel:**
```
DTM+Z10:0430:106'
```

Bez = Objekt-Bezeichner
Nr = Laufende Segmentnummer im Guide
MaxWdh = Maximale Wiederholung der Segmente/Gruppen
Zähler = Nummer der Segmente/Gruppen im Standard

St = Status
EDIFACT: M=Muss/Mandatory, C=Conditional
Anwendung: R=Erforderlich/Required, O=Optional,
D=Abhängig von/Dependent, N=Nicht benutzt/Not used

## Segmentlayout

| Zähler | Nr | Bez | Standard St | Standard MaxWdh | BDEW St | BDEW MaxWdh | Ebene | Name |
|---|---|---|---|---|---|---|---|---|
| 0180 | | **SG4** | C | 99999 | D | 99999 | 1 | **Vorgangs-Identifikation** |
| 0230 | 34 | **DTM** | C | 99 | D | 1 | 2 | **Lieferbeginndatum in Bearbeitung** |

| Bez | Name | Standard St | Standard Format | BDEW St | BDEW Format | Anwendung / Bemerkung |
|---|---|---|---|---|---|---|
| DTM | | | | | | |
| C507 | Datum/Uhrzeit/Zeitspanne | M | | M | | |
| 2005 | Datums- oder Uhrzeit- oder Zeitspannen-Funktion, Qualifier | M | an..3 | M | an..3 | **Z07 Lieferbeginndatum in Bearbeitung** |
| 2380 | Datum oder Uhrzeit oder Zeitspanne, Wert | C | an..35 | R | an..35 | |
| 2379 | Datums- oder Uhrzeit- oder Zeitspannen-Format, Code | C | an..3 | R | an..3 | **102 CCYYMMDD** |

**Bemerkung:**
Dieses Segment wird benutzt, um mitzuteilen welches Datum für einen Vertragsbeginn aktuell in Bearbeitung ist.

**Beispiel:**
```
DTM+Z07:20120401:102'
```

Bez = Objekt-Bezeichner
Nr = Laufende Segmentnummer im Guide
MaxWdh = Maximale Wiederholung der Segmente/Gruppen
Zähler = Nummer der Segmente/Gruppen im Standard

St = Status
EDIFACT: M=Muss/Mandatory, C=Conditional
Anwendung: R=Erforderlich/Required, O=Optional,
D=Abhängig von/Dependent, N=Nicht benutzt/Not used

## Segmentlayout

| Zähler | Nr | Bez | Standard St | Standard MaxWdh | BDEW St | BDEW MaxWdh | Ebene | Name |
|---|---|---|---|---|---|---|---|---|
| 0180 | | **SG4** | C | 99999 | D | 99999 | 1 | **Vorgangs-Identifikation** |
| 0230 | 35 | **DTM** | C | 99 | D | 1 | 2 | **Datum für nächste Bearbeitung** |

| Bez | Name | Standard St | Standard Format | BDEW St | BDEW Format | Anwendung / Bemerkung |
|---|---|---|---|---|---|---|
| DTM | | | | | | |
| C507 | Datum/Uhrzeit/Zeitspanne | M | | M | | |
| 2005 | Datums- oder Uhrzeit- oder Zeitspannen-Funktion, Qualifier | M | an..3 | M | an..3 | **Z08 Datum für nächste Bearbeitung** |
| 2380 | Datum oder Uhrzeit oder Zeitspanne, Wert | C | an..35 | R | an..35 | |
| 2379 | Datums- oder Uhrzeit- oder Zeitspannen-Format, Code | C | an..3 | R | an..3 | **102 CCYYMMDD** |

**Bemerkung:**
Dieses Segment wird benutzt, um mitzuteilen ab welchem Datum wieder eine Bearbeitung von Anmeldungen beim NB erfolgen kann.

**Beispiel:**
```
DTM+Z08:20120401:102'
```

Bez = Objekt-Bezeichner
Nr = Laufende Segmentnummer im Guide
MaxWdh = Maximale Wiederholung der Segmente/Gruppen
Zähler = Nummer der Segmente/Gruppen im Standard

St = Status
EDIFACT: M=Muss/Mandatory, C=Conditional
Anwendung: R=Erforderlich/Required, O=Optional, D=Abhängig von/Dependent, N=Nicht benutzt/Not used

## Segmentlayout

| Zähler | Nr | Bez | Standard St | Standard MaxWdh | BDEW St | BDEW MaxWdh | Ebene | Name |
|---|---|---|---|---|---|---|---|---|
| 0180 | | **SG4** | C | 99999 | D | 99999 | 1 | **Vorgangs-Identifikation** |
| 0230 | 36 | **DTM** | C | 99 | D | 1 | 2 | **Verwendung der Daten ab** |

| Bez | Name | Standard St | Standard Format | BDEW St | BDEW Format | Anwendung / Bemerkung |
|---|---|---|---|---|---|---|
| DTM | | | | | | |
| C507 | Datum/Uhrzeit/Zeitspanne | M | | M | | |
| 2005 | Datums- oder Uhrzeit- oder Zeitspannen-Funktion, Qualifier | M | an..3 | M | an..3 | **Z25 Verwendung der Daten ab** |
| 2380 | Datum oder Uhrzeit oder Zeitspanne, Wert | C | an..35 | C | an..35 | |
| 2379 | Datums- oder Uhrzeit- oder Zeitspannen-Format, Code | C | an..3 | C | an..3 | **203 CCYYMMDDHHMM** |

**Bemerkung:**

**Beispiel:**
```
DTM+Z25:201904010000:203'
```

Bez = Objekt-Bezeichner
Nr = Laufende Segmentnummer im Guide
MaxWdh = Maximale Wiederholung der Segmente/Gruppen
Zähler = Nummer der Segmente/Gruppen im Standard

St = Status
EDIFACT: M=Muss/Mandatory, C=Conditional
Anwendung: R=Erforderlich/Required, O=Optional,
D=Abhängig von/Dependent, N=Nicht benutzt/Not used

## Segmentlayout

| Zähler | Nr | Bez | Standard St | Standard MaxWdh | BDEW St | BDEW MaxWdh | Ebene | Name |
|---|---|---|---|---|---|---|---|---|
| 0180 | | **SG4** | C | 99999 | D | 99999 | 1 | **Vorgangs-Identifikation** |
| 0230 | 37 | **DTM** | C | 99 | D | 1 | 2 | **Verwendung der Daten bis** |

| Bez | Name | Standard St | Standard Format | BDEW St | BDEW Format | Anwendung / Bemerkung |
|---|---|---|---|---|---|---|
| DTM | | | | | | |
| C507 | Datum/Uhrzeit/Zeitspanne | M | | M | | |
| 2005 | Datums- oder Uhrzeit- oder Zeitspannen-Funktion, Qualifier | M | an..3 | M | an..3 | **Z26 Verwendung der Daten bis** |
| 2380 | Datum oder Uhrzeit oder Zeitspanne, Wert | C | an..35 | C | an..35 | |
| 2379 | Datums- oder Uhrzeit- oder Zeitspannen-Format, Code | C | an..3 | C | an..3 | **203 CCYYMMDDHHMM** |

**Bemerkung:**
Hier wird der Zeitpunkt genannt, bis zu dem die im Vorgang enthaltenen Daten zu verwenden sind. Zusammen mit DTM+Z25 ergibt sich ein halboffenes Zeitintervall, wobei der Endezeitpunkt des Zeitintervalls nicht mehr zum Intervall gehört (und somit das offene Ende des Intervalls darstellt). Dies ist in der Sparte Strom immer 00:00 Uhr eines Kalendertags, der nicht mehr zum Intervall gehört.

**Beispiel:**
```
DTM+Z26:201906010000:203'
```

Bez = Objekt-Bezeichner
Nr = Laufende Segmentnummer im Guide
MaxWdh = Maximale Wiederholung der Segmente/Gruppen
Zähler = Nummer der Segmente/Gruppen im Standard

St = Status
EDIFACT: M=Muss/Mandatory, C=Conditional
Anwendung: R=Erforderlich/Required, O=Optional,
D=Abhängig von/Dependent, N=Nicht benutzt/Not used

## Segmentlayout

| Zähler | Nr | Bez | Standard St | Standard MaxWdh | BDEW St | BDEW MaxWdh | Ebene | Name |
|---|---|---|---|---|---|---|---|---|
| 0180 | | **SG4** | C | 99999 | D | 99999 | 1 | **Vorgangs-Identifikation** |
| 0250 | 38 | **STS** | C | 9 | D | 1 | 2 | **Transaktionsgrund** |

| Bez | Name | Standard St Format | BDEW St Format | Anwendung / Bemerkung |
|---|---|---|---|---|
| STS | | | | |
| C601 | Statuskategorie | C | R | |
| 9015 | Statuskategorie, Code | M an..3 | M an..3 | **7 Transaktionsgrund** |
| C555 | Status | C | N | |
| 4405 | Status, Code | M an..3 | N | Nicht benutzt |
| C556 | Statusanlaß | C | R | |
| 9013 | Statusanlass, Code | M an..3 | M an..3 | **E01 Ein-/Auszug (Umzug)**<br>*Kunde verlässt oder bezieht eine schon bestehende Marktlokation*<br>**E02 Einzug/Neuanlage**<br>*Kunde bezieht erstmals eine Marktlokation (z. B. Neubau)*<br>**E03 Wechsel**<br>*- Kunde bleibt an der Marktlokation, hat nur den Marktpartner gewechselt*<br>*- Marktpartner hat den Kunden gekündigt*<br>**E05 Stornierung**<br>*Dient dem Rückruf von abgegebenen Meldungen*<br>**E06 Ersatzbelieferung**<br>*Ersatzbelieferung gibt es nur bei*<br>*- Marktlokationen in der Niederspannungs-Niederdruckebene, die kein Haushaltskunde gem. EnWG sind und die nicht mehr der gesetzlichen Ersatzversorgung (drei Monate) unterliegen und*<br>*- für Marktlokationen, die in den Spannungsebenen ab Mittelspannung/Mitteldruck einer Versorgung zugeführt werden sollen.*<br>*Entsprechende Meldungen sind nur in die Zukunft wirksam. Es muss auch eine Abmeldeanfrage wie bei E01 versendet werden. Grundlage für eine Ersatzbelieferung ist die bilaterale Vereinbarung zwischen dem Anschlussnutzer und dem Netzbetreiber.*<br>**Z02 Kündigung Lieferantenrahmenvertrag**<br>**Z15 Zusätzlicher Datensatz**<br>**Z26 Information über existierende Zuordnung**<br>*Der NB informiert den LFN darüber, dass zum gewünschten Anmeldedatum noch ein anderer LFA der Marktlokation zugeordnet ist und deshalb eine Abmeldeanfrage an den LFA stellt.*<br>**Z33 Auszug/Stilllegung**<br>*Kunde zieht aus der Marktlokation aus und die Marktlokation wird stillgelegt (bei allen anderen Auszügen ist E01 zu verwenden)*<br>**Z36 EoG aus Ein-/Auszug (Umzug)**<br>*Beim NB liegt nur eine Auszugsmeldung für die Marktlokation vor. Es erfolgt seitens des NB anschließend eine Meldung der Marktlokation an den E/G.*<br>**Z37 EoG aus Einzug/Neuanlage**<br>*Beim NB liegt eine neue Marktlokation ohne Lieferantenzuordnung vor. Daher erfolgt eine Meldung an den zuständigen LF für die EoG.*<br>**Z38 EoG aus Wechsel**<br>*Aufgrund der Meldungen beim NB ist der Lieferantenwechsel* |

Bez = Objekt-Bezeichner
Nr = Laufende Segmentnummer im Guide
MaxWdh = Maximale Wiederholung der Segmente/Gruppen
Zähler = Nummer der Segmente/Gruppen im Standard

St = Status
EDIFACT: M=Muss/Mandatory, C=Conditional
Anwendung: R=Erforderlich/Required, O=Optional, D=Abhängig von/Dependent, N=Nicht benutzt/Not used

## Segmentlayout

| | | | Standard | BDEW | |
|---|---|---|---|---|---|
| Bez | Name | | St Format | St Format | Anwendung / Bemerkung |
| | | | | | *nicht zustande gekommen und die Marktlokation wird an den zuständigen LF für die EoG gemeldet. Dieser Grund kann auch verwendet werden, wenn nach vorheriger bilateraler Vereinbarung eine Kündigung des Lieferantenrahmenvertrages vorliegt.*<br>**Z39 EoG aus vorübergehendem Anschluss**<br>*Ein erstellter vorübergehender Anschluss wird aufgrund von fehlendem LF dem zuständigen LF für die EoG gemeldet.*<br>**Z40 Geschäftsdatenanfrage**<br>*Wird für den Prozess Geschäftsdatenanfrage benutzt.*<br>**Z41 Ende der ESV ohne Folgelieferung**<br>*Verstreicht die gesetzliche 3 Monatsfrist der Ersatzversorgung ohne Aufnahme der Folgelieferung durch einen Lieferanten, kann der zuständigen LF die Marktlokation mit diesem Transaktionsgrund abmelden.*<br>**Z69 Wiederinbetriebnahme**<br>**ZB2 Gerätewechsel sämtlicher technischen Einrichtungen**<br>**ZB3 Teilweiser Gerätewechsel**<br>**ZC6 EoG aus Bilanzkreisschließung**<br>**ZC7 EoG aufgrund Erlöschen der Zuordnungsermächtigung**<br>**ZC8 Beendigung der Zuordnung**<br>**ZG9 Aufhebung einer zukünftigen Zuordnung wegen Auszug des Kunden**<br>**ZH0 Aufhebung einer zukünftigen Zuordnung wegen Anmeldung eines anderen Lieferanten zu einem früheren Termin**<br>**ZH1 Aufhebung einer zukünftigen Zuordnung wegen Stilllegung**<br>**ZH2 Aufhebung einer zukünftigen Zuordnung wegen aufgehobenem Vertragsverhältnis**<br>*Vertrag zwischen Absender des Geschäftsvorfalls und Kunde wurde aufgehoben, wird z. B. verwendet wenn der Kunde den Vertrag widerruft.*<br>**ZD0 Fehlerkorrektur**<br>*Es wird unverzüglich eine Korrektur der Zuordnungsliste vom LF an den NB versendet, mit dem abweichenden Inhalt der eingegangenen bzw. bestätigten Einzelmeldungen zu der Marktlokation. Die einzelnen Vorgänge können zu einer Fehlerkorrektur-Nachricht zusammengefasst werden.*<br>**ZD2 Lieferbeginn und Abmeldung aus der Ersatzversorgung**<br>*Der NB verzichtet bei Zuordnung der Marktlokation zum E/G auf die Namensprüfung und sendet eine Abmeldeanfrage an den E/G; bei zugeordnetem Drittlieferant wird keine Abmeldeanfrage gesendet (Ablehnung "Transaktionsgrund unplausibel")*<br>**ZD9 Beendigung wegen Rückzuordnungsmeldung**<br>*ZD9 wird angewendet in der Informationsmeldung des NB an den LF innerhalb der „MPES“. Diese Meldung wird verwendet, wenn der EEG- bzw. KWK-G-Anlagenbetreiber über das entsprechende Formular 100% seiner Anlage wieder in die gesetzliche Förderung überführt hat.*<br>**ZE3 Stammdatenänderung**<br>**ZE4 Weggefallene Markt- bzw. Messlokation**<br>**ZE5 Initialmeldung**<br>**ZE6 Nicht bila.rel. Änderung vom LF**<br>**ZE7 Nicht bila.rel. Änderung vom NB**<br>**ZE8 Änderung vom MSB mit Abhängigkeiten** |

Bez = Objekt-Bezeichner
Nr = Laufende Segmentnummer im Guide
MaxWdh = Maximale Wiederholung der Segmente/Gruppen
Zähler = Nummer der Segmente/Gruppen im Standard

St = Status
EDIFACT: M=Muss/Mandatory, C=Conditional
Anwendung: R=Erforderlich/Required, O=Optional, D=Abhängig von/Dependent, N=Nicht benutzt/Not used

## Segmentlayout

| | | | Standard | BDEW | |
|---|---|---|---|---|---|
| Bez | Name | St Format | St Format | Anwendung / Bemerkung | |
| | | | | **ZE9** | **Bila.rel. Änderung vom LF** |
| | | | | **ZF0** | **Bila.rel. Änderung vom NB mit Abhängigkeiten** |
| | | | | **ZF1** | **Änderung der Prognosegrundlage** |
| | | | | **ZF3** | **Nicht bila.rel. Anfrage an LF** |
| | | | | **ZF4** | **Nicht bila.rel. Anfrage an NB** |
| | | | | **ZF5** | **Anfrage an MSB mit Abhängigkeiten** |
| | | | | **ZF6** | **Bila.rel. Anfrage an LF** |
| | | | | **ZF7** | **Bila.rel. Anfrage an NB ohne Abhängigkeiten** |
| | | | | **ZF8** | **Bila.rel. Anfrage an NB mit Abhängigkeiten** |
| | | | | **ZG5** | **ZG5 Aufhebung einer zukünftigen Zuordnung aufgrund §38 EEG 2014 bzw. § 21b Abs. 1 Nr. 2 EEG 2017** |
| | | | | **ZG6** | **Beendigung der Zuordnung aufgrund EEG 2014 §38** |
| | | | | **ZG7** | **Änderung vom MSB ohne Abhängigkeiten** |
| | | | | **ZG8** | **Anfrage an MSB ohne Abhängigkeiten** |
| | | | | **ZI8** | **Änderung der Lokationsbündelstruktur** |
| | | | | **ZI9** | **Änderung der komplexen Marktlokationsstruktur** |
| | | | | **ZJ0** | **Anfrage der Lokationsbündelstruktur** |
| | | | | **ZJ1** | **Anfrage der komplexen Marktlokationsstruktur** |
| | | | | **ZJ4** | **Übernahme aufgrund nicht erfolgtem iMS-Einbau** |
| | | | | **ZP0** | **Stammdatensynchronisation Beginn der Aggregationsverantwortung** |
| | | | | **ZP1** | **Stammdatensynchronisation** |
| | | | | **ZP2** | **Stammdatensynchronisation Korrektur des Beginns der Aggregationsverantwortung** |
| | | | | **ZP3** | **Stammdaten** |
| | | | | **ZP4** | **Werte** |
| | | | | **ZP6** | **Stilllegung des Lokationsbündels** |
| | | | | **ZQ7** | **Abmeldung wg. fehl. Zuordnungsermächtigung** |
| | | | | **ZR6** | **Stammdatensynchronisation Stärkung der Bilanzkreistreue** |

**Bemerkung:**
Zur Angabe eines Status.
Dieses Segment wird benutzt um den Transaktionsgrund mitzuteilen. Der Transaktionsgrund beschreibt den Geschäftsvorfall zur Kategorie genauer. Dies dient der Plausibilisierung und Prozesssteuerung. Die Erläuterung zu den einzelnen Transaktionsgründen ist im DE9013 beschrieben.

**Beispiel:**
```
STS+7++E01'
```

```
Der Transaktionsgrund ist Ein-/Auszug.
```

Bez = Objekt-Bezeichner
Nr = Laufende Segmentnummer im Guide
MaxWdh = Maximale Wiederholung der Segmente/Gruppen
Zähler = Nummer der Segmente/Gruppen im Standard

St = Status
EDIFACT: M=Muss/Mandatory, C=Conditional
Anwendung: R=Erforderlich/Required, O=Optional, D=Abhängig von/Dependent, N=Nicht benutzt/Not used

## Segmentlayout

| Zähler | Nr | Bez | Standard St | Standard MaxWdh | BDEW St | BDEW MaxWdh | Ebene | Name |
|---|---|---|---|---|---|---|---|---|
| 0180 | | **SG4** | C | 99999 | D | 99999 | 1 | **Vorgangs-Identifikation** |
| 0250 | 39 | **STS** | C | 9 | D | 1 | 2 | **Transaktionsgrundergänzung für Lieferende bei befristeter Anmeldung** |

| Bez | Name | Standard St Format | BDEW St Format | Anwendung / Bemerkung |
|---|---|---|---|---|
| STS | | | | |
| C601 | Statuskategorie | C | R | |
| 9015 | Statuskategorie, Code | M an..3 | M an..3 | **Z17 Transaktionsgrundergänzung für befristete Anmeldung** |
| C555 | Status | C | N | |
| 4405 | Status, Code | M an..3 | N | Nicht benutzt |
| C556 | Statusanlaß | C | R | |
| 9013 | Statusanlass, Code | M an..3 | M an..3 | **E01 Ein-/Auszug (Umzug)**<br>*Kunde verlässt eine schon bestehende Marktlokation*<br>**E03 Wechsel**<br>*- Kunde bleibt an der Marktlokation, hat nur den Marktpartner gewechselt*<br>*- Marktpartner hat den Kunden gekündigt* |

**Bemerkung:**
Dieses Segment definiert den Transaktionsgrund für das Lieferende einer Marktlokation bzw. Tranche bei einer befristeten Anmeldung.

**Beispiel:**
```
STS+Z17++E01'
```

Bez = Objekt-Bezeichner
Nr = Laufende Segmentnummer im Guide
MaxWdh = Maximale Wiederholung der Segmente/Gruppen
Zähler = Nummer der Segmente/Gruppen im Standard

St = Status
EDIFACT: M=Muss/Mandatory, C=Conditional
Anwendung: R=Erforderlich/Required, O=Optional, D=Abhängig von/Dependent, N=Nicht benutzt/Not used

## Segmentlayout

| Zähler | Nr | Bez | Standard St | Standard MaxWdh | BDEW St | BDEW MaxWdh | Ebene | Name |
|---|---|---|---|---|---|---|---|---|
| 0180 | | **SG4** | C | 99999 | D | 99999 | 1 | **Vorgangs-Identifikation** |
| 0250 | 40 | **STS** | C | 9 | D | 9 | 2 | **Status der Antwort** |

| Bez | Name | Standard St | Standard Format | BDEW St | BDEW Format | Anwendung / Bemerkung |
|---|---|---|---|---|---|---|
| STS | | | | | | |
| C601 | Statuskategorie | C | | R | | |
| 9015 | Statuskategorie, Code | M | an..3 | M | an..3 | **E01 Status der Antwort** |
| C555 | Status | C | | N | | |
| 4405 | Status, Code | M | an..3 | N | | Nicht benutzt |
| C556 | Statusanlaß | C | | R | | |
| 9013 | Statusanlass, Code | M | an..3 | M | an..3 | Code des Prüfschritts |
| 1131 | Codeliste, Code | C | an..17 | R | an..17 | **E_0004 EBD Nr. E_0004**<br>**E_0009 EBD Nr. E_0009**<br>**E_0010 EBD Nr. E_0010**<br>**E_0011 EBD Nr. E_0011**<br>**E_0012 EBD Nr. E_0012**<br>**E_0014 EBD Nr. E_0014**<br>**E_0015 EBD Nr. E_0015**<br>**E_0017 EBD Nr. E_0017**<br>**E_0018 EBD Nr. E_0018**<br>**E_0020 EBD Nr. E_0020**<br>**E_0024 EBD Nr. E_0024**<br>**E_0027 EBD Nr. E_0027**<br>**E_0028 EBD Nr. E_0028**<br>**E_0034 EBD Nr. E_0034**<br>**E_0035 EBD Nr. E_0035**<br>**E_0047 EBD Nr. E_0047**<br>**E_0049 EBD Nr. E_0049**<br>**E_0052 EBD Nr. E_0052**<br>**E_0070 EBD Nr. E_0070**<br>**E_0071 EBD Nr. E_0071**<br>**E_0072 EBD Nr. E_0072**<br>**E_0078 EBD Nr. E_0078**<br>**E_0079 EBD Nr. E_0079**<br>**E_0096 EBD Nr. E_0096**<br>**E_0400 EBD Nr. E_0400**<br>**E_0401 EBD Nr. E_0401**<br>**E_0403 EBD Nr. E_0403**<br>**E_0404 EBD Nr. E_0404**<br>**E_0453 EBD Nr. E_0453**<br>**E_0455 EBD Nr. E_0455**<br>**E_0462 EBD Nr. E_0462**<br>**GS_001 Codeliste Gas und Strom Nr. GS_001**<br>**G_0002 Codeliste Gas Nr. G_0002**<br>**G_0003 Codeliste Gas Nr. G_0003**<br>**G_0004 Codeliste Gas Nr. G_0004**<br>**G_0005 Codeliste Gas Nr. G_0005**<br>**G_0006 Codeliste Gas Nr. G_0006**<br>**G_0007 Codeliste Gas Nr. G_0007**<br>**G_0008 Codeliste Gas Nr. G_0008**<br>**G_0009 Codeliste Gas Nr. G_0009**<br>**G_0010 Codeliste Gas Nr. G_0010**<br>**G_0011 Codeliste Gas Nr. G_0011**<br>**G_0012 Codeliste Gas Nr. G_0012**<br>**G_0013 Codeliste Gas Nr. G_0013** |

Bez = Objekt-Bezeichner
Nr = Laufende Segmentnummer im Guide
MaxWdh = Maximale Wiederholung der Segmente/Gruppen
Zähler = Nummer der Segmente/Gruppen im Standard

St = Status
EDIFACT: M=Muss/Mandatory, C=Conditional
Anwendung: R=Erforderlich/Required, O=Optional,
D=Abhängig von/Dependent, N=Nicht benutzt/Not used

## Segmentlayout

| | | Standard | BDEW | |
|---|---|---|---|---|
| Bez | Name | St Format | St Format | Anwendung / Bemerkung |
| | | | | **G_0014 Codeliste Gas Nr. G_0014**<br>**G_0016 Codeliste Gas Nr. G_0016**<br>**G_0017 Codeliste Gas Nr. G_0017**<br>**G_0018 Codeliste Gas Nr. G_0018**<br>**G_0019 Codeliste Gas Nr. G_0019**<br>**G_0022 Codeliste Gas Nr. G_0022**<br>**G_0023 Codeliste Gas Nr. G_0023**<br>**G_0024 Codeliste Gas Nr. G_0024**<br>**G_0025 Codeliste Gas Nr. G_0025**<br>**G_0026 Codeliste Gas Nr. G_0026**<br>**G_0027 Codeliste Gas Nr. G_0027**<br>**G_0029 Codeliste Gas Nr. G_0029**<br>**G_0030 Codeliste Gas Nr. G_0030**<br>**G_0031 Codeliste Gas Nr. G_0031**<br>**G_0032 Codeliste Gas Nr. G_0032**<br>**G_0033 Codeliste Gas Nr. G_0033**<br>**G_0034 Codeliste Gas Nr. G_0034**<br>**G_0035 Codeliste Gas Nr. G_0035**<br>**G_0036 Codeliste Gas Nr. G_0036**<br>**G_0038 Codeliste Gas Nr. G_0038**<br>**G_0039 Codeliste Gas Nr. G_0039**<br>**G_0040 Codeliste Gas Nr. G_0040**<br>**G_0042 Codeliste Gas Nr. G_0042**<br>**G_0043 Codeliste Gas Nr. G_0043**<br>**G_0044 Codeliste Gas Nr. G_0044**<br>**G_0045 Codeliste Gas Nr. G_0045**<br>**G_0046 Codeliste Gas Nr. G_0046**<br>**G_0047 Codeliste Gas Nr. G_0047**<br>**G_0048 Codeliste Gas Nr. G_0048**<br>**G_0051 Codeliste Gas Nr. G_0051**<br>**G_0052 Codeliste Gas Nr. G_0052**<br>**G_0053 Codeliste Gas Nr. G_0053**<br>**G_0054 Codeliste Gas Nr. G_0054**<br>**G_0057 Codeliste Gas Nr. G_0057**<br>**G_0058 Codeliste Gas Nr. G_0058**<br>**G_0059 Codeliste Gas Nr. G_0059**<br>**G_0060 Codeliste Gas Nr. G_0060**<br>**G_0067 Codeliste Gas Nr. G_0067**<br>**G_0068 Codeliste Gas Nr. G_0068**<br>**G_0069 Codeliste Gas Nr. G_0069**<br>**G_0070 Codeliste Gas Nr. G_0070**<br>**G_0071 Codeliste Gas Nr. G_0071**<br>**S_0003 Codeliste Strom Nr. S_0003**<br>**S_0004 Codeliste Strom Nr. S_0004**<br>**S_0005 Codeliste Strom Nr. S_0005**<br>**S_0006 Codeliste Strom Nr. S_0006**<br>**S_0007 Codeliste Strom Nr. S_0007**<br>**S_0008 Codeliste Strom Nr. S_0008**<br>**S_0009 Codeliste Strom Nr. S_0009**<br>**S_0010 Codeliste Strom Nr. S_0010**<br>**S_0013 Codeliste Strom Nr. S_0013**<br>**S_0014 Codeliste Strom Nr. S_0014**<br>**S_0015 Codeliste Strom Nr. S_0015**<br>**S_0016 Codeliste Strom Nr. S_0016**<br>**S_0017 Codeliste Strom Nr. S_0017**<br>**S_0018 Codeliste Strom Nr. S_0018**<br>**S_0019 Codeliste Strom Nr. S_0019**<br>**S_0020 Codeliste Strom Nr. S_0020**<br>**S_0021 Codeliste Strom Nr. S_0021**<br>**S_0022 Codeliste Strom Nr. S_0022** |

Bez = Objekt-Bezeichner
Nr = Laufende Segmentnummer im Guide
MaxWdh = Maximale Wiederholung der Segmente/Gruppen
Zähler = Nummer der Segmente/Gruppen im Standard

St = Status
EDIFACT: M=Muss/Mandatory, C=Conditional
Anwendung: R=Erforderlich/Required, O=Optional,
D=Abhängig von/Dependent, N=Nicht benutzt/Not used

## Segmentlayout

| | | Standard | BDEW | |
|---|---|---|---|---|
| Bez | Name | St Format | St Format | Anwendung / Bemerkung |
| | | | | **S_0023 Codeliste Strom Nr. S_0023**<br>**S_0024 Codeliste Strom Nr. S_0024**<br>**S_0025 Codeliste Strom Nr. S_0025**<br>**S_0026 Codeliste Strom Nr. S_0026**<br>**S_0027 Codeliste Strom Nr. S_0027**<br>**S_0028 Codeliste Strom Nr. S_0028**<br>**S_0029 Codeliste Strom Nr. S_0029**<br>**S_0030 Codeliste Strom Nr. S_0030**<br>**S_0031 Codeliste Strom Nr. S_0031**<br>**S_0032 Codeliste Strom Nr. S_0032**<br>**S_0033 Codeliste Strom Nr. S_0033**<br>**S_0034 Codeliste Strom Nr. S_0034**<br>**S_0035 Codeliste Strom Nr. S_0035**<br>**S_0036 Codeliste Strom Nr. S_0036**<br>**S_0037 Codeliste Strom Nr. S_0037**<br>**S_0038 Codeliste Strom Nr. S_0038**<br>**S_0041 Codeliste Strom Nr. S_0041**<br>**S_0045 Codeliste Strom Nr. S_0045**<br>**S_0046 Codeliste Strom Nr. S_0046**<br>**S_0047 Codeliste Strom Nr. S_0047**<br>**S_0048 Codeliste Strom Nr. S_0048**<br>**S_0049 Codeliste Strom Nr. S_0049**<br>**S_0050 Codeliste Strom Nr. S_0050**<br>**S_0051 Codeliste Strom Nr. S_0051**<br>**S_0052 Codeliste Strom Nr. S_0052**<br>**S_0054 Codeliste Strom Nr. S_0054**<br>**S_0055 Codeliste Strom Nr. S_0055**<br>**S_0056 Codeliste Strom Nr. S_0056**<br>**S_0059 Codeliste Strom Nr. S_0059**<br>**S_0060 Codeliste Strom Nr. S_0060**<br>**S_0063 Codeliste Strom Nr. S_0063**<br>**S_0064 Codeliste Strom Nr. S_0064**<br>**S_0065 Codeliste Strom Nr. S_0065**<br>**S_0066 Codeliste Strom Nr. S_0066**<br>**S_0080 Codeliste Strom Nr. S_0080**<br>**S_0082 Codeliste Strom Nr. S_0082**<br>**S_0083 Codeliste Strom Nr. S_0083**<br>**S_0086 Codeliste Strom Nr. S_0086**<br>**S_0087 Codeliste Strom Nr. S_0087**<br>**S_0088 Codeliste Strom Nr. S_0088**<br>**S_0089 Codeliste Strom Nr. S_0089**<br>**S_0090 Codeliste Strom Nr. S_0090**<br>**S_0091 Codeliste Strom Nr. S_0091**<br>**S_0094 Codeliste Strom Nr. S_0094**<br>**S_0098 Codeliste Strom Nr. S_0098**<br>**S_0099 Codeliste Strom Nr. S_0099**<br>**S_0100 Codeliste Strom Nr. S_0100**<br>**S_0101 Codeliste Strom Nr. S_0101**<br>**S_0102 Codeliste Strom Nr. S_0102** |

**Bemerkung:**
DE9013 Diesem Datenelement werden Codes aus den Codelisten des Dokumentes „Entscheidungsbaum-Diagramme“ verwendet. Jeder Entscheidungsbaum gilt als Codeliste. Die relevante Codeliste wird im DE1131 angegeben. Somit sind nur die Codes in einem Anwendungsfall möglich, welche in dem zugehörigen Entscheidungsbaum aufgeführt sind.

DE1131 des Segments ist genutzt und enthält die Codes der Entscheidungsbaumdiagramme bzw. die Codes der im Dokument Entscheidungsbaum-Diagramme enthaltenen Code-Tabellen, die in der Nachricht verwendet werden.

**Beispiel:**
```
STS+E01++A01:E_0004'
```

Bez = Objekt-Bezeichner
Nr = Laufende Segmentnummer im Guide
MaxWdh = Maximale Wiederholung der Segmente/Gruppen
Zähler = Nummer der Segmente/Gruppen im Standard

St = Status
EDIFACT: M=Muss/Mandatory, C=Conditional
Anwendung: R=Erforderlich/Required, O=Optional, D=Abhängig von/Dependent, N=Nicht benutzt/Not used

## Segmentlayout

| Zähler | Nr | Bez | Standard St | Standard MaxWdh | BDEW St | BDEW MaxWdh | Ebene | Name |
|---|---|---|---|---|---|---|---|---|
| 0180 | | **SG4** | C | 99999 | D | 99999 | 1 | **Vorgangs-Identifikation** |
| 0250 | 41 | **STS** | C | 9 | D | 3 | 2 | **Status der Antwort des dritten Marktbeteiligten** |

| Bez | Name | Standard St | Standard Format | BDEW St | BDEW Format | Anwendung / Bemerkung |
|---|---|---|---|---|---|---|
| STS | | | | | | |
| C601 | Statuskategorie | C | | R | | |
| 9015 | Statuskategorie, Code | M | an..3 | M | an..3 | **Z35 Status der Antwort des dritten Marktbeteiligten** |
| C555 | Status | C | | N | | |
| 4405 | Status, Code | M | an..3 | N | | Nicht benutzt |
| C556 | Statusanlaß | C | | R | | |
| 9013 | Statusanlass, Code | M | an..3 | M | an..3 | Code des Prüfschritts |
| 1131 | Codeliste, Code | C | an..17 | R | an..17 | **E_0403 EBD Nr. E_0403**<br>**G_0009 Codeliste Gas Nr. G_0009**<br>**S_0048 Codeliste Strom Nr. S_0048** |

**Bemerkung:**
DE9013 Diesem Datenelement werden Codes aus den Codelisten des Dokumentes „Entscheidungsbaum-Diagramme“ verwendet. Jeder Entscheidungsbaum gilt als Codeliste. Die relevante Codeliste wird im DE1131 angegeben. Somit sind nur die Codes in einem Anwendungsfall möglich, welche in dem zugehörigen Entscheidungsbaum aufgeführt sind.

DE1131 des Segments ist genutzt und enthält die Codes der Entscheidungsbaumdiagramme bzw. die Codes der im Dokument Entscheidungsbaum-Diagramme enthaltenen Code-Tabellen, die in der Nachricht verwendet werden.

Werden in einer Ablehnung mehrere Gründe angegeben, so sind diese durch bis zu dreimalige Wiederholung von STS+Z35 zu übermitteln.

**Beispiel:**
```
STS+Z35++A32:E_0403'
```

Bez = Objekt-Bezeichner
Nr = Laufende Segmentnummer im Guide
MaxWdh = Maximale Wiederholung der Segmente/Gruppen
Zähler = Nummer der Segmente/Gruppen im Standard

St = Status
EDIFACT: M=Muss/Mandatory, C=Conditional
Anwendung: R=Erforderlich/Required, O=Optional, D=Abhängig von/Dependent, N=Nicht benutzt/Not used

## Segmentlayout

| Zähler | Nr | Bez | Standard St | Standard MaxWdh | BDEW St | BDEW MaxWdh | Ebene | Name |
|---|---|---|---|---|---|---|---|---|
| 0180 | | **SG4** | C | 99999 | D | 99999 | 1 | **Vorgangs-Identifikation** |
| 0250 | 42 | **STS** | C | 9 | D | 1 | 2 | **Bilanzkreiszuordnung zur Marktlokation bzw. Tranche** |

| | | Standard | BDEW | |
|---|---|---|---|---|
| Bez | Name | St Format | St Format | Anwendung / Bemerkung |
| STS | | | | |
| C601 | Statuskategorie | C | R | |
| 9015 | Statuskategorie, Code | M an..3 | M an..3 | **Z18 Bilanzkreiszuordnung zur Marktlokation** |
| C555 | Status | C | R | |
| 4405 | Status, Code | M an..3 | M an..3 | **Z13 gescheitert**<br>**Z14 erfolgreich** |

**Bemerkung:**
Dieses Segment dient dazu anzugeben ob die entsprechende Marktlokation nach einem Netzbetreiberwechsel bilanziert werden kann. Ein Problem für eine nicht mögliche Bilanzierung ist gegeben, wenn eine Zuordnungsermächtigung für den bisher zugeordneten Bilanzkreis für das zukünftige Bilanzierungsgebiet nicht vorliegt.

**Beispiel:**
```
STS+Z18+Z13'
```

Bez = Objekt-Bezeichner
Nr = Laufende Segmentnummer im Guide
MaxWdh = Maximale Wiederholung der Segmente/Gruppen
Zähler = Nummer der Segmente/Gruppen im Standard

St = Status
EDIFACT: M=Muss/Mandatory, C=Conditional
Anwendung: R=Erforderlich/Required, O=Optional, D=Abhängig von/Dependent, N=Nicht benutzt/Not used

## Segmentlayout

| Zähler | Nr | Bez | Standard St | Standard MaxWdh | BDEW St | BDEW MaxWdh | Ebene | Name |
|---|---|---|---|---|---|---|---|---|
| 0180 | | **SG4** | C | 99999 | D | 99999 | 1 | **Vorgangs-Identifikation** |
| 0270 | 43 | **PTY** | C | 9 | D | 1 | 2 | **Vorgegebene Verarbeitungsreihenfolge des NB** |

| Bez | Name | Standard St Format | BDEW St Format | Anwendung / Bemerkung |
|---|---|---|---|---|
| PTY | | | | |
| 4035 | Priorität, Qualifier | M an..3 | M an..3 | **Z01 Vorgegebene Verarbeitungsreihenfolge des NB** |
| C585 | Priorität, Einzelheiten | C | R | |
| 4037 | Priorität, Code | C an..3 | N | Nicht benutzt |
| 1131 | Codeliste, Code | C an..17 | N | Nicht benutzt |
| 3055 | Verantwortliche Stelle für die Codepflege, Code | C an..3 | N | Nicht benutzt |
| 4036 | Priorität | C an..35 | R n..10 | Verarbeitungsnummer |

**Bemerkung:**
Mit Hilfe dieses Segments teilt der NB dem ÜNB mit in welcher Reihenfolge der ÜNB die einzelnen Vorgänge zu einer Marktlokation bzw. Tranche verarbeiten muss.
Die Verarbeitungsreihenfolge ergibt sich aufgrund der im jeweiligen Vorgang enthaltenen Verarbeitungsnummer. Je höher die Verarbeitungsnummer desto später ist der Vorgang in die Verarbeitung zunehmen. Die Verarbeitungsnummern einer Marktlokation bzw. Tranche müssen nicht unmittelbar aufeinander folgend sein.
Trifft beim ÜNB ein neuer Vorgang mit einer Verarbeitungsnummer, die niedriger ist als die Verarbeitungsnummern bereits vom ÜNB verarbeiteter Vorgänge, muss der ÜNB sicherstellen, dass er den neuen Vorgang so verarbeitet, als wäre er vor den bereits vom ÜNB verarbeiteten Vorgängen eingetroffen. Dies gilt auch, wenn nicht mehrere, sondern nur ein Vorgang mit höherer Verarbeitungsnummer bereits vom ÜNB verarbeitet wurde.
Hinweis: Die Verarbeitungsnummer kann im Fall, dass eine Verarbeitbarkeitsfehlermeldung via APERAK auf einen Vorgang gesendet wurde, wiederverwendet werden.

Die Verarbeitungsnummer einer Marktlokation bzw. Tranche darf nicht zurückgesetzt werden.

**Beispiel:**
```
PTY+Z01+:::73534'
```

Bez = Objekt-Bezeichner
Nr = Laufende Segmentnummer im Guide
MaxWdh = Maximale Wiederholung der Segmente/Gruppen
Zähler = Nummer der Segmente/Gruppen im Standard

St = Status
EDIFACT: M=Muss/Mandatory, C=Conditional
Anwendung: R=Erforderlich/Required, O=Optional, D=Abhängig von/Dependent, N=Nicht benutzt/Not used

## Segmentlayout

| Zähler | Nr | Bez | Standard St | Standard MaxWdh | BDEW St | BDEW MaxWdh | Ebene | Name |
|---|---|---|---|---|---|---|---|---|
| 0180 | | **SG4** | C | 99999 | D | 99999 | 1 | **Vorgangs-Identifikation** |
| 0280 | 44 | **FTX** | C | 9 | D | 1 | 2 | **Bemerkung (Feld für allgemeine Hinweise)** |

| Bez | Name | Standard St | Standard Format | BDEW St | BDEW Format | Anwendung / Bemerkung |
|---|---|---|---|---|---|---|
| FTX | | | | | | |
| 4451 | Textbezug, Qualifier | M | an..3 | M | an..3 | **ACB Zusätzliche Informationen (für allgemeine Hinweise)** |
| 4453 | Textfunktion, Code | C | an..3 | N | | Nicht benutzt |
| C107 | Text-Referenz | C | | N | | |
| 4441 | Freier Text, Code | M | an..17 | N | | Nicht benutzt |
| C108 | Text | C | | R | | |
| 4440 | Freier Text | M | an..512 | M | an..512 | Text für allgemeine Information |
| 4440 | Freier Text | C | an..512 | D | an..512 | |
| 4440 | Freier Text | C | an..512 | D | an..512 | |
| 4440 | Freier Text | C | an..512 | D | an..512 | |
| 4440 | Freier Text | C | an..512 | D | an..512 | |

**Bemerkung:**
Dieses Segment dient der Angabe von unformatierten oder codierten Textinformationen. Dieser Block dient zur Übermittlung von Freitexten, die nicht über die Standardbelegungen möglich sind oder für weitere bilaterale Abmachungen. Die Bemerkungen können in Form eines Freitexts zu dem Vorgang gemacht werden. Hier können z. B. Informationen zu einer Ablehnung etc. angegeben werden.

Die Anwendung dieses Segments in freier Form wird nicht empfohlen, weil das die automatische Bearbeitung der Nachricht verhindert. Eine bessere Möglichkeit stellt die Vereinbarung codierter Referenzen (Schlüssel) dar, welche die automatische Bearbeitung ermöglichen und die Anzahl der zu Übertragenden Zeichen reduziert. Die Standardtexte sollten zwischen den Austauschpartnern bilateral vereinbart werden und können gesetzliche und andere Anforderungen erfüllen.

Hinweise:
DE4440: Der in diesen Datenelementen enthaltene Text muss in Deutsch verfasst sein.

**Beispiel:**
```
FTX+ACB+++Die Ablehnung: erfolgte, da die Marktlokation:aufgrund eines:Brandes nicht:mehr existier
t.'
```

Bez = Objekt-Bezeichner
Nr = Laufende Segmentnummer im Guide
MaxWdh = Maximale Wiederholung der Segmente/Gruppen
Zähler = Nummer der Segmente/Gruppen im Standard

St = Status
EDIFACT: M=Muss/Mandatory, C=Conditional
Anwendung: R=Erforderlich/Required, O=Optional,
D=Abhängig von/Dependent, N=Nicht benutzt/Not used

## Segmentlayout

| Zähler | Nr | Bez | Standard St | Standard MaxWdh | BDEW St | BDEW MaxWdh | Ebene | Name |
|---|---|---|---|---|---|---|---|---|
| 0180 | | **SG4** | C | 99999 | D | 99999 | 1 | **Vorgangs-Identifikation** |
| 0280 | 45 | **FTX** | C | 9 | D | 1 | 2 | **Beschreibung der Abweichung zur übermittelten Liste** |

| Bez | Name | Standard St Format | BDEW St Format | Anwendung / Bemerkung |
|---|---|---|---|---|
| FTX | | | | |
| 4451 | Textbezug, Qualifier | M an..3 | M an..3 | **ABO Information über Abweichung** |
| 4453 | Textfunktion, Code | C an..3 | N | Nicht benutzt |
| C107 | Text-Referenz | C | D | |
| 4441 | Freier Text, Code | M an..17 | M an..3 | Text für Beschreibung der Abweichung<br>**Z03 Ergänzte Marktlokation**<br>**Z05 Änderung vorhanden** |
| C108 | Text | C | C | |
| 4440 | Freier Text | M an..512 | M an..512 | Text für Erläuterung der Abweichung |

**Bemerkung:**
Hinweis MaBiS Lieferanten-Clearingliste:
Bei der Antwort auf die Lieferanten-Clearingliste können zusätzlich Informationen, die zur Klärung beitragen, übermittelt werden.

Hinweis GeLi Gas zur Fehlermeldung auf eine Zuordnungsliste:
Hier wird in der Änderungsmeldung, die als Fehlermeldung auf die Zuordnungsliste verwendet wird die Kennzeichnung vorgenommen, ob eine Abweichung zu einer Einzelmeldung besteht.

**Beispiel:**
```
FTX+ABO++Z03+Abweichung aufgrund von Zuordnungsfehler'
```

Bez = Objekt-Bezeichner
Nr = Laufende Segmentnummer im Guide
MaxWdh = Maximale Wiederholung der Segmente/Gruppen
Zähler = Nummer der Segmente/Gruppen im Standard

St = Status
EDIFACT: M=Muss/Mandatory, C=Conditional
Anwendung: R=Erforderlich/Required, O=Optional,
D=Abhängig von/Dependent, N=Nicht benutzt/Not used

## Segmentlayout

| Zähler | Nr | Bez | Standard St | Standard MaxWdh | BDEW St | BDEW MaxWdh | Ebene | Name |
|---|---|---|---|---|---|---|---|---|
| 0180 | | **SG4** | C | 99999 | D | 99999 | 1 | **Vorgangs-Identifikation** |
| 0280 | 46 | **FTX** | C | 9 | D | 1 | 2 | **Information zum Zählerstand** |

| | | Standard | BDEW | |
|---|---|---|---|---|
| Bez | Name | St Format | St Format | Anwendung / Bemerkung |
| FTX | | | | |
| 4451 | Textbezug, Qualifier | M an..3 | M an..3 | **ADM Information zum Zählerstand** |
| 4453 | Textfunktion, Code | C an..3 | N | Nicht benutzt |
| C107 | Text-Referenz | C | R | |
| 4441 | Freier Text, Code | M an..17 | M an..3 | Information zum Zählerstand<br>**Z01 Ankündigung, dass per MSCONS noch der Zählerstand übermittelt wird** |

**Bemerkung:**
Hier wird die Information übermittelt, ob bei rückwirkenden An-/Abmeldungen noch vom LF ein Zählerstand übermittelt wird, da in diesem Fall für den LFA/LFN die Möglichkeit bestehen, den vom Letztverbraucher selbst abgelesenen Zählerstand in der Sparte Gas an den NB zu übermitteln, sofern dies noch nicht geschehen ist. In der Sparte Strom muss der LF den Zählerstand an den MSB übermitteln. Diese Werte werden nicht per UTILMD übertragen, sondern kommen separat mit einer MSCONS.

**Beispiel:**
```
FTX+ADM++Z01'
```

```
Hier erfolgt der Hinweis, dass der Endzählerstand mit separater MSCONS-Nachricht übermittelt wird.
```

Bez = Objekt-Bezeichner
Nr = Laufende Segmentnummer im Guide
MaxWdh = Maximale Wiederholung der Segmente/Gruppen
Zähler = Nummer der Segmente/Gruppen im Standard

St = Status
EDIFACT: M=Muss/Mandatory, C=Conditional
Anwendung: R=Erforderlich/Required, O=Optional, D=Abhängig von/Dependent, N=Nicht benutzt/Not used

## Segmentlayout

| Zähler | Nr | Bez | Standard St | Standard MaxWdh | BDEW St | BDEW MaxWdh | Ebene | Name |
|---|---|---|---|---|---|---|---|---|
| 0180 | | **SG4** | C | 99999 | D | 99999 | 1 | **Vorgangs-Identifikation** |
| 0280 | 47 | **FTX** | C | 9 | D | 1 | 2 | **Profilbeschreibung** |

| | | Standard | | BDEW | | |
|---|---|---|---|---|---|---|
| Bez | Name | St | Format | St | Format | Anwendung / Bemerkung |
| FTX | | | | | | |
| 4451 | Textbezug, Qualifier | M | an..3 | M | an..3 | **Z01 Profilbeschreibung** |
| 4453 | Textfunktion, Code | C | an..3 | N | | Nicht benutzt |
| C107 | Text-Referenz | C | | N | | |
| 4441 | Freier Text, Code | M | an..17 | N | | Nicht benutzt |
| C108 | Text | C | | R | | |
| 4440 | Freier Text | M | an..512 | M | an..512 | Text für weitere Beschreibung |
| 4440 | Freier Text | C | an..512 | D | an..512 | |
| 4440 | Freier Text | C | an..512 | D | an..512 | |
| 4440 | Freier Text | C | an..512 | D | an..512 | |
| 4440 | Freier Text | C | an..512 | D | an..512 | |

**Bemerkung:**
Dieses Segment dient der Angabe von unformatierten oder codierten Textinformationen. Dieser Block dient zur Übermittlung von Freitexten, die nicht über die Standardbelegungen möglich sind oder für weitere bilaterale Abmachungen. Die Bemerkungen können in Form eines Freitexts zu dem Vorgang gemacht werden.

Hinweise:
DE4440: Der in diesen Datenelementen enthaltene Text muss in Deutsch verfasst sein.

**Beispiel:**
```
FTX+Z01+++Profil o:hne Ver:brauch a:m Woch:enende'
```

Bez = Objekt-Bezeichner
Nr = Laufende Segmentnummer im Guide
MaxWdh = Maximale Wiederholung der Segmente/Gruppen
Zähler = Nummer der Segmente/Gruppen im Standard

St = Status
EDIFACT: M=Muss/Mandatory, C=Conditional
Anwendung: R=Erforderlich/Required, O=Optional, D=Abhängig von/Dependent, N=Nicht benutzt/Not used

## Segmentlayout

| Zähler | Nr | Bez | Standard St | Standard MaxWdh | BDEW St | BDEW MaxWdh | Ebene | Name |
|---|---|---|---|---|---|---|---|---|
| 0180 | | **SG4** | C | 99999 | D | 99999 | 1 | **Vorgangs-Identifikation** |
| 0290 | 48 | **AGR** | C | 9 | D | 2 | 2 | **Beauftragung oder Beendigung liegt vor** |

| Bez | Name | Standard St Format | BDEW St Format | Anwendung / Bemerkung |
|---|---|---|---|---|
| AGR | | | | |
| C543 | Art der Vereinbarung, Identifikation | C | R | |
| 7431 | Vereinbarung, Qualifier | M an..3 | M an..3 | **9 Vertrag** |
| 7433 | Art der Vereinbarung, Code | C an..3 | R an..3 | Beauftragung oder Beendigung liegt vor<br>**Z04 Vertrag zwischen AN und MSB**<br>**Z06 Vertragsbeendigung liegt vor** |

**Bemerkung:**
Es erfolgt die Angabe, ob ein entsprechender Vertrag zwischen dem Anschlussnutzer und MSB vorliegt.

Zusätzlich kann auch noch angegeben werden, ob auch die Vertragsbeendigung mit dem vorigen Vertragspartner vor der Anmeldung beendet wurde und vorliegt.

Entsprechend oft ist dieses Segment zu wiederholen.

**Beispiel:**
```
AGR+9:Z04'
```

Bez = Objekt-Bezeichner
Nr = Laufende Segmentnummer im Guide
MaxWdh = Maximale Wiederholung der Segmente/Gruppen
Zähler = Nummer der Segmente/Gruppen im Standard

St = Status
EDIFACT: M=Muss/Mandatory, C=Conditional
Anwendung: R=Erforderlich/Required, O=Optional, D=Abhängig von/Dependent, N=Nicht benutzt/Not used

## Segmentlayout

| Zähler | Nr | Bez | Standard St | Standard MaxWdh | BDEW St | BDEW MaxWdh | Ebene | Name |
|---|---|---|---|---|---|---|---|---|
| 0180 | | **SG4** | C | 99999 | D | 99999 | 1 | **Vorgangs-Identifikation** |
| 0320 | | **SG5** | C | 999999 | D | 999999 | 2 | **Meldepunkt** |
| 0330 | 49 | **LOC** | M | 1 | M | 1 | 2 | **Meldepunkt** |

| Bez | Name | Standard St Format | BDEW St Format | Anwendung / Bemerkung |
|---|---|---|---|---|
| LOC | | | | |
| 3227 | Ortsangabe, Qualifier | M an..3 | M an..3 | *Mit dem Code 172 wird die ID der Marktlokation, Messlokation, Tranche oder des MaBiS-ZP beschrieben* **172 Meldepunkt** |
| C517 | Ortsangabe | C | R | |
| 3225 | Ortsangabe, Nummer | C an..35 | R an..35 | Identifikator |

**Bemerkung:**
Dieses Segment wird zur Angabe der ID der Marktlokation, Messlokation, Tranche und des MaBiS-ZP benutzt, für die die Stammdaten gelten. Die ID dient der eindeutigen Identifikation eines Meldepunkts. und wird spätestens bei der Bestätigung vom NB mitgeliefert. Die ID im SG5 LOC ist ein Identifikator, auf den sich eine SG8 SEQ über SG8 RFF+AVE / Z16 / Z18 / Z19 / Z20 beziehen kann.

Ein Vorgang kann mehrere Identifikatoren enthalten. Dies ist z. B. dann der Fall, wenn die Energie einer Marktlokation über mehrere Messlokationen gemessen wird. In diesem Fall repräsentiert eine ID die Marktlokation, der die Messlokationen zugeordnet sind, deren ID auch im Vorgang genannt sind.

**Beispiel:**
```
LOC+172+DE00014545768S0000000000000003054'
```

Bez = Objekt-Bezeichner
Nr = Laufende Segmentnummer im Guide
MaxWdh = Maximale Wiederholung der Segmente/Gruppen
Zähler = Nummer der Segmente/Gruppen im Standard

St = Status
EDIFACT: M=Muss/Mandatory, C=Conditional
Anwendung: R=Erforderlich/Required, O=Optional, D=Abhängig von/Dependent, N=Nicht benutzt/Not used

## Segmentlayout

| Zähler | Nr | Bez | Standard St | Standard MaxWdh | BDEW St | BDEW MaxWdh | Ebene | Name |
|---|---|---|---|---|---|---|---|---|
| 0180 | | **SG4** | C | 99999 | D | 99999 | 1 | **Vorgangs-Identifikation** |
| 0320 | | **SG5** | C | 999999 | D | 999999 | 2 | **zukünftiger Meldepunkt** |
| 0330 | 50 | **LOC** | M | 1 | M | 1 | 2 | **zukünftiger Meldepunkt** |

| | | Standard | BDEW | |
|---|---|---|---|---|
| Bez | Name | St Format | St Format | Anwendung / Bemerkung |
| LOC | | | | |
| 3227 | Ortsangabe, Qualifier | M an..3 | M an..3 | *Mit dem Code Z08 wird die ID der Marktlokation, Messlokation oder Tranche beschrieben*<br>**Z08 zukünftiger Meldepunkt** |
| C517 | Ortsangabe | C | R | |
| 3225 | Ortsangabe, Nummer | C an..35 | R an..35 | Identifikator |

**Bemerkung:**
Dieses Segment wird genutzt, um eine Veränderung des Identifikators mitzuteilen.
Z. B. kann es aufgrund eines NB Wechsels vorkommen, dass der abgebende NB eine erzeugende Marktlokation mittels einer 100% Tranche bilanziert hat. Der aufnehmende bilanziert jedoch die Marktlokation selbst und bildet keine Tranche.

**Beispiel:**
```
LOC+Z08+DE00014545768S0000000000000003054'
```

Bez = Objekt-Bezeichner
Nr = Laufende Segmentnummer im Guide
MaxWdh = Maximale Wiederholung der Segmente/Gruppen
Zähler = Nummer der Segmente/Gruppen im Standard

St = Status
EDIFACT: M=Muss/Mandatory, C=Conditional
Anwendung: R=Erforderlich/Required, O=Optional, D=Abhängig von/Dependent, N=Nicht benutzt/Not used

## Segmentlayout

| Zähler | Nr | Bez | Standard St | Standard MaxWdh | BDEW St | BDEW MaxWdh | Ebene | Name |
|---|---|---|---|---|---|---|---|---|
| 0180 | | **SG4** | C | 99999 | D | 99999 | 1 | **Vorgangs-Identifikation** |
| 0350 | | **SG6** | C | 99 | D | 1 | 2 | **Prüfidentifikator** |
| 0360 | 51 | **RFF** | M | 1 | M | 1 | 2 | **Prüfidentifikator** |

| Bez | Name | Standard St Format | BDEW St Format | Anwendung / Bemerkung |
|---|---|---|---|---|
| RFF | | | | |
| C506 | Referenz | M | M | |
| 1153 | Referenz, Qualifier | M an..3 | M an..3 | **Z13 Prüfidentifikator** |
| 1154 | Referenz, Identifikation | C an..70 | R n5 | Prüfidentifikator<br>**11001 GPKE / GeLi Gas / Anmeldung NN**<br>**11002 GPKE / GeLi Gas / Bestätigung Anmeldung**<br>**11003 GPKE / GeLi Gas / Ablehnung Anmeldung**<br>**11004 GPKE / GeLi Gas / Abmeldung NN**<br>**11005 GPKE / GeLi Gas / Bestätigung Abmeldung**<br>**11006 GPKE / GeLi Gas / Ablehnung Abmeldung**<br>**11007 GPKE / GeLi Gas / Abmeldung NN vom NB**<br>**11008 GPKE / GeLi Gas / Bestätigung Abmeldung vom NB**<br>**11009 GPKE / GeLi Gas / Ablehnung Abmeldung vom NB**<br>**11010 GPKE / GeLi Gas / Abmeldeanfrage des NB**<br>**11011 GPKE / GeLi Gas / Bestätigung Abmeldeanfrage**<br>**11012 GPKE / GeLi Gas / Ablehnung Abmeldeanfrage**<br>**11013 GPKE / GeLi Gas / Anmeldung EoG**<br>**11014 GPKE / GeLi Gas / Bestätigung EoG Anmeldung**<br>**11015 GPKE / GeLi Gas / Ablehnung EoG Anmeldung**<br>**11016 GPKE / GeLi Gas / Kündigung beim alten Lieferanten**<br>**11017 GPKE / GeLi Gas / Bestätigung Kündigung**<br>**11018 GPKE / GeLi Gas / Ablehnung Kündigung**<br>**11019 GeLi Gas / Zuordnungsliste zugeordnete Marktlokationen**<br>**11020 GeLi Gas / Änderungsmeldung zur Zuordnungsliste**<br>**11021 GeLi Gas / Antwort auf Änderungsmeldung zur Zuordnungsliste**<br>**11022 GPKE / GeLi Gas / Anfrage nach Stornierung**<br>**11023 GPKE / GeLi Gas / Bestätigung Anfrage Stornierung**<br>**11024 GPKE / GeLi Gas / Ablehnung Anfrage Stornierung**<br>**11035 GPKE / GeLi Gas / Antwort auf die Geschäftsdatenanfrage**<br>**11036 GPKE / GeLi Gas / Informationsmeldung über existierende Zuordnung**<br>**11037 GPKE / GeLi Gas / Informationsmeldung zur Beendigung der Zuordnung**<br>**11038 GPKE / GeLi Gas / Informationsmeldung zur Aufhebung einer zuk. Zuordnung**<br>**11039 WiM / Kündigung MSB** |

Bez = Objekt-Bezeichner
Nr = Laufende Segmentnummer im Guide
MaxWdh = Maximale Wiederholung der Segmente/Gruppen
Zähler = Nummer der Segmente/Gruppen im Standard

St = Status
EDIFACT: M=Muss/Mandatory, C=Conditional
Anwendung: R=Erforderlich/Required, O=Optional, D=Abhängig von/Dependent, N=Nicht benutzt/Not used

## Segmentlayout

| | | Standard | BDEW | |
|---|---|---|---|---|
| Bez | Name | St Format | St Format | Anwendung / Bemerkung |
| | | | | **11040 WiM / Bestätigung Kündigung MSB**<br>**11041 WiM / Ablehnung Kündigung MSB**<br>**11042 WiM / Anmeldung MSB**<br>**11043 WiM / Bestätigung Anmeldung MSB**<br>**11044 WiM / Ablehnung Anmeldung MSB**<br>**11051 WiM / Ende MSB**<br>**11052 WiM / Bestätigung Ende MSB**<br>**11053 WiM / Ablehnung Ende MSB**<br>**11057 WiM / Anzeige des Gerätewechsels**<br>**11058 WiM / Ankündigung zum Eigenausbau**<br>**11059 WiM / Mitteilung, kein Eigenausbau MSBA**<br>**11060 WiM / Antwort auf die MSB Geschäftsdatenanfrage**<br>**11062 MaBiS / Aktivierung von MaBiS-ZP**<br>**11063 MaBiS / Deaktivierung von MaBiS-ZP**<br>**11064 MaBiS / Antwort**<br>**11071 MaBiS / Aktivierung der Zuordnungsermächtigung**<br>**11072 MaBiS / Deaktivierung der Zuordnungsermächtigung**<br>**11074 HKNR / Stammdaten auf eine ORDERS**<br>**11075 HKNR / Stammdaten aufgrund einer Änderung**<br>**11076 HKNR / Antwort auf Stammdatenänderung**<br>**11077 MPES / Anmeldung**<br>**11078 MPES / Bestätigung Anmeldung**<br>**11079 MPES / Bestätigung Anmeldung Neuanlage und Bestätigung LF-Wechsels mit der Tranchenbildung von Nicht-EEG- und Nicht-KWKG-Marktlokationen**<br>**11080 MPES / Ablehnung Anmeldung**<br>**11081 MPES / Abmeldung**<br>**11082 MPES / Bestätigung Abmeldung**<br>**11083 MPES / Ablehnung Abmeldung**<br>**11084 MPES / Abmeldung Stilllegung**<br>**11085 MPES / Bestätigung Abmeldung Stilllegung**<br>**11086 MPES / Abmeldeanfrage des NB**<br>**11087 MPES / Bestätigung Abmeldeanfrage**<br>**11088 MPES / Ablehnung Abmeldeanfrage**<br>**11089 MPES / Kündigung beim alten Lieferanten**<br>**11090 MPES / Bestätigung Kündigung**<br>**11091 MPES / Ablehnung Kündigung**<br>**11092 MPES / Informationsmeldung über existierende Zuordnung**<br>**11093 MPES / Informationsmeldung zur Beendigung der Zuordnung**<br>**11094 MPES / Informationsmeldung zur Aufhebung einer zuk. Zuordnung**<br>**11095 MPES / Antwort auf die Geschäftsdatenanfrage**<br>**11096 TSIMSG / Deklarationsliste an MGV**<br>**11097 TSIMSG / Deklarationsliste an BKV**<br>**11101 NBW / Stammdaten zur Messlokation**<br>**11102 NBW / Aktualisierte Stammdaten zur Messlokation**<br>**11103 NBW / Stammdaten zur verbrauchenden Marktlokation**<br>**11104 NBW / Aktualisierte Stammdaten zur verbrauchenden Marktlokation**<br>**11105 NBW / Ablehnung auf Stammdaten zur** |

Bez = Objekt-Bezeichner
Nr = Laufende Segmentnummer im Guide
MaxWdh = Maximale Wiederholung der Segmente/Gruppen
Zähler = Nummer der Segmente/Gruppen im Standard

St = Status
EDIFACT: M=Muss/Mandatory, C=Conditional
Anwendung: R=Erforderlich/Required, O=Optional, D=Abhängig von/Dependent, N=Nicht benutzt/Not used

## Segmentlayout

| | | Standard | BDEW | |
|---|---|---|---|---|
| Bez | Name | St Format | St Format | Anwendung / Bemerkung |
| | | | | **verbrauchenden Marktlokation**<br>**11106 NBW / Stammdaten zur erzeugenden Marktlokation**<br>**11107 NBW / Aktualisierte Stammdaten zur erzeugenden Marktlokation**<br>**11108 NBW / Ablehnung auf Stammdaten zur erzeugenden Marktlokation**<br>**11109 SDÄ / Nicht bila.rel. Änderung vom LF an NB**<br>**11110 SDÄ / Nicht bila.rel. Änderung vom LF NB an MSB**<br>**11111 SDÄ / Antwort auf Änderung vom LF AG an AF**<br>**11112 SDÄ / Nicht bila.rel. Änderung vom NB an LF**<br>**11113 SDÄ / Nicht bila.rel. Änderung vom NB an MSB**<br>**11115 SDÄ / Antwort auf Änderung vom NB AG an NB**<br>**11116 SDÄ / Änderung vom MSB an NB**<br>**11117 SDÄ / Änderung vom MSB NB an LF**<br>**11119 SDÄ / Antwort auf Änderung vom MSB AG an AF**<br>**11120 SDÄ / Bila.rel. Änderung vom LF an NB**<br>**11121 SDÄ / Antwort auf bila.rel. Änderung vom LF NB an LF**<br>**11123 SDÄ / Bila.rel. Änderung vom NB mit Abhängigkeiten NB an LF / MSB**<br>**11124 SDÄ / Antwort auf bila.rel. Änderung vom NB mit Abhängigkeiten AG an NB**<br>**11126 SDÄ / Änderung der Prognosegrundlage NB an LF / MSB**<br>**11127 SDÄ / Antwort auf Änderung der Prognosegrundlage AG an NB**<br>**11133 SDÄ / Nicht bila.rel. Anfrage an LF MSB an NB**<br>**11134 SDÄ / Antwort auf nicht bila.rel. Anfrage an LF NB an MSB**<br>**11135 SDÄ / Antwort auf nicht bila.rel. Anfrage an LF NB an MSB**<br>**11136 SDÄ / Nicht bila.rel. Anfrage an LF NB [Verteiler] an LF**<br>**11137 SDÄ / Nicht bila.rel. Anfrage an LF NB [Berechtigt] an LF**<br>**11138 SDÄ / Antwort auf nicht bila.rel. Anfrage an LF LF an NB**<br>**11139 SDÄ / Nicht bila.rel. Anfrage an NB LF an NB**<br>**11140 SDÄ / Nicht bila.rel. Anfrage an NB MSB an NB**<br>**11142 SDÄ / Antwort auf nicht bila.rel. Anfrage an NB NB an AF**<br>**11143 SDÄ / Anfrage an MSB mit Abhängigkeiten LF an NB**<br>**11145 SDÄ / Antwort auf Anfrage an MSB mit Abhängigkeiten NB an AF**<br>**11146 SDÄ / Ablehnung der Anfrage an MSB mit Abhängigkeiten NB an AF**<br>**11147 SDÄ / Anfrage an MSB mit Abhängigkeiten NB [Verteiler] an MSB**<br>**11148 SDÄ / Anfrage an MSB mit Abhängigkeiten NB [Berechtigt] an MSB**<br>**11149 SDÄ / Antwort auf Anfrage an MSB mit** |

Bez = Objekt-Bezeichner
Nr = Laufende Segmentnummer im Guide
MaxWdh = Maximale Wiederholung der Segmente/Gruppen
Zähler = Nummer der Segmente/Gruppen im Standard

St = Status
EDIFACT: M=Muss/Mandatory, C=Conditional
Anwendung: R=Erforderlich/Required, O=Optional, D=Abhängig von/Dependent, N=Nicht benutzt/Not used

## Segmentlayout

| | | Standard | BDEW | |
|---|---|---|---|---|
| Bez | Name | St Format | St Format | Anwendung / Bemerkung |
| | | | | **Abhängigkeiten MSB an NB**<br>**11150 SDÄ / Bila.rel. Anfrage an LF NB an LF**<br>**11151 SDÄ / Antwort auf bila.rel. Anfrage an LF LF an NB**<br>**11152 SDÄ / Ablehnung der bila.rel. Anfrage an LF LF an NB**<br>**11153 SDÄ / Bila.rel. Anfrage an NB ohne Abhängigkeiten**<br>**11154 SDÄ / Antwort auf bila.rel. Anfrage an NB ohne Abhängigkeiten**<br>**11155 SDÄ / Ablehnung der bila.rel. Anfrage an NB ohne Abhängigkeiten**<br>**11156 SDÄ / Bila.rel. Anfrage an NB mit Abhängigkeiten**<br>**11157 SDÄ / Antwort auf bila.rel. Anfrage an NB mit Abhängigkeiten**<br>**11159 SDÄ / Änderung vom MSB ohne Abhängigkeiten MSB an NB**<br>**11160 SDÄ / Änderung vom MSB ohne Abhängigkeiten NB an LF / MSB**<br>**11161 SDÄ / Änderung vom MSB ohne Abhängigkeiten AG an AF**<br>**11162 SDÄ /Anfrage an MSB ohne Abhängigkeiten von LF / MSB an NB**<br>**11163 SDÄ / Antwort auf Anfrage an MSB ohne Abhängigkeiten LF / MSB an NB**<br>**11164 SDÄ / Ablehnung auf Anfrage an MSB ohne Abhängigkeiten LF / MSB an NB**<br>**11165 SDÄ /Anfrage an MSB ohne Abhängigkeiten NB [Verteiler] an MSB**<br>**11166 SDÄ /Anfrage an MSB ohne Abhängigkeiten NB [Berechtigter] an MSB**<br>**11167 SDÄ / Antwort auf Anfrage an MSB ohne Abhängigkeiten MSB an NB**<br>**11168 Verpflichtungsanfrage / Aufforderung**<br>**11169 Bestätigung Verpflichtungsanfrage**<br>**11170 Ablehnung Verpflichtungsanfrage**<br>**11171 SDÄ / Änderung vom MSB NB an MSB [Berechtigter]**<br>**11172 SDÄ / Anfrage an MSB mit Abhängigkeit MSB an NB**<br>**11173 SDÄ / Änderung der Lokationsbündelstruktur NB an MSB**<br>**11174 SDÄ / Antwort auf Änderung der Lokationsbündelstruktur MSB an NB**<br>**11175 SDÄ / Änderung der Marktlokationsstruktur NB an LF**<br>**11176 SDÄ / Antwort auf Änderung der Marktlokationsstruktur LF an NB**<br>**11177 SDÄ / Anfrage der Lokationsbündelstruktur MSB an NB**<br>**11178 SDÄ / Antwort auf Anfrage der Lokationsbündelstruktur NB an MSB**<br>**11180 SDÄ / Anfrage der komplexen Marktlokationsstruktur LF an NB**<br>**11181 SDÄ / Antwort auf Anfrage der komplexen Marktlokationsstruktur NB an LF**<br>**11182 SDÄ / Ablehnung der Anfrage der komplexen Marktlokationsstruktur NB an LF**<br>**11185 Stammdatensynchronisation vom NB** |

Bez = Objekt-Bezeichner
Nr = Laufende Segmentnummer im Guide
MaxWdh = Maximale Wiederholung der Segmente/Gruppen
Zähler = Nummer der Segmente/Gruppen im Standard

St = Status
EDIFACT: M=Muss/Mandatory, C=Conditional
Anwendung: R=Erforderlich/Required, O=Optional, D=Abhängig von/Dependent, N=Nicht benutzt/Not used

## Segmentlayout

| | | | Standard | BDEW | |
|---|---|---|---|---|---|
| Bez | Name | St Format | St Format | Anwendung / Bemerkung | |
| | | | | **11186** | **Stammdatensynchronisation vom LF** |
| | | | | **11187** | **Stammdatensynchronisation vom ÜNB** |
| | | | | **11188** | **Beendigung der Aggregationsverantwortung vom NB** |
| | | | | **11189** | **Beendigung der Aggregationsverantwortung vom LF** |
| | | | | **11190** | **Beendigung der Aggregationsverantwortung vom ÜNB** |
| | | | | **11191** | **Anfrage an NB vom ÜNB** |
| | | | | **11192** | **Antwort auf Anfrage an ÜNB** |
| | | | | **11193** | **Ablehnung Anfrage an ÜNB** |
| | | | | **11194** | **Antwort auf die Geschäftsdatenanfrage an den MSB Gas** |
| | | | | **11197** | **Redispatch / Aktivierung ZP tägliche AAÜZ** |
| | | | | **11198** | **Redispatch / Deaktivierung tägliche AAÜZ** |
| | | | | **11199** | **Redispatch / Aktivierung ZP LF-AASZR** |
| | | | | **11200** | **Redispatch / Deaktivierung ZP LF-AASZR** |
| | | | | **11203** | **Redispatch / Aktivierung ZP monatliche AAÜZ** |
| | | | | **11204** | **Redispatch / Antwort auf Aktivierung ZP** |
| | | | | **11205** | **Redispatch / Weiterleitung Aktivierung ZP** |
| | | | | **11206** | **Redispatch / Deaktivierung ZP monatliche AAÜZ** |
| | | | | **11207** | **Redispatch / Antwort auf Deaktivierung ZP** |
| | | | | **11208** | **Redispatch / Weiterleitung Deaktivierung ZP** |
| | | | | **11209** | **Redispatch / Aktivierung ZP monatliche AAÜZ** |
| | | | | **11210** | **Redispatch / Antwort auf Aktivierung ZP** |
| | | | | **11211** | **Redispatch / Weiterleitung Aktivierung ZP** |
| | | | | **11212** | **Redispatch / Deaktivierung ZP monatliche AAÜZ** |
| | | | | **11213** | **Redispatch / Antwort auf Deaktivierung ZP** |
| | | | | **11214** | **Redispatch / Weiterleitung Deaktivierung ZP** |

**Bemerkung:**

**Beispiel:**
```
RFF+Z13:11001'
```

Bez = Objekt-Bezeichner
Nr = Laufende Segmentnummer im Guide
MaxWdh = Maximale Wiederholung der Segmente/Gruppen
Zähler = Nummer der Segmente/Gruppen im Standard

St = Status
EDIFACT: M=Muss/Mandatory, C=Conditional
Anwendung: R=Erforderlich/Required, O=Optional, D=Abhängig von/Dependent, N=Nicht benutzt/Not used

## Segmentlayout

| Zähler | Nr | Bez | Standard St | Standard MaxWdh | BDEW St | BDEW MaxWdh | Ebene | Name |
|---|---|---|---|---|---|---|---|---|
| 0180 | | **SG4** | C | 99999 | D | 99999 | 1 | **Vorgangs-Identifikation** |
| 0350 | | **SG6** | C | 99 | D | 1 | 2 | **Referenz Vorgangsnummer (aus Anfragenachricht)** |
| 0360 | 52 | **RFF** | M | 1 | M | 1 | 2 | **Referenz Vorgangsnummer (aus Anfragenachricht)** |

| Bez | Name | Standard St | Standard Format | BDEW St | BDEW Format | Anwendung / Bemerkung |
|---|---|---|---|---|---|---|
| RFF | | | | | | |
| C506 | Referenz | M | | M | | |
| 1153 | Referenz, Qualifier | M | an..3 | M | an..3 | **TN Transaktions-Referenznummer** |
| 1154 | Referenz, Identifikation | C | an..70 | R | an..70 | Vorgangsnummer |

**Bemerkung:**
Dieses Segment dient zur Angabe der Referenz auf die Vorgangsnummer einer vorangegangenen Meldung.
DE1154: Referenznummer aus dem IDE-Segment einer Anfragenachricht

**Beispiel:**
```
RFF+TN:NNV1234'
```

Bez = Objekt-Bezeichner
Nr = Laufende Segmentnummer im Guide
MaxWdh = Maximale Wiederholung der Segmente/Gruppen
Zähler = Nummer der Segmente/Gruppen im Standard

St = Status
EDIFACT: M=Muss/Mandatory, C=Conditional
Anwendung: R=Erforderlich/Required, O=Optional,
D=Abhängig von/Dependent, N=Nicht benutzt/Not used

## Segmentlayout

| Zähler | Nr | Bez | Standard St | Standard MaxWdh | BDEW St | BDEW MaxWdh | Ebene | Name |
|---|---|---|---|---|---|---|---|---|
| 0180 | | **SG4** | C | 99999 | D | 99999 | 1 | **Vorgangs-Identifikation** |
| 0350 | | **SG6** | C | 99 | D | 1 | 2 | **Referenz auf zu stornierende Vorgangsnummer** |
| 0360 | 53 | **RFF** | M | 1 | M | 1 | 2 | **Referenz auf zu stornierende Vorgangsnummer** |

| Bez | Name | Standard St Format | BDEW St Format | Anwendung / Bemerkung |
|---|---|---|---|---|
| RFF | | | | |
| C506 | Referenz | M | M | |
| 1153 | Referenz, Qualifier | M an..3 | M an..3 | **ACW Referenznummer einer vorangegangenen Nachricht** |
| 1154 | Referenz, Identifikation | C an..70 | R an..70 | Vorgangsnummer |

**Bemerkung:**
Zur Angabe einer Referenz. Dieses Segment dient zur Angabe der Vorgangsnummer eines Vorgangs der storniert werden soll.

**Beispiel:**
```
RFF+ACW:NNV1234'
```

Bez = Objekt-Bezeichner
Nr = Laufende Segmentnummer im Guide
MaxWdh = Maximale Wiederholung der Segmente/Gruppen
Zähler = Nummer der Segmente/Gruppen im Standard

St = Status
EDIFACT: M=Muss/Mandatory, C=Conditional
Anwendung: R=Erforderlich/Required, O=Optional,
D=Abhängig von/Dependent, N=Nicht benutzt/Not used

## Segmentlayout

| Zähler | Nr | Bez | Standard St | Standard MaxWdh | BDEW St | BDEW MaxWdh | Ebene | Name |
|---|---|---|---|---|---|---|---|---|
| 0180 | | **SG4** | C | 99999 | D | 99999 | 1 | **Vorgangs-Identifikation** |
| 0350 | | **SG6** | C | 99 | D | 1 | 2 | **Referenz auf eine vorangegangene Anfrage** |
| 0360 | 54 | **RFF** | M | 1 | M | 1 | 2 | **Referenz auf eine vorangegangene Anfrage** |

| Bez | Name | Standard St Format | BDEW St Format | Anwendung / Bemerkung |
|---|---|---|---|---|
| RFF | | | | |
| C506 | Referenz | M | M | |
| 1153 | Referenz, Qualifier | M an..3 | M an..3 | **AAV Nummer der Anfrage** |
| 1154 | Referenz, Identifikation | C an..70 | R an..70 | Vorgangsnummer |

**Bemerkung:**
Die Verwendung dieses Segments wird im jeweiligen Anwendungshandbuch beschrieben.

**Beispiel:**
```
RFF+AAV:MKIDI5420'
```

Bez = Objekt-Bezeichner
Nr = Laufende Segmentnummer im Guide
MaxWdh = Maximale Wiederholung der Segmente/Gruppen
Zähler = Nummer der Segmente/Gruppen im Standard

St = Status
EDIFACT: M=Muss/Mandatory, C=Conditional
Anwendung: R=Erforderlich/Required, O=Optional,
D=Abhängig von/Dependent, N=Nicht benutzt/Not used

## Segmentlayout

| Zähler | Nr | Bez | Standard St | Standard MaxWdh | BDEW St | BDEW MaxWdh | Ebene | Name |
|---|---|---|---|---|---|---|---|---|
| 0180 | | **SG4** | C | 99999 | D | 99999 | 1 | **Vorgangs-Identifikation** |
| 0350 | | **SG6** | C | 99 | D | 1 | 2 | **Prozessual ausgetauschte Termine aus Sicht der beteiligten Marktrolle** |
| 0360 | 55 | **RFF** | M | 1 | M | 1 | 2 | **Referenz auf die Marktlokation / Tranche** |

| Bez | Name | Standard St Format | BDEW St Format | Anwendung / Bemerkung |
|---|---|---|---|---|
| RFF | | | | |
| C506 | Referenz | M | M | |
| 1153 | Referenz, Qualifier | M an..3 | M an..3 | **Z22 Beteiligte Marktrolle** |

**Bemerkung:**
Unter dieser Segmentgruppe sind die Datumsangaben zur Marktlokation / Tranche zusammengeführt.

**Beispiel:**
```
RFF+Z22'
```

Bez = Objekt-Bezeichner
Nr = Laufende Segmentnummer im Guide
MaxWdh = Maximale Wiederholung der Segmente/Gruppen
Zähler = Nummer der Segmente/Gruppen im Standard

St = Status
EDIFACT: M=Muss/Mandatory, C=Conditional
Anwendung: R=Erforderlich/Required, O=Optional,
D=Abhängig von/Dependent, N=Nicht benutzt/Not used

## Segmentlayout

| Zähler | Nr | Bez | Standard St | Standard MaxWdh | BDEW St | BDEW MaxWdh | Ebene | Name |
|---|---|---|---|---|---|---|---|---|
| 0180 | | **SG4** | C | 99999 | D | 99999 | 1 | **Vorgangs-Identifikation** |
| 0350 | | **SG6** | C | 99 | D | 1 | 2 | **Prozessual ausgetauschte Termine aus Sicht der beteiligten Marktrolle** |
| 0370 | 56 | **DTM** | C | 9 | D | 1 | 3 | **Bilanzierungsbeginn aus Daten der beteiligten Marktrolle** |

| Bez | Name | Standard St Format | BDEW St Format | Anwendung / Bemerkung |
|---|---|---|---|---|
| DTM | | | | |
| C507 | Datum/Uhrzeit/Zeitspanne | M | M | |
| 2005 | Datums- oder Uhrzeit- oder Zeitspannen-Funktion, Qualifier | M an..3 | M an..3 | **Z15 "Bilanzierungsbeginn" aus Daten der beteiligten Marktrolle** |
| 2380 | Datum oder Uhrzeit oder Zeitspanne, Wert | C an..35 | R an..35 | |
| 2379 | Datums- oder Uhrzeit- oder Zeitspannen-Format, Code | C an..3 | R an..3 | **102 CCYYMMDD** |

**Bemerkung:**
Dieses Segment wird benutzt, um das Beginndatum des vorliegenden Vorgangs aus Sicht der beteiligten Marktrolle mitzuteilen.

**Beispiel:**
```
DTM+Z15:20070930:102'
```

Bez = Objekt-Bezeichner
Nr = Laufende Segmentnummer im Guide
MaxWdh = Maximale Wiederholung der Segmente/Gruppen
Zähler = Nummer der Segmente/Gruppen im Standard

St = Status
EDIFACT: M=Muss/Mandatory, C=Conditional
Anwendung: R=Erforderlich/Required, O=Optional, D=Abhängig von/Dependent, N=Nicht benutzt/Not used

## Segmentlayout

| Zähler | Nr | Bez | Standard St | Standard MaxWdh | BDEW St | BDEW MaxWdh | Ebene | Name |
|---|---|---|---|---|---|---|---|---|
| 0180 | | **SG4** | C | 99999 | D | 99999 | 1 | **Vorgangs-Identifikation** |
| 0350 | | **SG6** | C | 99 | D | 1 | 2 | **Prozessual ausgetauschte Termine aus Sicht der beteiligten Marktrolle** |
| 0370 | 57 | **DTM** | C | 9 | D | 1 | 3 | **Bilanzierungsende aus Daten der beteiligten Marktrolle** |

| Bez | Name | Standard St Format | BDEW St Format | Anwendung / Bemerkung |
|---|---|---|---|---|
| DTM | | | | |
| C507 | Datum/Uhrzeit/Zeitspanne | M | M | |
| 2005 | Datums- oder Uhrzeit- oder Zeitspannen-Funktion, Qualifier | M an..3 | M an..3 | **Z16 "Bilanzierungsende" aus Daten der beteiligten Marktrolle** |
| 2380 | Datum oder Uhrzeit oder Zeitspanne, Wert | C an..35 | R an..35 | |
| 2379 | Datums- oder Uhrzeit- oder Zeitspannen-Format, Code | C an..3 | R an..3 | **102 CCYYMMDD** |

**Bemerkung:**
Dieses Segment wird benutzt, um das Endedatum des vorliegenden Vorgangs aus Sicht der beteiligten Marktrolle mitzuteilen

**Beispiel:**
```
DTM+Z16:20070930:102'
```

Bez = Objekt-Bezeichner
Nr = Laufende Segmentnummer im Guide
MaxWdh = Maximale Wiederholung der Segmente/Gruppen
Zähler = Nummer der Segmente/Gruppen im Standard

St = Status
EDIFACT: M=Muss/Mandatory, C=Conditional
Anwendung: R=Erforderlich/Required, O=Optional, D=Abhängig von/Dependent, N=Nicht benutzt/Not used

## Segmentlayout

| Zähler | Nr | Bez | Standard St | Standard MaxWdh | BDEW St | BDEW MaxWdh | Ebene | Name |
|---|---|---|---|---|---|---|---|---|
| 0180 | | **SG4** | C | 99999 | D | 99999 | 1 | **Vorgangs-Identifikation** |
| 0350 | | **SG6** | C | 99 | D | 99 | 2 | **Termine der Marktlokation** |
| 0360 | 58 | **RFF** | M | 1 | M | 1 | 2 | **Referenz auf die ID der Marktlokation für Termine der Marktlokation** |

| Bez | Name | Standard St | Standard Format | BDEW St | BDEW Format | Anwendung / Bemerkung |
|---|---|---|---|---|---|---|
| RFF | | | | | | |
| C506 | Referenz | M | | M | | |
| 1153 | Referenz, Qualifier | M | an..3 | M | an..3 | **Z18 Marktlokation** |
| 1154 | Referenz, Identifikation | C | an..70 | D | an..70 | ID der Marktlokation |

**Bemerkung:**
Zur Referenzierung auf die im Vorgang behandelte Marktlokation.

Hinweis:
Da es in einem Vorgang dazu kommen kann, dass zu mehr als einer Marktlokation Termine oder Daten von Tranchen übermittelt werden, dient die Referenzierung im DE1154 zur Zuordnung der Datumsangaben zu der Marktlokation deren ID in DE1154 genannt ist.

**Beispiel:**
```
RFF+Z18:57685676748'
```

Bez = Objekt-Bezeichner
Nr = Laufende Segmentnummer im Guide
MaxWdh = Maximale Wiederholung der Segmente/Gruppen
Zähler = Nummer der Segmente/Gruppen im Standard

St = Status
EDIFACT: M=Muss/Mandatory, C=Conditional
Anwendung: R=Erforderlich/Required, O=Optional, D=Abhängig von/Dependent, N=Nicht benutzt/Not used

## Segmentlayout

| Zähler | Nr | Bez | Standard St | Standard MaxWdh | BDEW St | BDEW MaxWdh | Ebene | Name |
|---|---|---|---|---|---|---|---|---|
| 0180 | | **SG4** | C | 99999 | D | 99999 | 1 | **Vorgangs-Identifikation** |
| 0350 | | **SG6** | C | 99 | D | 99 | 2 | **Termine der Marktlokation** |
| 0370 | 59 | **DTM** | C | 9 | D | 1 | 3 | **Start des Abrechnungsjahrs bei Marktlokationen mit Jahresleistungspreis (Gas)** |

| Bez | Name | Standard St | Standard Format | BDEW St | BDEW Format | Anwendung / Bemerkung |
|---|---|---|---|---|---|---|
| DTM | | | | | | |
| C507 | Datum/Uhrzeit/Zeitspanne | M | | M | | |
| 2005 | Datums- oder Uhrzeit- oder Zeitspannen-Funktion, Qualifier | M | an..3 | M | an..3 | **155 Abrechnungsjahr – Beginn (tagesgenau)** |
| 2380 | Datum oder Uhrzeit oder Zeitspanne, Wert | C | an..35 | R | an..35 | |
| 2379 | Datums- oder Uhrzeit- oder Zeitspannen-Format, Code | C | an..3 | R | an..3 | **102 CCYYMMDD** |

**Bemerkung:**
Dieses Segment wird benutzt, um den Beginn des Abrechnungsjahres von verbrauchenden Marktlokationen in der Sparte Gas mitzuteilen, die nach dem Jahresleistungspreissystem abgerechnet werden.

**Beispiel:**
```
DTM+155:20070930:102'
```

Bez = Objekt-Bezeichner
Nr = Laufende Segmentnummer im Guide
MaxWdh = Maximale Wiederholung der Segmente/Gruppen
Zähler = Nummer der Segmente/Gruppen im Standard

St = Status
EDIFACT: M=Muss/Mandatory, C=Conditional
Anwendung: R=Erforderlich/Required, O=Optional, D=Abhängig von/Dependent, N=Nicht benutzt/Not used

## Segmentlayout

| Zähler | Nr | Bez | Standard St | Standard MaxWdh | BDEW St | BDEW MaxWdh | Ebene | Name |
|---|---|---|---|---|---|---|---|---|
| 0180 | | **SG4** | C | 99999 | D | 99999 | 1 | **Vorgangs-Identifikation** |
| 0350 | | **SG6** | C | 99 | D | 99 | 2 | **Termine der Marktlokation** |
| 0370 | 60 | **DTM** | C | 9 | D | 1 | 3 | **Geplante Turnusablesung des MSB (Strom)** |

| Bez | Name | Standard St Format | BDEW St Format | Anwendung / Bemerkung |
|---|---|---|---|---|
| DTM | | | | |
| C507 | Datum/Uhrzeit/Zeitspanne | M | M | |
| 2005 | Datums- oder Uhrzeit- oder Zeitspannen-Funktion, Qualifier | M an..3 | M an..3 | **752 Geplante Turnusablesung** |
| 2380 | Datum oder Uhrzeit oder Zeitspanne, Wert | C an..35 | R an..35 | |
| 2379 | Datums- oder Uhrzeit- oder Zeitspannen-Format, Code | C an..3 | R an..3 | **104 MMWW-MMWW**<br>**106 MMDD** |

**Bemerkung:**
Dieses Segment wird benutzt, um den Zeitraum bzw. den Termin zu dem die Turnusablesung erfolgen soll zu bestimmen.

Der Termin der Turnusablesung wird an der Marktlokation vorgegeben und muss an den zugordneten Messlokationen eingehalten werden.
Ist eine Messlokation für die Bildung der Energiemengen von mehreren Marktlokationen erforderlich, so ist jeder einzelne Termin der Turnusablesung der Marktlokationen zu bedienen.

Zur Übermittlung des Soll-Ablesetermins bzw. Zeitraums stehen dem MSB (Strom) verschiedene Varianten zur Verfügung: Es soll immer die genaueste mögliche Angabe des Ableseturnus erfolgen.

Hinweise:
DE2379:
Anwendung für den Code "104" in DE2379: Hier wird der Monat mit Angabe der Woche bzw. des Zeitraums der Wochen in denen die Ablesung erfolgen soll angegeben. Das angegebene Zeitintervall beträgt maximal einen Monat.
Die Wochen im Monat sind wie folgt definiert:
"01"= 1. Woche, das geplante Soll-Ablesedatum fällt in den Zeitraum vom 01. bis einschl. 07. Kalendertag"
"02"= 2. Woche, das geplante Soll-Ablesedatum fällt in den Zeitraum vom 08. bis einschl. 14. Kalendertag
"03"= 3. Woche, das geplante Soll-Ablesedatum fällt in den Zeitraum vom 15. bis einschl. 21. Kalendertag
"04"= 4. Woche, das geplante Soll-Ablesedatum fällt in den Zeitraum vom 22. bis letzten Kalendertag im Monat

Der Bindestrich im Code MMWW-MMWW wird hier nur zur Optimierung der Darstellung verwendet. In der UTILMD ist der Code ohne Bindestrich (MMWWMMWW) anzuwenden.

Anwendung für den Code "106" in DE2379:
Es wird der tagesscharfe Ablesetermin mitgeteilt zu dem die Ablesung erfolgen soll. Der in Schaltjahren vorkommende Tag 29.02. ist nicht zu übermitteln, sondern durch den 28.02. zu ersetzen.

**Beispiel:**
```
DTM+752:05010504:104'
```

```
Beispiele für den Code "104" in DE2379:
DTM+752:05040504:104’
In diesem Beispiel teilt der MSB (Strom) mit, dass die Turnusablesung in der vierten Woche des Mai
erfolgen wird.
Ebenso kann auch ein Zeitraum, wie z. B. dass die Ablesung in der 3. bis 4. Woche im Juni (2. Juni
Monatshälfte) stattfindet: DTM+752:06030604:104’

Die Ablesung im Monat August wird wie folgt ausgedrückt: DTM+752:08010804:104’
```

Bez = Objekt-Bezeichner
Nr = Laufende Segmentnummer im Guide
MaxWdh = Maximale Wiederholung der Segmente/Gruppen
Zähler = Nummer der Segmente/Gruppen im Standard

St = Status
EDIFACT: M=Muss/Mandatory, C=Conditional
Anwendung: R=Erforderlich/Required, O=Optional,
D=Abhängig von/Dependent, N=Nicht benutzt/Not used

## Segmentlayout

| Zähler | Nr | Bez | Standard St | Standard MaxWdh | BDEW St | BDEW MaxWdh | Ebene | Name |
|---|---|---|---|---|---|---|---|---|
| 0180 | | **SG4** | C | 99999 | D | 99999 | 1 | **Vorgangs-Identifikation** |
| 0350 | | **SG6** | C | 99 | D | 99 | 2 | **Termine der Marktlokation** |
| 0370 | 61 | **DTM** | C | 9 | D | 1 | 3 | **Turnusableseintervall des MSB (Strom)** |

| Bez | Name | Standard St | Standard Format | BDEW St | BDEW Format | Anwendung / Bemerkung |
|---|---|---|---|---|---|---|
| DTM | | | | | | |
| C507 | Datum/Uhrzeit/Zeitspanne | M | | M | | |
| 2005 | Datums- oder Uhrzeit- oder Zeitspannen-Funktion, Qualifier | M | an..3 | M | an..3 | **672 zugewiesene Periode** |
| 2380 | Datum oder Uhrzeit oder Zeitspanne, Wert | C | an..35 | R | an..35 | *Erlaubte Einträge:*<br>*1*<br>*3*<br>*6*<br>*12* |
| 2379 | Datums- oder Uhrzeit- oder Zeitspannen-Format, Code | C | an..3 | R | an..3 | **802 Monat** |

**Bemerkung:**
Das Turnusintervall wird an der Marktlokation vorgegeben und muss an den zugordneten Messlokationen eingehalten werden.
Ist eine Messlokation für die Bildung der Energiemengen von mehreren Marktlokationen erforderlich, so ist jedes einzelne Turnusintervall der Marktlokationen zu beachten.

DE2380:
Es wird die Anzahl der Monate angegeben, bis zu denen die nächste Messwerterfassung in Bezug auf den festgelegten Turnusablesetermin zu erfolgen hat.
Ausgehend vom Turnusablesetermin wird die Anzahl der Monate zur nächsten Ablesung angegeben. Ist der Wert kleiner als 12, so sind mittels des angegebenen Zeitintervalls weitere Ablesetermine zu ermitteln.
Es ist erlaubt:
1 - monatlich
3 - vierteljährlich
6 - halbjährlich
12 - jährlich

**Beispiel:**
```
DTM+672:12:802'
```

Bez = Objekt-Bezeichner
Nr = Laufende Segmentnummer im Guide
MaxWdh = Maximale Wiederholung der Segmente/Gruppen
Zähler = Nummer der Segmente/Gruppen im Standard

St = Status
EDIFACT: M=Muss/Mandatory, C=Conditional
Anwendung: R=Erforderlich/Required, O=Optional, D=Abhängig von/Dependent, N=Nicht benutzt/Not used

## Segmentlayout

| Zähler | Nr | Bez | Standard St | Standard MaxWdh | BDEW St | BDEW MaxWdh | Ebene | Name |
|---|---|---|---|---|---|---|---|---|
| 0180 | | **SG4** | C | 99999 | D | 99999 | 1 | **Vorgangs-Identifikation** |
| 0350 | | **SG6** | C | 99 | D | 99 | 2 | **Termine der Marktlokation** |
| 0370 | 62 | **DTM** | C | 9 | D | 1 | 3 | **Abrechnungsintervall des LF** |

| Bez | Name | Standard St | Standard Format | BDEW St | BDEW Format | Anwendung / Bemerkung |
|---|---|---|---|---|---|---|
| DTM | | | | | | |
| C507 | Datum/Uhrzeit/Zeitspanne | M | | M | | |
| 2005 | Datums- oder Uhrzeit- oder Zeitspannen-Funktion, Qualifier | M | an..3 | M | an..3 | **Z20 Abrechnungsintervall des LF** |
| 2380 | Datum oder Uhrzeit oder Zeitspanne, Wert | C | an..35 | R | an..35 | *Erlaubte Einträge:*<br>*1*<br>*3*<br>*6*<br>*12* |
| 2379 | Datums- oder Uhrzeit- oder Zeitspannen-Format, Code | C | an..3 | R | an..3 | **802 Monat** |

**Bemerkung:**
DE2380:
Es wird die Anzahl der Monate angegeben, bis zu denen die nächste Messwerterfassung in Bezug auf den festgelegten Turnusablesetermin zu erfolgen hat.
Die Angabe dieses DTM muss vom MSB berücksichtigt werden. Der LF hat ein Anrecht auf Berücksichtigung des Termins.
Ausgehend vom Turnusablesetermin wird die Anzahl der Monate zur nächsten Ablesung angegeben. Ist der Wert kleiner als 12, so sind mittels des angegebenen Zeitintervalls weitere Ablesetermine zu ermitteln.
Es ist erlaubt:
1 - monatlich
3 - vierteljährlich
6 - halbjährlich
12 - jährlich

**Beispiel:**
```
DTM+Z20:12:802'
```

Bez = Objekt-Bezeichner
Nr = Laufende Segmentnummer im Guide
MaxWdh = Maximale Wiederholung der Segmente/Gruppen
Zähler = Nummer der Segmente/Gruppen im Standard

St = Status
EDIFACT: M=Muss/Mandatory, C=Conditional
Anwendung: R=Erforderlich/Required, O=Optional, D=Abhängig von/Dependent, N=Nicht benutzt/Not used

## Segmentlayout

| Zähler | Nr | Bez | Standard St | Standard MaxWdh | BDEW St | BDEW MaxWdh | Ebene | Name |
|---|---|---|---|---|---|---|---|---|
| 0180 | | **SG4** | C | 99999 | D | 99999 | 1 | **Vorgangs-Identifikation** |
| 0350 | | **SG6** | C | 99 | D | 99 | 2 | **Termine der Marktlokation** |
| 0370 | 63 | **DTM** | C | 9 | D | 1 | 3 | **Termin der Netznutzungsabrechnung** |

| Bez | Name | Standard St Format | BDEW St Format | Anwendung / Bemerkung |
|---|---|---|---|---|
| DTM | | | | |
| C507 | Datum/Uhrzeit/Zeitspanne | M | M | |
| 2005 | Datums- oder Uhrzeit- oder Zeitspannen-Funktion, Qualifier | M an..3 | M an..3 | **Z21 Termin der Netznutzungsabrechnung** |
| 2380 | Datum oder Uhrzeit oder Zeitspanne, Wert | C an..35 | R an..35 | |
| 2379 | Datums- oder Uhrzeit- oder Zeitspannen-Format, Code | C an..3 | R an..3 | **106 MMDD**<br>**104 MMWW-MMWW** |

**Bemerkung:**
Dieses Segment wird benutzt, um den Termin zu dem die Netznutzungsabrechnung des NB erfolgt, zu bestimmen.

Bei verbrauchenden Marktlokationen mit Jahresleistungspreissystem im -Strom ist dies somit immer der 1. Januar.

**Beispiel:**
```
DTM+Z21:1005:106'
```

Bez = Objekt-Bezeichner
Nr = Laufende Segmentnummer im Guide
MaxWdh = Maximale Wiederholung der Segmente/Gruppen
Zähler = Nummer der Segmente/Gruppen im Standard

St = Status
EDIFACT: M=Muss/Mandatory, C=Conditional
Anwendung: R=Erforderlich/Required, O=Optional,
D=Abhängig von/Dependent, N=Nicht benutzt/Not used

## Segmentlayout

| Zähler | Nr | Bez | Standard St | Standard MaxWdh | BDEW St | BDEW MaxWdh | Ebene | Name |
|---|---|---|---|---|---|---|---|---|
| 0180 | | **SG4** | C | 99999 | D | 99999 | 1 | **Vorgangs-Identifikation** |
| 0350 | | **SG6** | C | 99 | D | 99 | 2 | **Termine der Marktlokation** |
| 0370 | 64 | **DTM** | C | 9 | D | 1 | 3 | **Nächste Netznutzungsabrechnung** |

| Bez | Name | Standard St Format | BDEW St Format | Anwendung / Bemerkung |
|---|---|---|---|---|
| DTM | | | | |
| C507 | Datum/Uhrzeit/Zeitspanne | M | M | |
| 2005 | Datums- oder Uhrzeit- oder Zeitspannen-Funktion, Qualifier | M an..3 | M an..3 | **Z09 Nächste Netznutzungsabrechnung** |
| 2380 | Datum oder Uhrzeit oder Zeitspanne, Wert | C an..35 | R an..35 | |
| 2379 | Datums- oder Uhrzeit- oder Zeitspannen-Format, Code | C an..3 | R an..3 | **602 CCYY** |

**Bemerkung:**
Bemerkung: Dieses Segment wird benutzt, um dem LF mitzuteilen in welchem Jahr die nächste Netznutzungsabrechnung des NB sattfindet.
In der Antwort auf die Anmeldung ist das die erste Netznutzungsabrechnung. Bei der Verwendung in einer Stammdatenänderung wird das Jahr angegeben in welchem die im DTM+Z09 zum ersten bzw. wenn sich das Datum nicht geändert hat, zum nächsten Mal stattfindet.

**Beispiel:**
```
DTM+Z09:2013:602'
```

Bez = Objekt-Bezeichner
Nr = Laufende Segmentnummer im Guide
MaxWdh = Maximale Wiederholung der Segmente/Gruppen
Zähler = Nummer der Segmente/Gruppen im Standard

St = Status
EDIFACT: M=Muss/Mandatory, C=Conditional
Anwendung: R=Erforderlich/Required, O=Optional, D=Abhängig von/Dependent, N=Nicht benutzt/Not used

## Segmentlayout

| Zähler | Nr | Bez | Standard St | Standard MaxWdh | BDEW St | BDEW MaxWdh | Ebene | Name |
|---|---|---|---|---|---|---|---|---|
| 0180 | | **SG4** | C | 99999 | D | 99999 | 1 | **Vorgangs-Identifikation** |
| 0350 | | **SG6** | C | 99 | D | 99 | 2 | **Termine der Marktlokation** |
| 0370 | 65 | **DTM** | C | 9 | D | 1 | 3 | **Netznutzungsabrechnungsintervall des NB** |

| Bez | Name | Standard St Format | BDEW St Format | Anwendung / Bemerkung |
|---|---|---|---|---|
| DTM | | | | |
| C507 | Datum/Uhrzeit/Zeitspanne | M | M | |
| 2005 | Datums- oder Uhrzeit- oder Zeitspannen-Funktion, Qualifier | M an..3 | M an..3 | **Z22 Netznutzungsabrechnungs- bzw. Einspeisevergütungsintervall des NB** |
| 2380 | Datum oder Uhrzeit oder Zeitspanne, Wert | C an..35 | R an..35 | *Erlaubte Einträge:*<br>*1*<br>*3*<br>*6*<br>*12* |
| 2379 | Datums- oder Uhrzeit- oder Zeitspannen-Format, Code | C an..3 | R an..3 | **802 Monat** |

**Bemerkung:**
DE2380:
Es wird die Anzahl der Monate angegeben, bis zu denen die nächste Netznutzungsabrechnung gegenüber dem Kunden des NB in Bezug auf den festgelegten Termin der Netznutzungsabrechnung erfolgt.
Ausgehend vom Termin der Netznutzungsabrechnung des NB wird die Anzahl der Monate zur nächsten Abrechnung angegeben. Ist der Wert kleiner als 12, so sind mittels des angegebenen Zeitintervalls weitere Abrechnungstermine zu ermitteln.
Somit ist erlaubt:
1 - monatlich
3 - vierteljährlich
6 - halbjährlich
12 - jährlich

**Beispiel:**
```
DTM+Z22:12:802'
```

Bez = Objekt-Bezeichner
Nr = Laufende Segmentnummer im Guide
MaxWdh = Maximale Wiederholung der Segmente/Gruppen
Zähler = Nummer der Segmente/Gruppen im Standard

St = Status
EDIFACT: M=Muss/Mandatory, C=Conditional
Anwendung: R=Erforderlich/Required, O=Optional, D=Abhängig von/Dependent, N=Nicht benutzt/Not used

## Segmentlayout

| Zähler | Nr | Bez | Standard St | Standard MaxWdh | BDEW St | BDEW MaxWdh | Ebene | Name |
|---|---|---|---|---|---|---|---|---|
| 0180 | | **SG4** | C | 99999 | D | 99999 | 1 | **Vorgangs-Identifikation** |
| 0350 | | **SG6** | C | 99 | D | 99 | 2 | **Termine der Messlokation** |
| 0360 | 66 | **RFF** | M | 1 | M | 1 | 2 | **Referenz auf die ID der Messlokation für Termine der Messlokation** |

| | | Standard | | BDEW | | |
|---|---|---|---|---|---|---|
| Bez | Name | St | Format | St | Format | Anwendung / Bemerkung |
| RFF | | | | | | |
| C506 | Referenz | M | | M | | |
| 1153 | Referenz, Qualifier | M | an..3 | M | an..3 | **Z19 Messlokation** |
| 1154 | Referenz, Identifikation | C | an..70 | D | an..70 | ID der Messlokation |

**Bemerkung:**
Zur Referenzierung auf die im Vorgang behandelte Messlokation.

Hinweis:
Da es in einem Vorgang dazu kommen kann, dass zu mehr als einer Messlokation Termine übermittelt werden, dient die Referenzierung im DE1154 zur Zuordnung der Datumsangaben zu der Messlokation deren ID in DE1154 genannt ist.

**Beispiel:**
```
RFF+Z19:DE00014545768S0000000000000003054'
```

Bez = Objekt-Bezeichner
Nr = Laufende Segmentnummer im Guide
MaxWdh = Maximale Wiederholung der Segmente/Gruppen
Zähler = Nummer der Segmente/Gruppen im Standard

St = Status
EDIFACT: M=Muss/Mandatory, C=Conditional
Anwendung: R=Erforderlich/Required, O=Optional, D=Abhängig von/Dependent, N=Nicht benutzt/Not used

## Segmentlayout

| Zähler | Nr | Bez | Standard St | Standard MaxWdh | BDEW St | BDEW MaxWdh | Ebene | Name |
|---|---|---|---|---|---|---|---|---|
| 0180 | | **SG4** | C | 99999 | D | 99999 | 1 | **Vorgangs-Identifikation** |
| 0350 | | **SG6** | C | 99 | D | 99 | 2 | **Termine der Messlokation** |
| 0370 | 67 | **DTM** | C | 9 | D | 1 | 3 | **Geplante Turnusablesung des NB (Gas)** |

| Bez | Name | Standard St Format | BDEW St Format | Anwendung / Bemerkung |
|---|---|---|---|---|
| DTM | | | | |
| C507 | Datum/Uhrzeit/Zeitspanne | M | M | |
| 2005 | Datums- oder Uhrzeit- oder Zeitspannen-Funktion, Qualifier | M an..3 | M an..3 | **752 Geplante Turnusablesung** |
| 2380 | Datum oder Uhrzeit oder Zeitspanne, Wert | C an..35 | R an..35 | |
| 2379 | Datums- oder Uhrzeit- oder Zeitspannen-Format, Code | C an..3 | R an..3 | **104 MMWW-MMWW**<br>**106 MMDD** |

**Bemerkung:**
Dieses Segment wird benutzt, um den Zeitraum bzw. den Termin zu dem die Turnusablesung erfolgen soll zu bestimmen.

Der Termin der Turnusablesung wird an der Marktlokation vorgegeben und muss an den zugordneten Messlokationen eingehalten werden.
Ist eine Messlokation für die Bildung der Energiemengen von mehreren Marktlokationen erforderlich, so ist jeder einzelne Termin der Turnusablesung der Marktlokationen zu bedienen.

Zur Übermittlung des Soll-Ablesetermins bzw. Zeitraums stehen dem NB (Gas) bzw. MSB (Strom) verschiedene Varianten zur Verfügung: Es soll immer die genaueste mögliche Angabe des Ableseturnus erfolgen.

Hinweise:
DE2379:
Anwendung für den Code "104" in DE2379: Hier wird der Monat mit Angabe der Woche bzw. des Zeitraums der Wochen in denen die Ablesung erfolgen soll angegeben. Das angegebene Zeitintervall beträgt maximal einen Monat.
Die Wochen im Monat sind wie folgt definiert:
"01"= 1. Woche, das geplante Soll-Ablesedatum fällt in den Zeitraum vom 01. bis einschl. 07. Kalendertag"
"02"= 2. Woche, das geplante Soll-Ablesedatum fällt in den Zeitraum vom 08. bis einschl. 14. Kalendertag
"03"= 3. Woche, das geplante Soll-Ablesedatum fällt in den Zeitraum vom 15. bis einschl. 21. Kalendertag
"04"= 4. Woche, das geplante Soll-Ablesedatum fällt in den Zeitraum vom 22. bis letzten Kalendertag im Monat

Der Bindestrich im Code MMWW-MMWW wird hier nur zur Optimierung der Darstellung verwendet. In der UTILMD ist der Code ohne Bindestrich (MMWWMMWW) anzuwenden.

Anwendung für den Code "106" in DE2379:
Es wird der tagesscharfe Ablesetermin mitgeteilt zu dem die Ablesung erfolgen soll. Der in Schaltjahren vorkommende Tag 29.02. ist nicht zu übermitteln, sondern durch den 28.02. zu ersetzen.

**Beispiel:**
```
DTM+752:05010504:104'
```

```
Beispiele für den Code "104" in DE2379:
DTM+752:05040504:104’
In diesem Beispiel teilt der NB (Gas) mit, dass die Turnusablesung in der vierten Woche des Mai
erfolgen wird.

Ebenso kann auch ein Zeitraum, wie z. B. dass die Ablesung in der 3. bis 4. Woche im Juni (2. Juni
Monatshälfte) stattfindet: DTM+752:06030604:104’

Die Ablesung im Monat August wird wie folgt ausgedrückt: DTM+752:08010804:104’
```

Bez = Objekt-Bezeichner
Nr = Laufende Segmentnummer im Guide
MaxWdh = Maximale Wiederholung der Segmente/Gruppen
Zähler = Nummer der Segmente/Gruppen im Standard

St = Status
EDIFACT: M=Muss/Mandatory, C=Conditional
Anwendung: R=Erforderlich/Required, O=Optional, D=Abhängig von/Dependent, N=Nicht benutzt/Not used

## Segmentlayout

| Zähler | Nr | Bez | Standard St | Standard MaxWdh | BDEW St | BDEW MaxWdh | Ebene | Name |
|---|---|---|---|---|---|---|---|---|
| 0180 | | **SG4** | C | 99999 | D | 99999 | 1 | **Vorgangs-Identifikation** |
| 0350 | | **SG6** | C | 99 | D | 99 | 2 | **Termine der Messlokation** |
| 0370 | 68 | **DTM** | C | 9 | D | 1 | 3 | **Turnusableseintervall des NB (Gas)** |

| Bez | Name | Standard St | Standard Format | BDEW St | BDEW Format | Anwendung / Bemerkung |
|---|---|---|---|---|---|---|
| DTM | | | | | | |
| C507 | Datum/Uhrzeit/Zeitspanne | M | | M | | |
| 2005 | Datums- oder Uhrzeit- oder Zeitspannen-Funktion, Qualifier | M | an..3 | M | an..3 | **672 zugewiesene Periode** |
| 2380 | Datum oder Uhrzeit oder Zeitspanne, Wert | C | an..35 | R | an..35 | *Erlaubte Einträge:*<br>*1*<br>*3*<br>*6*<br>*12* |
| 2379 | Datums- oder Uhrzeit- oder Zeitspannen-Format, Code | C | an..3 | R | an..3 | **802 Monat** |

**Bemerkung:**
DE2380:
Es wird die Anzahl der Monate vom Abrechnungsintervall des Lieferanten an der Marktlokation für die betroffene Messlokation angegeben, zu denen die nächste Messwerterfassung in Bezug auf den festgelegten Turnusablesetermin zu erfolgen hat. Ausgehend vom Turnusablesetermin wird die Anzahl der Monate zur nächsten Ablesung angegeben. Ist der Wert kleiner als 12, so sind mittels des angegebenen Zeitintervalls weitere Ablesetermine zu ermitteln.
Somit ist erlaubt:
1 - monatlich
3 - vierteljährlich
6 - halbjährlich
12 - jährlich

**Beispiel:**
```
DTM+672:12:802'
```

Bez = Objekt-Bezeichner
Nr = Laufende Segmentnummer im Guide
MaxWdh = Maximale Wiederholung der Segmente/Gruppen
Zähler = Nummer der Segmente/Gruppen im Standard

St = Status
EDIFACT: M=Muss/Mandatory, C=Conditional
Anwendung: R=Erforderlich/Required, O=Optional, D=Abhängig von/Dependent, N=Nicht benutzt/Not used

## Segmentlayout

| Zähler | Nr | Bez | Standard St | Standard MaxWdh | BDEW St | BDEW MaxWdh | Ebene | Name |
|---|---|---|---|---|---|---|---|---|
| 0180 | | **SG4** | C | 99999 | D | 99999 | 1 | **Vorgangs-Identifikation** |
| 0410 | | **SG8** | C | 99999 | D | 99999 | 2 | **Daten der Marktlokation** |
| 0420 | 69 | **SEQ** | M | 1 | M | 1 | 2 | **Daten der Marktlokation** |

| Bez | Name | Standard St | Standard Format | BDEW St | BDEW Format | Anwendung / Bemerkung |
|---|---|---|---|---|---|---|
| SEQ | | | | | | |
| 1229 | Handlung, Code | C | an..3 | R | an..3 | **Z01 Daten der Marktlokation** |

**Bemerkung:**
Dieses Segment wird benutzt, um die Segmentgruppe einzuleiten. Das Segment dient dazu die nachfolgenden Daten einer Marktlokation zuzuordnen.

Die SG8 "Daten der Marktlokation" eines Vorgangs enthält alle Informationen, die sich auf eine einzelne Marktlokation in einem Vorgang beziehen.

**Beispiel:**
```
SEQ+Z01'
```

Bez = Objekt-Bezeichner
Nr = Laufende Segmentnummer im Guide
MaxWdh = Maximale Wiederholung der Segmente/Gruppen
Zähler = Nummer der Segmente/Gruppen im Standard

St = Status
EDIFACT: M=Muss/Mandatory, C=Conditional
Anwendung: R=Erforderlich/Required, O=Optional, D=Abhängig von/Dependent, N=Nicht benutzt/Not used

## Segmentlayout

| Zähler | Nr | Bez | Standard St | Standard MaxWdh | BDEW St | BDEW MaxWdh | Ebene | Name |
|---|---|---|---|---|---|---|---|---|
| 0180 | | **SG4** | C | 99999 | D | 99999 | 1 | **Vorgangs-Identifikation** |
| 0410 | | **SG8** | C | 99999 | D | 99999 | 2 | **Daten der Marktlokation** |
| 0430 | 70 | **RFF** | C | 9 | D | 1 | 3 | **Referenz auf die ID der Marktlokation** |

| Bez | Name | Standard St | Standard Format | BDEW St | BDEW Format | Anwendung / Bemerkung |
|---|---|---|---|---|---|---|
| RFF | | | | | | |
| C506 | Referenz | M | | M | | |
| 1153 | Referenz, Qualifier | M | an..3 | M | an..3 | **Z18 Marktlokation** |
| 1154 | Referenz, Identifikation | C | an..70 | R | an..70 | ID der Marktlokation |

**Bemerkung:**
Zur Referenzierung auf eine ID einer Marktlokation vom SG5 LOC+172 "Meldepunkt", sofern im AHB nichts Abweichendes angegeben.

**Beispiel:**
```
RFF+Z18:57685676748'
```

Bez = Objekt-Bezeichner
Nr = Laufende Segmentnummer im Guide
MaxWdh = Maximale Wiederholung der Segmente/Gruppen
Zähler = Nummer der Segmente/Gruppen im Standard

St = Status
EDIFACT: M=Muss/Mandatory, C=Conditional
Anwendung: R=Erforderlich/Required, O=Optional,
D=Abhängig von/Dependent, N=Nicht benutzt/Not used

## Segmentlayout

| Zähler | Nr | Bez | Standard St | Standard MaxWdh | BDEW St | BDEW MaxWdh | Ebene | Name |
|---|---|---|---|---|---|---|---|---|
| 0180 | | **SG4** | C | 99999 | D | 99999 | 1 | **Vorgangs-Identifikation** |
| 0410 | | **SG8** | C | 99999 | D | 99999 | 2 | **Daten der Marktlokation** |
| 0450 | | **SG9** | C | 99 | D | 1 | 3 | **Arbeit / Leistung für tagesparameterabhängige Marktlokation** |
| 0460 | 71 | **QTY** | M | 1 | M | 1 | 3 | **Arbeit / Leistung für tagesparameterabhängige Marktlokation** |

| Bez | Name | Standard St Format | BDEW St Format | Anwendung / Bemerkung |
|---|---|---|---|---|
| QTY | | | | |
| C186 | Mengenangaben | M | M | |
| 6063 | Menge, Qualifier | M an..3 | M an..3 | **Z10 Leistung der Marktlokation**<br>**265 Veranschlagte Jahresmenge Gesamt/ Jahresverbrauchsprognose für spezifische Arbeit für tagesparameterabhängige Marktlokation**<br>**Z08 Angepasste elektrische Arbeit nach Anhang D der VDN-Richtlinie "Lastprofile für unterbrechbare Verbrauchseinrichtungen"** |
| 6060 | Menge | M an..35 | M n..35 | *Mengenangabe* |
| 6411 | Maßeinheit, Code | C an..8 | R an..3 | *nur bei 265 in DE6063:*<br>**Z16 kWh/K (Kilowatt-Stunde/Kelvin)**<br>*nur bei Z08 in DE6063:*<br>**KWH Kilowattstunde**<br>*nur bei Z10 in DE6063:*<br>**KWT Kilowatt** |

**Bemerkung:**
Dieses Segment wird zur Angabe der spezifischen Arbeit für eine tagesparameterabhängige Marktlokation als Zahlenwert in kWh/K und für die Angabe der angepassten elektrischen Arbeit eine tagesparameterabhängige Marktlokation nach dem Verfahren der VDN-Richtlinie „Temperaturabhängiges Lastprofilverfahren bei unterbrechbaren Verbrauchseinrichtungen Anhang D (Dez. 2002)“ kurz: „vereinfachtes Verfahren“ als Zahlenwert kWh angewendet.

Die Arbeit schließt bei gemeinsam gemessenen Marktlokationen (SLP- und TLP-Verbrauchsanteil vorhanden) die ggf. in SG10 CCI+++E17 verlagerte Energiemenge nicht mit ein.

Hinweis:
DE6060:
Der Wert darf nicht negativ sein.

**Beispiel:**
```
QTY+265:3:Z16'

Beispiel 1:
QTY+265:3.123:Z16'
In diesem Beispiel wird eine spezifische Arbeit von 3,123 kWh/K angegeben.

Beispiel 2:
QTY+Z08:2500:KWH'
In diesem Beispiel wird eine angepasste elektrische Arbeit von 2500 kWh angegeben.
```

Bez = Objekt-Bezeichner
Nr = Laufende Segmentnummer im Guide
MaxWdh = Maximale Wiederholung der Segmente/Gruppen
Zähler = Nummer der Segmente/Gruppen im Standard

St = Status
EDIFACT: M=Muss/Mandatory, C=Conditional
Anwendung: R=Erforderlich/Required, O=Optional, D=Abhängig von/Dependent, N=Nicht benutzt/Not used

## Segmentlayout

| Zähler | Nr | Bez | Standard St | Standard MaxWdh | BDEW St | BDEW MaxWdh | Ebene | Name |
|---|---|---|---|---|---|---|---|---|
| 0180 | | **SG4** | C | 99999 | D | 99999 | 1 | **Vorgangs-Identifikation** |
| 0410 | | **SG8** | C | 99999 | D | 99999 | 2 | **Daten der Marktlokation** |
| 0450 | | **SG9** | C | 99 | D | 1 | 3 | **Veranschlagte Jahresmenge gesamt** |
| 0460 | 72 | **QTY** | M | 1 | M | 1 | 3 | **Veranschlagte Jahresmenge gesamt** |

| Bez | Name | Standard St | Standard Format | BDEW St | BDEW Format | Anwendung / Bemerkung |
|---|---|---|---|---|---|---|
| QTY | | | | | | |
| C186 | Mengenangaben | M | | M | | |
| 6063 | Menge, Qualifier | M | an..3 | M | an..3 | **31 Veranschlagte Jahresmenge Gesamt** |
| 6060 | Menge | M | an..35 | M | n..35 | Mengenangabe |
| 6411 | Maßeinheit, Code | C | an..8 | R | an..3 | **KWH Kilowattstunde** |

**Bemerkung:**
Hinweise: DE6060: Die Jahresverbrauchsprognose bzw. die Jahreseinspeisungsprognose von Marktlokationen, welche auf Grundlage von Profilen prognostiziert werden (SLP oder SEP), wird in ganzen kWh (ohne Nachkommastelle) angegeben.
Die Jahresverbrauchprognose beinhaltet bei gemeinsam gemessenen Marktlokationen (SLP- und TLP-Verbrauchsanteil vorhanden) auch die umgelagerte Menge und somit nur den gesamten SLP Anteil. Der TLP Anteil wird in diesem Fall über die spezifische Arbeit übermittelt.
Der Wert darf nicht negativ sein.

**Beispiel:**
```
QTY+31:4100:KWH'
```

```
In diesem Beispiel wird ein Jahresverbrauch von 4100 kWh angegeben.
```

Bez = Objekt-Bezeichner
Nr = Laufende Segmentnummer im Guide
MaxWdh = Maximale Wiederholung der Segmente/Gruppen
Zähler = Nummer der Segmente/Gruppen im Standard

St = Status
EDIFACT: M=Muss/Mandatory, C=Conditional
Anwendung: R=Erforderlich/Required, O=Optional, D=Abhängig von/Dependent, N=Nicht benutzt/Not used

## Segmentlayout

| Zähler | Nr | Bez | Standard St | Standard MaxWdh | BDEW St | BDEW MaxWdh | Ebene | Name |
|---|---|---|---|---|---|---|---|---|
| 0180 | | **SG4** | C | 99999 | D | 99999 | 1 | **Vorgangs-Identifikation** |
| 0410 | | **SG8** | C | 99999 | D | 99999 | 2 | **Daten der Marktlokation** |
| 0450 | | **SG9** | C | 99 | D | 1 | 3 | **TUM Kundenwert** |
| 0460 | 73 | **QTY** | M | 1 | M | 1 | 3 | **TUM Kundenwert** |

| | | Standard | | BDEW | | |
|---|---|---|---|---|---|---|
| Bez | Name | St | Format | St | Format | Anwendung / Bemerkung |
| QTY | | | | | | |
| C186 | Mengenangaben | M | | M | | |
| 6063 | Menge, Qualifier | M | an..3 | M | an..3 | **Y02 Kundenwert** |
| 6060 | Menge | M | an..35 | M | n..35 | Mengenangabe |
| 6411 | Maßeinheit, Code | C | an..8 | R | an..3 | **KWH Kilowattstunde** |

**Bemerkung:**
Hinweis:
DE6060:
Der Kundenwert wird in kWh mit bis zu 4 Nachkommastellen angegeben (mathematisch gerundet).
Der Wert darf nicht negativ sein.

**Beispiel:**
```
QTY+Y02:4100:KWH'
```

Bez = Objekt-Bezeichner
Nr = Laufende Segmentnummer im Guide
MaxWdh = Maximale Wiederholung der Segmente/Gruppen
Zähler = Nummer der Segmente/Gruppen im Standard

St = Status
EDIFACT: M=Muss/Mandatory, C=Conditional
Anwendung: R=Erforderlich/Required, O=Optional,
D=Abhängig von/Dependent, N=Nicht benutzt/Not used

## Segmentlayout

| Zähler | Nr | Bez | Standard St | Standard MaxWdh | BDEW St | BDEW MaxWdh | Ebene | Name |
|---|---|---|---|---|---|---|---|---|
| 0180 | | **SG4** | C | 99999 | D | 99999 | 1 | **Vorgangs-Identifikation** |
| 0410 | | **SG8** | C | 99999 | D | 99999 | 2 | **Daten der Marktlokation** |
| 0450 | | **SG9** | C | 99 | D | 1 | 3 | **Tatsächlich bilanzierte Energiemenge** |
| 0460 | 74 | **QTY** | M | 1 | M | 1 | 3 | **Tatsächlich bilanzierte Energiemenge** |

| Bez | Name | Standard St | Standard Format | BDEW St | BDEW Format | Anwendung / Bemerkung |
|---|---|---|---|---|---|---|
| QTY | | | | | | |
| C186 | Mengenangaben | M | | M | | |
| 6063 | Menge, Qualifier | M | an..3 | M | an..3 | **Z07 Tatsächlich bilanzierte Energiemenge** |
| 6060 | Menge | M | an..35 | M | n..35 | Mengenangabe |
| 6411 | Maßeinheit, Code | C | an..8 | R | an..3 | **KWH Kilowattstunde** |

**Bemerkung:**
In diesem Segment wird die tatsächlich bilanzierte Energiemenge der Marktlokation übermittelt.

Hinweis:
DE6060:
Der Wert darf nicht negativ sein.

**Beispiel:**
```
QTY+Z07:6517:KWH'
```

Bez = Objekt-Bezeichner
Nr = Laufende Segmentnummer im Guide
MaxWdh = Maximale Wiederholung der Segmente/Gruppen
Zähler = Nummer der Segmente/Gruppen im Standard

St = Status
EDIFACT: M=Muss/Mandatory, C=Conditional
Anwendung: R=Erforderlich/Required, O=Optional,
D=Abhängig von/Dependent, N=Nicht benutzt/Not used

## Segmentlayout

| Zähler | Nr | Bez | Standard St | Standard MaxWdh | BDEW St | BDEW MaxWdh | Ebene | Name |
|---|---|---|---|---|---|---|---|---|
| 0180 | | **SG4** | C | 99999 | D | 99999 | 1 | **Vorgangs-Identifikation** |
| 0410 | | **SG8** | C | 99999 | D | 99999 | 2 | **Daten der Marktlokation** |
| 0450 | | **SG9** | C | 99 | D | 1 | 3 | **Tatsächlich bilanzierte Ausfallarbeit** |
| 0460 | 75 | **QTY** | M | 1 | M | 1 | 3 | **Tatsächlich bilanzierte Ausfallarbeit** |

| Bez | Name | Standard St | Standard Format | BDEW St | BDEW Format | Anwendung / Bemerkung |
|---|---|---|---|---|---|---|
| QTY | | | | | | |
| C186 | Mengenangaben | M | | M | | |
| 6063 | Menge, Qualifier | M | an..3 | M | an..3 | **Z32 Tatsächlich bilanzierte Ausfallarbeit** |
| 6060 | Menge | M | an..35 | M | n..35 | Mengenangabe |
| 6411 | Maßeinheit, Code | C | an..8 | R | an..3 | **KWH Kilowattstunde** |

**Bemerkung:**
In diesem Segment wird die Tatsächlich bilanzierte Ausfallarbeit der Marktlokation übermittelt.

**Beispiel:**
```
QTY+Z32:6517:KWH'
```

Bez = Objekt-Bezeichner
Nr = Laufende Segmentnummer im Guide
MaxWdh = Maximale Wiederholung der Segmente/Gruppen
Zähler = Nummer der Segmente/Gruppen im Standard

St = Status
EDIFACT: M=Muss/Mandatory, C=Conditional
Anwendung: R=Erforderlich/Required, O=Optional,
D=Abhängig von/Dependent, N=Nicht benutzt/Not used

## Segmentlayout

| Zähler | Nr | Bez | Standard St | Standard MaxWdh | BDEW St | BDEW MaxWdh | Ebene | Name |
|---|---|---|---|---|---|---|---|---|
| 0180 | | **SG4** | C | 99999 | D | 99999 | 1 | **Vorgangs-Identifikation** |
| 0410 | | **SG8** | C | 99999 | D | 99999 | 2 | **Daten der Marktlokation** |
| 0450 | | **SG9** | C | 99 | D | 1 | 3 | **Vorjahresverbrauch vom Lieferant** |
| 0460 | 76 | **QTY** | M | 1 | M | 1 | 3 | **Vorjahresverbrauch vom Lieferant** |

| Bez | Name | Standard St | Standard Format | BDEW St | BDEW Format | Anwendung / Bemerkung |
|---|---|---|---|---|---|---|
| QTY | | | | | | |
| C186 | Mengenangaben | M | | M | | |
| 6063 | Menge, Qualifier | M | an..3 | M | an..3 | **Z09 Vorjahresverbrauch** |
| 6060 | Menge | M | an..35 | M | n..35 | Mengenangabe |
| 6411 | Maßeinheit, Code | C | an..8 | R | an..3 | **KWH Kilowattstunde** |

**Bemerkung:**

Hinweis:
DE6060:
Der Vorjahresverbrauch der Marktlokation wird in ganzen kWh (ohne Nachkommastelle) angegeben.
Der Wert darf nicht negativ sein.
Bei einer gemeinsam gemessenen Marktlokation (SLP- und TLP-Verbrauchsanteil vorhanden) wird die Summe von SLP und TLP übermittelt.

**Beispiel:**

```
QTY+Z09:4100:KWH'
```

Bez = Objekt-Bezeichner
Nr = Laufende Segmentnummer im Guide
MaxWdh = Maximale Wiederholung der Segmente/Gruppen
Zähler = Nummer der Segmente/Gruppen im Standard

St = Status
EDIFACT: M=Muss/Mandatory, C=Conditional
Anwendung: R=Erforderlich/Required, O=Optional,
D=Abhängig von/Dependent, N=Nicht benutzt/Not used

## Segmentlayout

| Zähler | Nr | Bez | Standard St | Standard MaxWdh | BDEW St | BDEW MaxWdh | Ebene | Name |
|---|---|---|---|---|---|---|---|---|
| 0180 | | **SG4** | C | 99999 | D | 99999 | 1 | **Vorgangs-Identifikation** |
| 0410 | | **SG8** | C | 99999 | D | 99999 | 2 | **Daten der Marktlokation** |
| 0500 | | **SG10** | C | 99 | D | 1 | 3 | **Lieferrichtung** |
| 0510 | 77 | **CCI** | M | 1 | M | 1 | 3 | **Lieferrichtung** |

| | | Standard | | BDEW | | |
|---|---|---|---|---|---|---|
| Bez | Name | St | Format | St | Format | Anwendung / Bemerkung |
| CCI | | | | | | |
| 7059 | Klassentyp, Code | C | an..3 | R | an..3 | **Z30 Lieferrichtung** |
| C502 | Einzelheiten zu Maßangaben | C | | N | | |
| 6313 | Gemessene Dimension, Code | C | an..3 | N | | Nicht benutzt |
| C240 | Merkmalsbeschreibung | C | | R | | |
| 7037 | Merkmal, Code | M | an..17 | M | an..3 | Lieferrichtung<br>**Z06 Erzeugung**<br>*Marktlokation liefert Energie ins Netz. --> Erzeugende Marktlokation*<br>**Z07 Verbrauch**<br>*Marktlokation entnimmt Energie aus dem Netz. --> Verbrauchende Marktlokation* |

**Bemerkung:**
Dieses Segment wird benutzt, um die Lieferrichtung der Marktlokation anzugeben.
Die Lieferrichtung einer Marktlokation kann nicht geändert werden.
Strom:
Die Angabe der Lieferrichtung dient z. B. dazu zuerkennen ob die Marktlokation nach den Regeln (z. B. Fristen) der GPKE oder MPES abzuwickeln ist.

**Beispiel:**
```
CCI+Z30++Z06'
```

Bez = Objekt-Bezeichner
Nr = Laufende Segmentnummer im Guide
MaxWdh = Maximale Wiederholung der Segmente/Gruppen
Zähler = Nummer der Segmente/Gruppen im Standard

St = Status
EDIFACT: M=Muss/Mandatory, C=Conditional
Anwendung: R=Erforderlich/Required, O=Optional, D=Abhängig von/Dependent, N=Nicht benutzt/Not used

## Segmentlayout

| Zähler | Nr | Bez | Standard St | Standard MaxWdh | BDEW St | BDEW MaxWdh | Ebene | Name |
|---|---|---|---|---|---|---|---|---|
| 0180 | | **SG4** | C | 99999 | D | 99999 | 1 | **Vorgangs-Identifikation** |
| 0410 | | **SG8** | C | 99999 | D | 99999 | 2 | **Daten der Marktlokation** |
| 0500 | | **SG10** | C | 99 | D | 1 | 3 | **Zugeordnete Marktpartner** |
| 0510 | 78 | **CCI** | M | 1 | M | 1 | 3 | **Zugeordnete Marktpartner** |

| | | Standard | | BDEW | | |
|---|---|---|---|---|---|---|
| Bez | Name | St | Format | St | Format | Anwendung / Bemerkung |
| CCI | | | | | | |
| 7059 | Klassentyp, Code | C | an..3 | N | | Nicht benutzt |
| C502 | Einzelheiten zu Maßangaben | C | | N | | |
| 6313 | Gemessene Dimension, Code | C | an..3 | N | | Nicht benutzt |
| C240 | Merkmalsbeschreibung | C | | R | | |
| 7037 | Merkmal, Code | M | an..17 | M | an..3 | **ZB3 Zugeordneter Marktpartner** |

**Bemerkung:**
Dieses Segment dient zur Angabe der einer Marktlokation zugeordneten Marktpartner.

**Beispiel:**
```
CCI+++ZB3'
```

Bez = Objekt-Bezeichner
Nr = Laufende Segmentnummer im Guide
MaxWdh = Maximale Wiederholung der Segmente/Gruppen
Zähler = Nummer der Segmente/Gruppen im Standard

St = Status
EDIFACT: M=Muss/Mandatory, C=Conditional
Anwendung: R=Erforderlich/Required, O=Optional,
D=Abhängig von/Dependent, N=Nicht benutzt/Not used

## Segmentlayout

| Zähler | Nr | Bez | Standard St | Standard MaxWdh | BDEW St | BDEW MaxWdh | Ebene | Name |
|---|---|---|---|---|---|---|---|---|
| 0180 | | **SG4** | C | 99999 | D | 99999 | 1 | **Vorgangs-Identifikation** |
| 0410 | | **SG8** | C | 99999 | D | 99999 | 2 | **Daten der Marktlokation** |
| 0500 | | **SG10** | C | 99 | D | 1 | 3 | **Zugeordnete Marktpartner** |
| 0520 | 79 | **CAV** | C | 99 | D | 1 | 4 | **Netzbetreiber** |

| | | Standard | BDEW | |
|---|---|---|---|---|
| Bez | Name | St Format | St Format | Anwendung / Bemerkung |
| CAV | | | | |
| C889 | Merkmalswert | M | M | |
| 7111 | Merkmalswert, Code | C an..3 | R an..3 | **Z88 NB** |
| 1131 | Codeliste, Code | C an..17 | R an..17 | MP-ID |

**Bemerkung:**
Dieses Segment dient zur Angabe des Netzbetreibers, der der Marktlokation zugeordnet ist.

**Beispiel:**
```
CAV+Z88:1234567890128'
```

Bez = Objekt-Bezeichner
Nr = Laufende Segmentnummer im Guide
MaxWdh = Maximale Wiederholung der Segmente/Gruppen
Zähler = Nummer der Segmente/Gruppen im Standard

St = Status
EDIFACT: M=Muss/Mandatory, C=Conditional
Anwendung: R=Erforderlich/Required, O=Optional,
D=Abhängig von/Dependent, N=Nicht benutzt/Not used

## Segmentlayout

| Zähler | Nr | Bez | Standard St | Standard MaxWdh | BDEW St | BDEW MaxWdh | Ebene | Name |
|---|---|---|---|---|---|---|---|---|
| 0180 | | **SG4** | C | 99999 | D | 99999 | 1 | **Vorgangs-Identifikation** |
| 0410 | | **SG8** | C | 99999 | D | 99999 | 2 | **Daten der Marktlokation** |
| 0500 | | **SG10** | C | 99 | D | 1 | 3 | **Zugeordnete Marktpartner** |
| 0520 | 80 | **CAV** | C | 99 | D | 1 | 4 | **Lieferant** |

| | | Standard | | BDEW | | |
|---|---|---|---|---|---|---|
| Bez | Name | St | Format | St | Format | Anwendung / Bemerkung |
| CAV | | | | | | |
| C889 | Merkmalswert | M | | M | | |
| 7111 | Merkmalswert, Code | C | an..3 | R | an..3 | **Z89 LF** |
| 1131 | Codeliste, Code | C | an..17 | R | an..17 | MP-ID |

**Bemerkung:**
Dieses Segment dient zur Angabe des Lieferanten, der der Marktlokation zugeordnet ist.

**Beispiel:**
```
CAV+Z89:1234567890128'
```

Bez = Objekt-Bezeichner
Nr = Laufende Segmentnummer im Guide
MaxWdh = Maximale Wiederholung der Segmente/Gruppen
Zähler = Nummer der Segmente/Gruppen im Standard

St = Status
EDIFACT: M=Muss/Mandatory, C=Conditional
Anwendung: R=Erforderlich/Required, O=Optional,
D=Abhängig von/Dependent, N=Nicht benutzt/Not used

## Segmentlayout

| Zähler | Nr | Bez | Standard St | Standard MaxWdh | BDEW St | BDEW MaxWdh | Ebene | Name |
|---|---|---|---|---|---|---|---|---|
| 0180 | | **SG4** | C | 99999 | D | 99999 | 1 | **Vorgangs-Identifikation** |
| 0410 | | **SG8** | C | 99999 | D | 99999 | 2 | **Daten der Marktlokation** |
| 0500 | | **SG10** | C | 99 | D | 1 | 3 | **Zugeordnete Marktpartner** |
| 0520 | 81 | **CAV** | C | 99 | D | 1 | 4 | **Übertragungsnetzbetreiber** |

| | | Standard | | BDEW | | |
|---|---|---|---|---|---|---|
| Bez | Name | St | Format | St | Format | Anwendung / Bemerkung |
| CAV | | | | | | |
| C889 | Merkmalswert | M | | M | | |
| 7111 | Merkmalswert, Code | C | an..3 | R | an..3 | **Z90 ÜNB** |
| 1131 | Codeliste, Code | C | an..17 | R | an..17 | MP-ID |

**Bemerkung:**
Dieses Segment dient zur Angabe des Übertragungsnetzbetreibers, der der Marktlokation zugeordnet ist.

**Beispiel:**
```
CAV+Z90:1234567890128'
```

Bez = Objekt-Bezeichner
Nr = Laufende Segmentnummer im Guide
MaxWdh = Maximale Wiederholung der Segmente/Gruppen
Zähler = Nummer der Segmente/Gruppen im Standard

St = Status
EDIFACT: M=Muss/Mandatory, C=Conditional
Anwendung: R=Erforderlich/Required, O=Optional,
D=Abhängig von/Dependent, N=Nicht benutzt/Not used

## Segmentlayout

| Zähler | Nr | Bez | Standard St | Standard MaxWdh | BDEW St | BDEW MaxWdh | Ebene | Name |
|---|---|---|---|---|---|---|---|---|
| 0180 | | **SG4** | C | 99999 | D | 99999 | 1 | **Vorgangs-Identifikation** |
| 0410 | | **SG8** | C | 99999 | D | 99999 | 2 | **Daten der Marktlokation** |
| 0500 | | **SG10** | C | 99 | D | 1 | 3 | **Zugeordnete Marktpartner** |
| 0520 | 82 | **CAV** | C | 99 | D | 1 | 4 | **Messstellenbetreiber** |

| | | Standard | | BDEW | | |
|---|---|---|---|---|---|---|
| Bez | Name | St | Format | St | Format | Anwendung / Bemerkung |
| CAV | | | | | | |
| C889 | Merkmalswert | M | | M | | |
| 7111 | Merkmalswert, Code | C | an..3 | R | an..3 | **Z91 MSB** |
| 1131 | Codeliste, Code | C | an..17 | R | an..17 | MP-ID |

**Bemerkung:**
Dieses Segment dient zur Angabe des Messstellenbetreibers, der der Marktlokation zugeordnet ist.

**Beispiel:**
```
CAV+Z91:1234567890128'
```

Bez = Objekt-Bezeichner
Nr = Laufende Segmentnummer im Guide
MaxWdh = Maximale Wiederholung der Segmente/Gruppen
Zähler = Nummer der Segmente/Gruppen im Standard

St = Status
EDIFACT: M=Muss/Mandatory, C=Conditional
Anwendung: R=Erforderlich/Required, O=Optional,
D=Abhängig von/Dependent, N=Nicht benutzt/Not used

## Segmentlayout

| Zähler | Nr | Bez | Standard St | Standard MaxWdh | BDEW St | BDEW MaxWdh | Ebene | Name |
|---|---|---|---|---|---|---|---|---|
| 0180 | | **SG4** | C | 99999 | D | 99999 | 1 | **Vorgangs-Identifikation** |
| 0410 | | **SG8** | C | 99999 | D | 99999 | 2 | **Daten der Marktlokation** |
| 0500 | | **SG10** | C | 99 | D | 1 | 3 | **Bilanzierungsrelevanz der Marktlokation** |
| 0510 | 83 | **CCI** | M | 1 | M | 1 | 3 | **Bilanzierungsrelevanz der Marktlokation** |

| Bez | Name | Standard St | Standard Format | BDEW St | BDEW Format | Anwendung / Bemerkung |
|---|---|---|---|---|---|---|
| CCI | | | | | | |
| 7059 | Klassentyp, Code | C | an..3 | R | an..3 | **Z01 Verwendungsumfang** |
| C502 | Einzelheiten zu Maßangaben | C | | N | | |
| 6313 | Gemessene Dimension, Code | C | an..3 | N | | Nicht benutzt |
| C240 | Merkmalsbeschreibung | C | | R | | |
| 7037 | Merkmal, Code | M | an..17 | M | an..3 | Bilanzierungsrelevanz der Marktlokation<br>**Z67 Bisheriger Identifikator und zukünftiger Identifikator**<br>**Z68 Bisheriger Identifikator und zukünftig nicht genutzt**<br>**Z69 Bisher nicht genutzt und zukünftiger Identifikator** |

**Bemerkung:**
Mit Hilfe dieses Segments wird mittgeteilt, ob ein Bilanzkreis direkt einer Marktlokation oder direkt einer Tranche und damit indirekt einer Marktlokation zugeordnet ist.
Somit wird bei einem Netzbetreiberwechsel mitgeteilt ob es zu einem Wechsel auf eine 100% Tranche kommt oder zurück von einer 100% Tranche.

**Beispiel:**
```
CCI+Z01++Z67'
```

Bez = Objekt-Bezeichner
Nr = Laufende Segmentnummer im Guide
MaxWdh = Maximale Wiederholung der Segmente/Gruppen
Zähler = Nummer der Segmente/Gruppen im Standard

St = Status
EDIFACT: M=Muss/Mandatory, C=Conditional
Anwendung: R=Erforderlich/Required, O=Optional, D=Abhängig von/Dependent, N=Nicht benutzt/Not used

## Segmentlayout

| Zähler | Nr | Bez | Standard St | Standard MaxWdh | BDEW St | BDEW MaxWdh | Ebene | Name |
|---|---|---|---|---|---|---|---|---|
| 0180 | | **SG4** | C | 99999 | D | 99999 | 1 | **Vorgangs-Identifikation** |
| 0410 | | **SG8** | C | 99999 | D | 99999 | 2 | **Daten der Marktlokation** |
| 0500 | | **SG10** | C | 99 | D | 1 | 3 | **Regelzone** |
| 0510 | 84 | **CCI** | M | 1 | M | 1 | 3 | **Regelzone** |

| | | Standard | | BDEW | | |
|---|---|---|---|---|---|---|
| Bez | Name | St | Format | St | Format | Anwendung / Bemerkung |
| CCI | | | | | | |
| 7059 | Klassentyp, Code | C | an..3 | R | an..3 | **Z18 Regelzone** |
| C502 | Einzelheiten zu Maßangaben | C | | N | | |
| 6313 | Gemessene Dimension, Code | C | an..3 | N | | Nicht benutzt |
| C240 | Merkmalsbeschreibung | C | | R | | |
| 7037 | Merkmal, Code | M | an..17 | R | an..17 | Regelzone |

**Bemerkung:**
Dieses Segment wird zur Angabe der Regelzone benutzt, für die die Stammdaten gelten.

**Beispiel:**
```
CCI+Z18++10YDE-VNBNET---I'
```

Bez = Objekt-Bezeichner
Nr = Laufende Segmentnummer im Guide
MaxWdh = Maximale Wiederholung der Segmente/Gruppen
Zähler = Nummer der Segmente/Gruppen im Standard

St = Status
EDIFACT: M=Muss/Mandatory, C=Conditional
Anwendung: R=Erforderlich/Required, O=Optional,
D=Abhängig von/Dependent, N=Nicht benutzt/Not used

## Segmentlayout

| Zähler | Nr | Bez | Standard St | Standard MaxWdh | BDEW St | BDEW MaxWdh | Ebene | Name |
|---|---|---|---|---|---|---|---|---|
| 0180 | | **SG4** | C | 99999 | D | 99999 | 1 | **Vorgangs-Identifikation** |
| 0410 | | **SG8** | C | 99999 | D | 99999 | 2 | **Daten der Marktlokation** |
| 0500 | | **SG10** | C | 99 | D | 5 | 3 | **Bilanzkreis** |
| 0510 | 85 | **CCI** | M | 1 | M | 1 | 3 | **Bilanzkreis** |

| | | Standard | | BDEW | | |
|---|---|---|---|---|---|---|
| Bez | Name | St | Format | St | Format | Anwendung / Bemerkung |
| CCI | | | | | | |
| 7059 | Klassentyp, Code | C | an..3 | R | an..3 | **Z19 Bilanzkreis** |
| C502 | Einzelheiten zu Maßangaben | C | | N | | |
| 6313 | Gemessene Dimension, Code | C | an..3 | N | | Nicht benutzt |
| C240 | Merkmalsbeschreibung | C | | R | | |
| 7037 | Merkmal, Code | M | an..17 | M | an..17 | Bilanzkreis |

**Bemerkung:**
Dieses Segment wird zur Angabe des Bilanzkreises benutzt. Hier muss bei Gas der vom MGV mitgeteilte Code (Vorgabe der Bilanzkreisbezeichnung erfolgt nach Maßgaben des DVGW) und bei Strom der vom BDEW vergebene EIC-Code verwendet werden.

Für Strom:
Es wird der Bilanzkreis bzw. das Konto angegeben auf dem die Bilanzierung durchgeführt wird.

Für Gas:
Da es möglich ist, das unterschiedliche Gasqualitäten in einem Netzgebiet vorkommen können, gibt es die Möglichkeit für den Lieferanten in der Anmeldung mehrere Bilanzkreise anzugeben. Die Code-Vergabe muss gemäß der DVGW-Veröffentlichung Marktkommunikation Gas – Codierungssysteme in Deutschland erfolgen. Die Bilanzkreiskennung spiegelt gleichzeitig das Marktgebiet wieder. Die Vergabe der Bilanzkreisbezeichnung erfolgt vom Marktgebietsverantwortlichen.
Bei der Anmeldung besteht die Möglichkeit eine Priorisierung von Bilanzkreisen vorzunehmen. Die Priorisierung kann vom LF immer angegeben werden, unerheblich davon ob in einem Netzgebiet eine oder unterschiedliche Gasqualitäten vorliegen. Bei der Antwort wird die Priorisierung weggelassen.
Die Priorisierung wird über das folgende CAV vergeben. Der NB prüft die möglichen Bilanzkreise entsprechend der verfügbaren Kapazitäten bzw. Gasqualität der angemeldeten Marktlokation und gem. der vorgegebenen Priorisierung. Die Marktlokation wird vom NB dem am höchsten priorisierten Bilanzkreis mit gleichzeitig freien Kapazitäten zugeordnet.

Beispiel zur Priorisierung:
CCI+Z19++THE0BFH112340000' CAV+Z75'
CCI+Z19++THE0BFL112340000' CAV+Z76'
CCI+Z19++THE0BFH912340000' CAV+Z77'
CCI+Z19++THE0BFL912340000' CAV+Z78'
CCI+Z19++THE0BFH112341234' CAV+Z79'

**Beispiel:**
```
CCI+Z19++THE0BFL112340000'
```

Bez = Objekt-Bezeichner
Nr = Laufende Segmentnummer im Guide
MaxWdh = Maximale Wiederholung der Segmente/Gruppen
Zähler = Nummer der Segmente/Gruppen im Standard

St = Status
EDIFACT: M=Muss/Mandatory, C=Conditional
Anwendung: R=Erforderlich/Required, O=Optional, D=Abhängig von/Dependent, N=Nicht benutzt/Not used

## Segmentlayout

| Zähler | Nr | Bez | Standard St | Standard MaxWdh | BDEW St | BDEW MaxWdh | Ebene | Name |
|---|---|---|---|---|---|---|---|---|
| 0180 | | **SG4** | C | 99999 | D | 99999 | 1 | **Vorgangs-Identifikation** |
| 0410 | | **SG8** | C | 99999 | D | 99999 | 2 | **Daten der Marktlokation** |
| 0500 | | **SG10** | C | 99 | D | 5 | 3 | **Bilanzkreis** |
| 0520 | 86 | **CAV** | C | 99 | D | 1 | 4 | **Angabe der Priorisierung für GeLi Gas** |

| | | Standard | BDEW | |
|---|---|---|---|---|
| Bez | Name | St Format | St Format | Anwendung / Bemerkung |
| CAV | | | | |
| C889 | Merkmalswert | M | M | |
| 7111 | Merkmalswert, Code | C an..3 | R an..3 | **Z75 1. Priorität**<br>**Z76 2. Priorität**<br>**Z77 3. Priorität**<br>**Z78 4. Priorität**<br>**Z79 5. Priorität** |

**Bemerkung:**

**Beispiel:**
```
CAV+Z75'
```

Bez = Objekt-Bezeichner
Nr = Laufende Segmentnummer im Guide
MaxWdh = Maximale Wiederholung der Segmente/Gruppen
Zähler = Nummer der Segmente/Gruppen im Standard

St = Status
EDIFACT: M=Muss/Mandatory, C=Conditional
Anwendung: R=Erforderlich/Required, O=Optional,
D=Abhängig von/Dependent, N=Nicht benutzt/Not used

## Segmentlayout

| Zähler | Nr | Bez | Standard St | Standard MaxWdh | BDEW St | BDEW MaxWdh | Ebene | Name |
|---|---|---|---|---|---|---|---|---|
| 0180 | | **SG4** | C | 99999 | D | 99999 | 1 | **Vorgangs-Identifikation** |
| 0410 | | **SG8** | C | 99999 | D | 99999 | 2 | **Daten der Marktlokation** |
| 0500 | | **SG10** | C | 99 | D | 1 | 3 | **Bilanzierungsgebiet** |
| 0510 | 87 | **CCI** | M | 1 | M | 1 | 3 | **Bilanzierungsgebiet** |

| | | Standard | | BDEW | | |
|---|---|---|---|---|---|---|
| Bez | Name | St | Format | St | Format | Anwendung / Bemerkung |
| CCI | | | | | | |
| 7059 | Klassentyp, Code | C | an..3 | R | an..3 | **Z20 Bilanzierungsgebiet** |
| C502 | Einzelheiten zu Maßangaben | C | | N | | |
| 6313 | Gemessene Dimension, Code | C | an..3 | N | | Nicht benutzt |
| C240 | Merkmalsbeschreibung | C | | R | | |
| 7037 | Merkmal, Code | M | an..17 | R | an..17 | Bilanzierungsgebiet |

**Bemerkung:**
Dieses Segment wird zur Angabe des Bilanzierungsgebietes in dem die Marktlokation liegt benutzt, für die die Stammdaten gelten.

**Beispiel:**
```
CCI+Z20++10YDE-VNBNET---I'
```

Bez = Objekt-Bezeichner
Nr = Laufende Segmentnummer im Guide
MaxWdh = Maximale Wiederholung der Segmente/Gruppen
Zähler = Nummer der Segmente/Gruppen im Standard

St = Status
EDIFACT: M=Muss/Mandatory, C=Conditional
Anwendung: R=Erforderlich/Required, O=Optional,
D=Abhängig von/Dependent, N=Nicht benutzt/Not used

## Segmentlayout

| Zähler | Nr | Bez | Standard St | Standard MaxWdh | BDEW St | BDEW MaxWdh | Ebene | Name |
|---|---|---|---|---|---|---|---|---|
| 0180 | | **SG4** | C | 99999 | D | 99999 | 1 | **Vorgangs-Identifikation** |
| 0410 | | **SG8** | C | 99999 | D | 99999 | 2 | **Daten der Marktlokation** |
| 0500 | | **SG10** | C | 99 | D | 2 | 3 | **Marktgebiet** |
| 0510 | 88 | **CCI** | M | 1 | M | 1 | 3 | **Marktgebiet** |

| | | Standard | | BDEW | | |
|---|---|---|---|---|---|---|
| Bez | Name | St | Format | St | Format | Anwendung / Bemerkung |
| CCI | | | | | | |
| 7059 | Klassentyp, Code | C | an..3 | R | an..3 | **Z21 Marktgebiet** |
| C502 | Einzelheiten zu Maßangaben | C | | N | | |
| 6313 | Gemessene Dimension, Code | C | an..3 | N | | Nicht benutzt |
| C240 | Merkmalsbeschreibung | C | | R | | |
| 7037 | Merkmal, Code | M | an..17 | R | an..17 | Marktgebiet |

**Bemerkung:**
Dieses Segment wird zur Angabe des Marktgebiets, in dem die Marktlokation liegt, benutzt.

Hinweis:

DE7037: Hier wird der EIC-Code des Marktgebiets übertragen.

**Beispiel:**
```
CCI+Z21++37Y701125MH0000I'

Wenn Marktgebiet von NetConnect Germany GmbH & Co.KG

CCI+Z21++37Y701133MH0000P'
Wenn Marktgebiet von GASPOOL Balancing Services GmbH

CCI+Z21++37Y005053MH0000R'
Wenn Marktgebiet von Trading Hub Europe GmbH
```

Bez = Objekt-Bezeichner
Nr = Laufende Segmentnummer im Guide
MaxWdh = Maximale Wiederholung der Segmente/Gruppen
Zähler = Nummer der Segmente/Gruppen im Standard

St = Status
EDIFACT: M=Muss/Mandatory, C=Conditional
Anwendung: R=Erforderlich/Required, O=Optional,
D=Abhängig von/Dependent, N=Nicht benutzt/Not used

## Segmentlayout

| Zähler | Nr | Bez | Standard St | Standard MaxWdh | BDEW St | BDEW MaxWdh | Ebene | Name |
|---|---|---|---|---|---|---|---|---|
| 0180 | | **SG4** | C | 99999 | D | 99999 | 1 | **Vorgangs-Identifikation** |
| 0410 | | **SG8** | C | 99999 | D | 99999 | 2 | **Daten der Marktlokation** |
| 0500 | | **SG10** | C | 99 | D | 1 | 3 | **Verbrauchsaufteilung für temperaturabhängige Marktlokation** |
| 0510 | 89 | **CCI** | M | 1 | M | 1 | 3 | **Verbrauchsaufteilung für temperaturabhängige Marktlokation** |

| | | Standard | BDEW | |
|---|---|---|---|---|
| Bez | Name | St Format | St Format | Anwendung / Bemerkung |
| CCI | | | | |
| 7059 | Klassentyp, Code | C an..3 | N | Nicht benutzt |
| C502 | Einzelheiten zu Maßangaben | C | N | |
| 6313 | Gemessene Dimension, Code | C an..3 | N | Nicht benutzt |
| C240 | Merkmalsbeschreibung | C | R | |
| 7037 | Merkmal, Code | M an..17 | M an..3 | **E17 Verbrauchsaufteilung (in %) für temperaturabhängige Marktlokation** |

**Bemerkung:**
Diese Segmentgruppe von CCI CAV dient zur Identifizierung und Beschreibung von spezifischen Eigenschaften, die an dieser Marktlokation gelten.
Verbrauchsaufteilung: Hier wird ein Prozentwert für die Aufteilung der ermittelten Energiemenge bei einer gemeinsam gemessenen Marktlokation eingestellt. Die Berechnung der gemessenen Energiemenge für Schwachlast und nicht Schwachlast erfolgt nach folgender Systematik:
1. [Gemessene Energiemenge der OBIS "nicht Schwachlast"] * [DE7110 in % / 100%] = [zu verlagernde Energiemenge]
2. [Gemessene Energiemenge der OBIS "Schwachlast"] - [zu verlagernde Energiemenge] = [Ermittelte Energiemenge für Schwachlast]
3. [Gemessene Energiemenge der OBIS "nicht Schwachlast"] + [zu verlagernde Energiemenge] = [Ermittelte Energiemenge für nicht Schwachlast]

**Beispiel:**
```
CCI+++E17'
```

Bez = Objekt-Bezeichner
Nr = Laufende Segmentnummer im Guide
MaxWdh = Maximale Wiederholung der Segmente/Gruppen
Zähler = Nummer der Segmente/Gruppen im Standard

St = Status
EDIFACT: M=Muss/Mandatory, C=Conditional
Anwendung: R=Erforderlich/Required, O=Optional, D=Abhängig von/Dependent, N=Nicht benutzt/Not used

## Segmentlayout

| Zähler | Nr | Bez | Standard St | Standard MaxWdh | BDEW St | BDEW MaxWdh | Ebene | Name |
|---|---|---|---|---|---|---|---|---|
| 0180 | | **SG4** | C | 99999 | D | 99999 | 1 | **Vorgangs-Identifikation** |
| 0410 | | **SG8** | C | 99999 | D | 99999 | 2 | **Daten der Marktlokation** |
| 0500 | | **SG10** | C | 99 | D | 1 | 3 | **Verbrauchsaufteilung für temperaturabhängige Marktlokation** |
| 0520 | 90 | **CAV** | C | 99 | R | 1 | 4 | **Verbrauchsaufteilung für temperaturabhängige Marktlokation** |

| | | Standard | BDEW | |
|---|---|---|---|---|
| Bez | Name | St Format | St Format | Anwendung / Bemerkung |
| CAV | | | | |
| C889 | Merkmalswert | M | M | |
| 7111 | Merkmalswert, Code | C an..3 | R an..3 | **Z22 Verbrauchsaufteilung in %** |
| 1131 | Codeliste, Code | C an..17 | N | Nicht benutzt |
| 3055 | Verantwortliche Stelle für die Codepflege, Code | C an..3 | N | Nicht benutzt |
| 7110 | Merkmalswert | C an..35 | R n..35 | Verbrauchsaufteilung in % |

**Bemerkung:**
Zur Angabe des Wertes eines bestimmten Merkmals.
Dieses Segment dient zur genaueren Wertspezifizierung des Merkmals im vorangegangen CCI Segment.
Der Wert darf nicht negativ sein.

**Beispiel:**
```
CAV+Z22:::25'
```

Bez = Objekt-Bezeichner
Nr = Laufende Segmentnummer im Guide
MaxWdh = Maximale Wiederholung der Segmente/Gruppen
Zähler = Nummer der Segmente/Gruppen im Standard

St = Status
EDIFACT: M=Muss/Mandatory, C=Conditional
Anwendung: R=Erforderlich/Required, O=Optional,
D=Abhängig von/Dependent, N=Nicht benutzt/Not used

## Segmentlayout

| Zähler | Nr | Bez | Standard St | Standard MaxWdh | BDEW St | BDEW MaxWdh | Ebene | Name |
|---|---|---|---|---|---|---|---|---|
| 0180 | | **SG4** | C | 99999 | D | 99999 | 1 | **Vorgangs-Identifikation** |
| 0410 | | **SG8** | C | 99999 | D | 99999 | 2 | **Daten der Marktlokation** |
| 0500 | | **SG10** | C | 99 | D | 2 | 3 | **Zeitreihentyp** |
| 0510 | 91 | **CCI** | M | 1 | M | 1 | 3 | **Zeitreihentyp** |

| | | Standard | | BDEW | | |
|---|---|---|---|---|---|---|
| Bez | Name | St | Format | St | Format | Anwendung / Bemerkung |
| CCI | | | | | | |
| 7059 | Klassentyp, Code | C | an..3 | R | an..3 | **15 Struktur** |
| C502 | Einzelheiten zu Maßangaben | C | | N | | |
| 6313 | Gemessene Dimension, Code | C | an..3 | N | | Nicht benutzt |
| C240 | Merkmalsbeschreibung | C | | R | | |
| 7037 | Merkmal, Code | M | an..17 | M | an..3 | **Z21 Summenzeitreihentyp** |

**Bemerkung:**
In dieser Segmentgruppe von CCI CAV wird der Zeitreihentyp der Marktlokation zugewiesen. Die Kennzeichnung des Zeitreihentyps hat nach der EDI@Energy Codeliste für Zeitreihentypen zu erfolgen.

**Beispiel:**
```
CCI+15++Z21'
```

Bez = Objekt-Bezeichner
Nr = Laufende Segmentnummer im Guide
MaxWdh = Maximale Wiederholung der Segmente/Gruppen
Zähler = Nummer der Segmente/Gruppen im Standard

St = Status
EDIFACT: M=Muss/Mandatory, C=Conditional
Anwendung: R=Erforderlich/Required, O=Optional, D=Abhängig von/Dependent, N=Nicht benutzt/Not used

## Segmentlayout

| Zähler | Nr | Bez | Standard St | Standard MaxWdh | BDEW St | BDEW MaxWdh | Ebene | Name |
|---|---|---|---|---|---|---|---|---|
| 0180 | | **SG4** | C | 99999 | D | 99999 | 1 | **Vorgangs-Identifikation** |
| 0410 | | **SG8** | C | 99999 | D | 99999 | 2 | **Daten der Marktlokation** |
| 0500 | | **SG10** | C | 99 | D | 2 | 3 | **Zeitreihentyp** |
| 0520 | 92 | **CAV** | C | 99 | R | 1 | 4 | **Zeitreihentyp** |

| | | Standard | | BDEW | | |
|---|---|---|---|---|---|---|
| Bez | Name | St | Format | St | Format | Anwendung / Bemerkung |
| CAV | | | | | | |
| C889 | Merkmalswert | M | | M | | |
| 7111 | Merkmalswert, Code | C | an..3 | R | an..3 | *Angabe des Codes aus der EDI@Energy Codeliste der Zeitreihentypen.*<br>Code des Zeitreihentyps<br>**XYZ Beispielcode** |

**Bemerkung:**

**Beispiel:**
```
CAV+XYZ'
```

Bez = Objekt-Bezeichner
Nr = Laufende Segmentnummer im Guide
MaxWdh = Maximale Wiederholung der Segmente/Gruppen
Zähler = Nummer der Segmente/Gruppen im Standard

St = Status
EDIFACT: M=Muss/Mandatory, C=Conditional
Anwendung: R=Erforderlich/Required, O=Optional,
D=Abhängig von/Dependent, N=Nicht benutzt/Not used

## Segmentlayout

| Zähler | Nr | Bez | Standard St | Standard MaxWdh | BDEW St | BDEW MaxWdh | Ebene | Name |
|---|---|---|---|---|---|---|---|---|
| 0180 | | **SG4** | C | 99999 | D | 99999 | 1 | **Vorgangs-Identifikation** |
| 0410 | | **SG8** | C | 99999 | D | 99999 | 2 | **Daten der Marktlokation** |
| 0500 | | **SG10** | C | 99 | D | 1 | 3 | **Spannungsebene der Marktlokation** |
| 0510 | 93 | **CCI** | M | 1 | M | 1 | 3 | **Spannungsebene der Marktlokation** |

| Bez | Name | Standard St | Standard Format | BDEW St | BDEW Format | Anwendung / Bemerkung |
|---|---|---|---|---|---|---|
| CCI | | | | | | |
| 7059 | Klassentyp, Code | C | an..3 | N | | Nicht benutzt |
| C502 | Einzelheiten zu Maßangaben | C | | N | | |
| 6313 | Gemessene Dimension, Code | C | an..3 | N | | Nicht benutzt |
| C240 | Merkmalsbeschreibung | C | | R | | |
| 7037 | Merkmal, Code | M | an..17 | M | an..3 | **E03 Spannungsebene der Marktlokation** |

**Bemerkung:**

**Beispiel:**

```
CCI+++E03'
```

Bez = Objekt-Bezeichner
Nr = Laufende Segmentnummer im Guide
MaxWdh = Maximale Wiederholung der Segmente/Gruppen
Zähler = Nummer der Segmente/Gruppen im Standard

St = Status
EDIFACT: M=Muss/Mandatory, C=Conditional
Anwendung: R=Erforderlich/Required, O=Optional,
D=Abhängig von/Dependent, N=Nicht benutzt/Not used

## Segmentlayout

| Zähler | Nr | Bez | Standard St | Standard MaxWdh | BDEW St | BDEW MaxWdh | Ebene | Name |
|---|---|---|---|---|---|---|---|---|
| 0180 | | **SG4** | C | 99999 | D | 99999 | 1 | **Vorgangs-Identifikation** |
| 0410 | | **SG8** | C | 99999 | D | 99999 | 2 | **Daten der Marktlokation** |
| 0500 | | **SG10** | C | 99 | D | 1 | 3 | **Spannungsebene der Marktlokation** |
| 0520 | 94 | **CAV** | C | 99 | R | 1 | 4 | **Spannungsebene der Marktlokation** |

| | | Standard | BDEW | |
|---|---|---|---|---|
| Bez | Name | St Format | St Format | Anwendung / Bemerkung |
| CAV | | | | |
| C889 | Merkmalswert | M | M | |
| 7111 | Merkmalswert, Code | C an..3 | R an..3 | Spannungsebene der Marktlokation<br>**E03 Höchstspannung**<br>**E04 Hochspannung**<br>**E05 Mittelspannung**<br>**E06 Niederspannung** |

**Bemerkung:**
Diese Segmentgruppe von CCI CAV dient zur Beschreibung der Spannungsebene an welcher die Marktlokation angeschlossen ist.

**Beispiel:**
```
CAV+E03'
```

Bez = Objekt-Bezeichner
Nr = Laufende Segmentnummer im Guide
MaxWdh = Maximale Wiederholung der Segmente/Gruppen
Zähler = Nummer der Segmente/Gruppen im Standard

St = Status
EDIFACT: M=Muss/Mandatory, C=Conditional
Anwendung: R=Erforderlich/Required, O=Optional,
D=Abhängig von/Dependent, N=Nicht benutzt/Not used

## Segmentlayout

| Zähler | Nr | Bez | Standard St | Standard MaxWdh | BDEW St | BDEW MaxWdh | Ebene | Name |
|---|---|---|---|---|---|---|---|---|
| 0180 | | **SG4** | C | 99999 | D | 99999 | 1 | **Vorgangs-Identifikation** |
| 0410 | | **SG8** | C | 99999 | D | 99999 | 2 | **Daten der Marktlokation** |
| 0500 | | **SG10** | C | 99 | D | 1 | 3 | **Spannungsebene der Marktlokation** |
| 0520 | 95 | **CAV** | C | 99 | D | 1 | 4 | **Umspannung der Marktlokation** |

| | | Standard | BDEW | |
|---|---|---|---|---|
| Bez | Name | St Format | St Format | Anwendung / Bemerkung |
| CAV | | | | |
| C889 | Merkmalswert | M | M | |
| 7111 | Merkmalswert, Code | C an..3 | R an..3 | Umspannung der Marktlokation<br>**E07 Hös/HS Umspannung**<br>**E08 HS/MS Umspannung**<br>**E09 MS/NS Umspannung** |

**Bemerkung:**
Bei Marktlokationen, die direkt an Umspannanlagen angeschlossen sind, wird zusätzlich zum CAV-Segment „Spannungsebene der Marktlokation“ das CAV-Segment „Umspannung der Marktlokation“ mit einem der Codes E07 - E09 genutzt. Diese Präzisierung ist für die Festlegung der Netznutzungsentgelte bei entsprechender Gestaltung der Preisblätter erforderlich.

**Beispiel:**
```
CAV+E07'
```

Bez = Objekt-Bezeichner
Nr = Laufende Segmentnummer im Guide
MaxWdh = Maximale Wiederholung der Segmente/Gruppen
Zähler = Nummer der Segmente/Gruppen im Standard

St = Status
EDIFACT: M=Muss/Mandatory, C=Conditional
Anwendung: R=Erforderlich/Required, O=Optional,
D=Abhängig von/Dependent, N=Nicht benutzt/Not used

## Segmentlayout

| Zähler | Nr | Bez | Standard St | Standard MaxWdh | BDEW St | BDEW MaxWdh | Ebene | Name |
|---|---|---|---|---|---|---|---|---|
| 0180 | | **SG4** | C | 99999 | D | 99999 | 1 | **Vorgangs-Identifikation** |
| 0410 | | **SG8** | C | 99999 | D | 99999 | 2 | **Daten der Marktlokation** |
| 0500 | | **SG10** | C | 99 | D | 1 | 3 | **Druckebene der Marktlokation** |
| 0510 | 96 | **CCI** | M | 1 | M | 1 | 3 | **Druckebene der Marktlokation** |

| Bez | Name | Standard St | Standard Format | BDEW St | BDEW Format | Anwendung / Bemerkung |
|---|---|---|---|---|---|---|
| CCI | | | | | | |
| 7059 | Klassentyp, Code | C | an..3 | N | | Nicht benutzt |
| C502 | Einzelheiten zu Maßangaben | C | | N | | |
| 6313 | Gemessene Dimension, Code | C | an..3 | N | | Nicht benutzt |
| C240 | Merkmalsbeschreibung | C | | R | | |
| 7037 | Merkmal, Code | M | an..17 | M | an..3 | **Y01 Druckebene der Marktlokation** |

**Bemerkung:**
Zur Kennzeichnung und Beschreibung eines bestimmten Merkmals.
Diese Segmentgruppe von CCI CAV dient zur Beschreibung der Druckstufe der Marktlokation.

**Beispiel:**
```
CCI+++Y01'
```

Bez = Objekt-Bezeichner
Nr = Laufende Segmentnummer im Guide
MaxWdh = Maximale Wiederholung der Segmente/Gruppen
Zähler = Nummer der Segmente/Gruppen im Standard

St = Status
EDIFACT: M=Muss/Mandatory, C=Conditional
Anwendung: R=Erforderlich/Required, O=Optional,
D=Abhängig von/Dependent, N=Nicht benutzt/Not used

## Segmentlayout

| Zähler | Nr | Bez | Standard St | Standard MaxWdh | BDEW St | BDEW MaxWdh | Ebene | Name |
|---|---|---|---|---|---|---|---|---|
| 0180 | | **SG4** | C | 99999 | D | 99999 | 1 | **Vorgangs-Identifikation** |
| 0410 | | **SG8** | C | 99999 | D | 99999 | 2 | **Daten der Marktlokation** |
| 0500 | | **SG10** | C | 99 | D | 1 | 3 | **Druckebene der Marktlokation** |
| 0520 | 97 | **CAV** | C | 99 | R | 1 | 4 | **Druckebene der Marktlokation** |

| | | Standard | BDEW | |
|---|---|---|---|---|
| Bez | Name | St Format | St Format | Anwendung / Bemerkung |
| CAV | | | | |
| C889 | Merkmalswert | M | M | |
| 7111 | Merkmalswert, Code | C an..3 | R an..3 | Druckebene der Marktlokation<br>**Y01 Hochdruck**<br>**Y02 Mitteldruck**<br>**Y03 Niederdruck** |

**Bemerkung:**
Zur Angabe des Wertes eines bestimmten Merkmals.
Dieses Segment dient zur genaueren Wertspezifizierung des Merkmals im vorangegangen CCI Segment.

**Beispiel:**
```
CAV+Y01'
```

Bez = Objekt-Bezeichner
Nr = Laufende Segmentnummer im Guide
MaxWdh = Maximale Wiederholung der Segmente/Gruppen
Zähler = Nummer der Segmente/Gruppen im Standard

St = Status
EDIFACT: M=Muss/Mandatory, C=Conditional
Anwendung: R=Erforderlich/Required, O=Optional,
D=Abhängig von/Dependent, N=Nicht benutzt/Not used

## Segmentlayout

| Zähler | Nr | Bez | Standard St | Standard MaxWdh | BDEW St | BDEW MaxWdh | Ebene | Name |
|---|---|---|---|---|---|---|---|---|
| 0180 | | **SG4** | C | 99999 | D | 99999 | 1 | **Vorgangs-Identifikation** |
| 0410 | | **SG8** | C | 99999 | D | 99999 | 2 | **Daten der Marktlokation** |
| 0500 | | **SG10** | C | 99 | D | 1 | 3 | **Messtechnische Einordnung der Marktlokation** |
| 0510 | 98 | **CCI** | M | 1 | M | 1 | 3 | **Messtechnische Einordnung der Marktlokation** |

| | | Standard | | BDEW | |
|---|---|---|---|---|---|
| Bez | Name | St | Format | St | Format | Anwendung / Bemerkung |
| CCI | | | | | |
| 7059 | Klassentyp, Code | C | an..3 | N | | Nicht benutzt |
| C502 | Einzelheiten zu Maßangaben | C | | N | | |
| 6313 | Gemessene Dimension, Code | C | an..3 | N | | Nicht benutzt |
| C240 | Merkmalsbeschreibung | C | | R | | |
| 7037 | Merkmal, Code | M | an..17 | M | an..3 | **Z83 Messtechnische Einordnung der Marktlokation** |

**Bemerkung:**
In dieser Segmentgruppe von CCI CAV wird angegeben, welche messtechnische Einordnung die Marktlokation besitzt.

**Beispiel:**
```
CCI+++Z83'
```

Bez = Objekt-Bezeichner
Nr = Laufende Segmentnummer im Guide
MaxWdh = Maximale Wiederholung der Segmente/Gruppen
Zähler = Nummer der Segmente/Gruppen im Standard

St = Status
EDIFACT: M=Muss/Mandatory, C=Conditional
Anwendung: R=Erforderlich/Required, O=Optional,
D=Abhängig von/Dependent, N=Nicht benutzt/Not used

## Segmentlayout

| Zähler | Nr | Bez | Standard St | Standard MaxWdh | BDEW St | BDEW MaxWdh | Ebene | Name |
|---|---|---|---|---|---|---|---|---|
| 0180 | | **SG4** | C | 99999 | D | 99999 | 1 | **Vorgangs-Identifikation** |
| 0410 | | **SG8** | C | 99999 | D | 99999 | 2 | **Daten der Marktlokation** |
| 0500 | | **SG10** | C | 99 | D | 1 | 3 | **Messtechnische Einordnung der Marktlokation** |
| 0520 | 99 | **CAV** | C | 99 | R | 1 | 4 | **Messtechnische Einordnung der Marktlokation** |

| Bez | Name | Standard St Format | BDEW St Format | Anwendung / Bemerkung |
|---|---|---|---|---|
| CAV | | | | |
| C889 | Merkmalswert | M | M | |
| 7111 | Merkmalswert, Code | C an..3 | R an..3 | **Z52 iMS**<br>*Anzuwenden wenn alle Messlokationen, die zur Erfassung der Energiewerte der Marktlokation erforderlich sind mit iMS ausgestattet sind.*<br>**Z53 kME / mME**<br>*Anzuwenden wenn noch mindestens eine Messlokation, die zur Erfassung der Energiewerte der Marktlokation mit kME oder mME ausgestattet ist.*<br>**Z68 keine Messung**<br>*Anzuwenden wenn keine Messlokation, zur Erfassung der Energiewerte der Marktlokation vorhanden ist (Pauschale-Marktlokation).* |

**Bemerkung:**
Zur Angabe des Wertes eines bestimmten Merkmals.
Dieses Segment dient zur genaueren Wertspezifizierung des Merkmals im vorangegangen CCI Segment.

**Beispiel:**
```
CAV+Z52'
```

Bez = Objekt-Bezeichner
Nr = Laufende Segmentnummer im Guide
MaxWdh = Maximale Wiederholung der Segmente/Gruppen
Zähler = Nummer der Segmente/Gruppen im Standard

St = Status
EDIFACT: M=Muss/Mandatory, C=Conditional
Anwendung: R=Erforderlich/Required, O=Optional, D=Abhängig von/Dependent, N=Nicht benutzt/Not used

## Segmentlayout

| Zähler | Nr | Bez | Standard St | Standard MaxWdh | BDEW St | BDEW MaxWdh | Ebene | Name |
|---|---|---|---|---|---|---|---|---|
| 0180 | | **SG4** | C | 99999 | D | 99999 | 1 | **Vorgangs-Identifikation** |
| 0410 | | **SG8** | C | 99999 | D | 99999 | 2 | **Daten der Marktlokation** |
| 0500 | | **SG10** | C | 99 | D | 1 | 3 | **Aggregationsverantwortung in MaBiS** |
| 0510 | 100 | **CCI** | M | 1 | M | 1 | 3 | **Aggregationsverantwortung in MaBiS** |

| Bez | Name | Standard St | Standard Format | BDEW St | BDEW Format | Anwendung / Bemerkung |
|---|---|---|---|---|---|---|
| CCI | | | | | | |
| 7059 | Klassentyp, Code | C | an..3 | R | an..3 | **6 Verantwortlicher** |
| C502 | Einzelheiten zu Maßangaben | C | | N | | |
| 6313 | Gemessene Dimension, Code | C | an..3 | N | | Nicht benutzt |
| C240 | Merkmalsbeschreibung | C | | R | | |
| 7037 | Merkmal, Code | M | an..17 | M | an..3 | **ZA8 NB**<br>**ZA9 ÜNB** |

**Bemerkung:**
In diesem Segment wird angegeben, welcher Marktrolle die Aggregationsverantwortung (Bilanzierung) zugeordnet ist.

**Beispiel:**
```
CCI+6++ZA8'
```

Bez = Objekt-Bezeichner
Nr = Laufende Segmentnummer im Guide
MaxWdh = Maximale Wiederholung der Segmente/Gruppen
Zähler = Nummer der Segmente/Gruppen im Standard

St = Status
EDIFACT: M=Muss/Mandatory, C=Conditional
Anwendung: R=Erforderlich/Required, O=Optional,
D=Abhängig von/Dependent, N=Nicht benutzt/Not used

## Segmentlayout

| Zähler | Nr | Bez | Standard St | Standard MaxWdh | BDEW St | BDEW MaxWdh | Ebene | Name |
|---|---|---|---|---|---|---|---|---|
| 0180 | | **SG4** | C | 99999 | D | 99999 | 1 | **Vorgangs-Identifikation** |
| 0410 | | **SG8** | C | 99999 | D | 99999 | 2 | **Daten der Marktlokation** |
| 0500 | | **SG10** | C | 99 | D | 1 | 3 | **Bereits ausgetauschte Aggregationsverantwortung in MaBiS** |
| 0510 | 101 | **CCI** | M | 1 | M | 1 | 3 | **Bereits ausgetauschte Aggregationsverantwortung in MaBiS** |

| | | Standard | | BDEW | | |
|---|---|---|---|---|---|---|
| Bez | Name | St | Format | St | Format | Anwendung / Bemerkung |
| CCI | | | | | | |
| 7059 | Klassentyp, Code | C | an..3 | R | an..3 | **Z31 Bereits ausgetauschte Aggregationsverantwortung in MaBiS** |
| C502 | Einzelheiten zu Maßangaben | C | | N | | |
| 6313 | Gemessene Dimension, Code | C | an..3 | N | | Nicht benutzt |
| C240 | Merkmalsbeschreibung | C | | R | | |
| 7037 | Merkmal, Code | M | an..17 | M | an..3 | **ZA8 NB**<br>**ZA9 ÜNB** |

**Bemerkung:**
In diesem Segment wird die Marktrolle angegeben, die bereits die Aggregationsverantwortung übernommen hat.

**Beispiel:**
```
CCI+Z31++ZA8'
```

Bez = Objekt-Bezeichner
Nr = Laufende Segmentnummer im Guide
MaxWdh = Maximale Wiederholung der Segmente/Gruppen
Zähler = Nummer der Segmente/Gruppen im Standard

St = Status
EDIFACT: M=Muss/Mandatory, C=Conditional
Anwendung: R=Erforderlich/Required, O=Optional,
D=Abhängig von/Dependent, N=Nicht benutzt/Not used

## Segmentlayout

| Zähler | Nr | Bez | Standard St | Standard MaxWdh | BDEW St | BDEW MaxWdh | Ebene | Name |
|---|---|---|---|---|---|---|---|---|
| 0180 | | **SG4** | C | 99999 | D | 99999 | 1 | **Vorgangs-Identifikation** |
| 0410 | | **SG8** | C | 99999 | D | 99999 | 2 | **Daten der Marktlokation** |
| 0500 | | **SG10** | C | 99 | D | 1 | 3 | **Prognosegrundlage der Marktlokation** |
| 0510 | 102 | **CCI** | M | 1 | M | 1 | 3 | **Prognosegrundlage der Marktlokation** |

| | | Standard | | BDEW | | |
|---|---|---|---|---|---|---|
| Bez | Name | St | Format | St | Format | Anwendung / Bemerkung |
| CCI | | | | | | |
| 7059 | Klassentyp, Code | C | an..3 | N | | Nicht benutzt |
| C502 | Einzelheiten zu Maßangaben | C | | N | | |
| 6313 | Gemessene Dimension, Code | C | an..3 | N | | Nicht benutzt |
| C240 | Merkmalsbeschreibung | C | | R | | |
| 7037 | Merkmal, Code | M | an..17 | M | an..3 | **ZC0 Prognose auf Basis von Werten**<br>**ZA6 Prognose auf Basis von Profilen** |

**Bemerkung:**
Diese Segmentgruppe von CCI / CAV dient zur Mitteilung der Prognosegrundlage der Marktlokation.
Aufgrund dieser Information wird das Bilanzierungsverfahren, welches in den Prozessen erwähnt wird, abgeleitet.

**Beispiel:**
```
CCI+++ZC0'
```

Bez = Objekt-Bezeichner
Nr = Laufende Segmentnummer im Guide
MaxWdh = Maximale Wiederholung der Segmente/Gruppen
Zähler = Nummer der Segmente/Gruppen im Standard

St = Status
EDIFACT: M=Muss/Mandatory, C=Conditional
Anwendung: R=Erforderlich/Required, O=Optional,
D=Abhängig von/Dependent, N=Nicht benutzt/Not used

## Segmentlayout

| Zähler | Nr | Bez | Standard St | Standard MaxWdh | BDEW St | BDEW MaxWdh | Ebene | Name |
|---|---|---|---|---|---|---|---|---|
| 0180 | | **SG4** | C | 99999 | D | 99999 | 1 | **Vorgangs-Identifikation** |
| 0410 | | **SG8** | C | 99999 | D | 99999 | 2 | **Daten der Marktlokation** |
| 0500 | | **SG10** | C | 99 | D | 1 | 3 | **Prognosegrundlage der Marktlokation** |
| 0520 | 103 | **CAV** | C | 99 | D | 2 | 4 | **Details der Prognosegrundlage** |

| | | Standard | BDEW | |
|---|---|---|---|---|
| Bez | Name | St Format | St Format | Anwendung / Bemerkung |
| CAV | | | | |
| C889 | Merkmalswert | M | M | |
| 7111 | Merkmalswert, Code | C an..3 | R an..3 | Prognosegrundlage der Marktlokation<br>**E02 SLP/SEP**<br>**E14 TLP/TEP**<br>**Z36 TEP mit Referenzmessung** |

**Bemerkung:**
Zur Angabe des Wertes eines bestimmten Merkmals.
Dieses Segment dient zur genaueren Wertspezifizierung des Merkmals im vorangegangen CCI Segment.

Besteht der Bedarf ein tagesparameteräbhängiges Lastprofil mit gemeinsamer Messung anzugeben, so ist dies über die 2-malige Wiederholung des CAV Segments mit der Angabe der Codes E02 und E14 möglich.

**Beispiel:**
```
CAV+E02'
```

Bez = Objekt-Bezeichner
Nr = Laufende Segmentnummer im Guide
MaxWdh = Maximale Wiederholung der Segmente/Gruppen
Zähler = Nummer der Segmente/Gruppen im Standard

St = Status
EDIFACT: M=Muss/Mandatory, C=Conditional
Anwendung: R=Erforderlich/Required, O=Optional,
D=Abhängig von/Dependent, N=Nicht benutzt/Not used

## Segmentlayout

| Zähler | Nr | Bez | Standard St | Standard MaxWdh | BDEW St | BDEW MaxWdh | Ebene | Name |
|---|---|---|---|---|---|---|---|---|
| 0180 | | **SG4** | C | 99999 | D | 99999 | 1 | **Vorgangs-Identifikation** |
| 0410 | | **SG8** | C | 99999 | D | 99999 | 2 | **Daten der Marktlokation** |
| 0500 | | **SG10** | C | 99 | D | 1 | 3 | **Bereits ausgetauschte Prognosegrundlage der Marktlokation** |
| 0510 | 104 | **CCI** | M | 1 | M | 1 | 3 | **Bereits ausgetauschte Prognosegrundlage der Marktlokation** |

| | | Standard | BDEW | |
|---|---|---|---|---|
| Bez | Name | St Format | St Format | Anwendung / Bemerkung |
| CCI | | | | |
| 7059 | Klassentyp, Code | C an..3 | N | Nicht benutzt |
| C502 | Einzelheiten zu Maßangaben | C | N | |
| 6313 | Gemessene Dimension, Code | C an..3 | N | Nicht benutzt |
| C240 | Merkmalsbeschreibung | C | R | |
| 7037 | Merkmal, Code | M an..17 | M an..3 | **ZB0 Prognose auf Basis von Werten gültig**<br>**ZB1 Prognose auf Basis von Profilen gültig** |

**Bemerkung:**
Dieses Segment dient dazu, um die bereits ausgetauschte Prognosegrundlage der in diesem Vorgang genannten Marktlokation, anzugeben.

**Beispiel:**
```
CCI+++ZB0'
```

Bez = Objekt-Bezeichner
Nr = Laufende Segmentnummer im Guide
MaxWdh = Maximale Wiederholung der Segmente/Gruppen
Zähler = Nummer der Segmente/Gruppen im Standard

St = Status
EDIFACT: M=Muss/Mandatory, C=Conditional
Anwendung: R=Erforderlich/Required, O=Optional, D=Abhängig von/Dependent, N=Nicht benutzt/Not used

## Segmentlayout

| Zähler | Nr | Bez | Standard St | Standard MaxWdh | BDEW St | BDEW MaxWdh | Ebene | Name |
|---|---|---|---|---|---|---|---|---|
| 0180 | | **SG4** | C | 99999 | D | 99999 | 1 | **Vorgangs-Identifikation** |
| 0410 | | **SG8** | C | 99999 | D | 99999 | 2 | **Daten der Marktlokation** |
| 0500 | | **SG10** | C | 99 | D | 1 | 3 | **Bereits ausgetauschte Prognosegrundlage der Marktlokation** |
| 0520 | 105 | **CAV** | C | 99 | D | 2 | 4 | **Bereits ausgetauschte Prognosegrundlage der Marktlokation** |

| | | Standard | BDEW | |
|---|---|---|---|---|
| Bez | Name | St Format | St Format | Anwendung / Bemerkung |
| CAV | | | | |
| C889 | Merkmalswert | M | M | |
| 7111 | Merkmalswert, Code | C an..3 | R an..3 | Prognosegrundlage<br>**E02 SLP/SEP**<br>**E14 TLP/TEP**<br>**Z36 TEP mit Referenzmessung** |

**Bemerkung:**
Zur Angabe des Wertes eines bestimmten Merkmals.
Dieses Segment dient zur genaueren Wertspezifizierung des Merkmals im vorangegangen CCI Segment.

Besteht der Bedarf ein tagesparameteräbhängiges Lastprofil mit gemeinsamer Messung anzugeben, so ist dies über die 2-malige Wiederholung des CAV Segments mit der Angabe der Codes E02 und E14 möglich.

**Beispiel:**
```
CAV+E02'
```

Bez = Objekt-Bezeichner
Nr = Laufende Segmentnummer im Guide
MaxWdh = Maximale Wiederholung der Segmente/Gruppen
Zähler = Nummer der Segmente/Gruppen im Standard

St = Status
EDIFACT: M=Muss/Mandatory, C=Conditional
Anwendung: R=Erforderlich/Required, O=Optional, D=Abhängig von/Dependent, N=Nicht benutzt/Not used

## Segmentlayout

| Zähler | Nr | Bez | Standard St | Standard MaxWdh | BDEW St | BDEW MaxWdh | Ebene | Name |
|---|---|---|---|---|---|---|---|---|
| 0180 | | **SG4** | C | 99999 | D | 99999 | 1 | **Vorgangs-Identifikation** |
| 0410 | | **SG8** | C | 99999 | D | 99999 | 2 | **Daten der Marktlokation** |
| 0500 | | **SG10** | C | 99 | D | 1 | 3 | **Wahlrecht der Prognosegrundlage der Marktlokation** |
| 0510 | 106 | **CCI** | M | 1 | M | 1 | 3 | **Wahlrecht der Prognosegrundlage der Marktlokation** |

| | | Standard | BDEW | |
|---|---|---|---|---|
| Bez | Name | St Format | St Format | Anwendung / Bemerkung |
| CCI | | | | |
| 7059 | Klassentyp, Code | C an..3 | N | Nicht benutzt |
| C502 | Einzelheiten zu Maßangaben | C | N | |
| 6313 | Gemessene Dimension, Code | C an..3 | N | Nicht benutzt |
| C240 | Merkmalsbeschreibung | C | R | |
| 7037 | Merkmal, Code | M an..17 | M an..3 | **Z84 Wahlrecht der Prognosegrundlage** |

**Bemerkung:**
Hiermit wird mitgeteilt ob der LF ein Wahlrecht der Prognosegrundlage für die genannte Marktlokation hat oder nicht hat.

**Beispiel:**
```
CCI+++Z84'
```

Bez = Objekt-Bezeichner
Nr = Laufende Segmentnummer im Guide
MaxWdh = Maximale Wiederholung der Segmente/Gruppen
Zähler = Nummer der Segmente/Gruppen im Standard

St = Status
EDIFACT: M=Muss/Mandatory, C=Conditional
Anwendung: R=Erforderlich/Required, O=Optional,
D=Abhängig von/Dependent, N=Nicht benutzt/Not used

## Segmentlayout

| Zähler | Nr | Bez | Standard St | Standard MaxWdh | BDEW St | BDEW MaxWdh | Ebene | Name |
|---|---|---|---|---|---|---|---|---|
| 0180 | | **SG4** | C | 99999 | D | 99999 | 1 | **Vorgangs-Identifikation** |
| 0410 | | **SG8** | C | 99999 | D | 99999 | 2 | **Daten der Marktlokation** |
| 0500 | | **SG10** | C | 99 | D | 1 | 3 | **Wahlrecht der Prognosegrundlage der Marktlokation** |
| 0520 | 107 | **CAV** | C | 99 | R | 1 | 4 | **Wahlrecht der Prognosegrundlage der Marktlokation** |

| | | Standard | BDEW | |
|---|---|---|---|---|
| Bez | Name | St Format | St Format | Anwendung / Bemerkung |
| CAV | | | | |
| C889 | Merkmalswert | M | M | |
| 7111 | Merkmalswert, Code | C an..3 | R an..3 | **Z54 Wahlrecht durch LF gegeben**<br>**Z55 Wahlrecht nicht vorhanden wegen Verbrauch > 10.000 kWh/a**<br>**ZC1 Wahlrecht nicht vorhanden wegen Eigenverbrauch** |

**Bemerkung:**
Hiermit wird mitgeteilt ob ein Wahlrecht der Prognosegrundlage an der Marktloaktion vorhanden ist oder aus welchem Grund das Wahlrecht der Prognosegrundlage an der Marktloaktion nicht vorhanden ist.

Aussage aus der Stromnetzzugangsverordnung: Die Anwendung standardisierter Lastprofile an einem Netzanschlusspunkt ist nicht zulässig, wenn hinter dem Netzanschlusspunkt sowohl Verbrauch als auch Erzeugung stattfinden, dabei der erzeugte Strom nicht vollständig in das Netz eingespeist wird und die zugehörige Messstelle mit einem intelligenten Messsystem nach dem Messstellenbetriebsgesetz ausgestattet ist.

**Beispiel:**
```
CAV+Z54'
```

Bez = Objekt-Bezeichner
Nr = Laufende Segmentnummer im Guide
MaxWdh = Maximale Wiederholung der Segmente/Gruppen
Zähler = Nummer der Segmente/Gruppen im Standard

St = Status
EDIFACT: M=Muss/Mandatory, C=Conditional
Anwendung: R=Erforderlich/Required, O=Optional, D=Abhängig von/Dependent, N=Nicht benutzt/Not used

## Segmentlayout

| Zähler | Nr | Bez | Standard St | Standard MaxWdh | BDEW St | BDEW MaxWdh | Ebene | Name |
|---|---|---|---|---|---|---|---|---|
| 0180 | | **SG4** | C | 99999 | D | 99999 | 1 | **Vorgangs-Identifikation** |
| 0410 | | **SG8** | C | 99999 | D | 99999 | 2 | **Daten der Marktlokation** |
| 0500 | | **SG10** | C | 99 | D | 1 | 3 | **Art der erzeugenden Marktlokation** |
| 0510 | 108 | **CCI** | M | 1 | M | 1 | 3 | **Art der erzeugenden Marktlokation** |

| | | Standard | | BDEW | | |
|---|---|---|---|---|---|---|
| Bez | Name | St | Format | St | Format | Anwendung / Bemerkung |
| CCI | | | | | | |
| 7059 | Klassentyp, Code | C | an..3 | N | | Nicht benutzt |
| C502 | Einzelheiten zu Maßangaben | C | | N | | |
| 6313 | Gemessene Dimension, Code | C | an..3 | N | | Nicht benutzt |
| C240 | Merkmalsbeschreibung | C | | R | | |
| 7037 | Merkmal, Code | M | an..17 | M | an..3 | **Z34 Art der erzeugenden Marktlokation** |

**Bemerkung:**
Diese Segmentgruppe von CCI CAV dient der Beschreibung um welche Art der erzeugenden Marktlokation es sich handelt.

**Beispiel:**
```
CCI+++Z34'
```

Bez = Objekt-Bezeichner
Nr = Laufende Segmentnummer im Guide
MaxWdh = Maximale Wiederholung der Segmente/Gruppen
Zähler = Nummer der Segmente/Gruppen im Standard

St = Status
EDIFACT: M=Muss/Mandatory, C=Conditional
Anwendung: R=Erforderlich/Required, O=Optional,
D=Abhängig von/Dependent, N=Nicht benutzt/Not used

## Segmentlayout

| Zähler | Nr | Bez | Standard St | Standard MaxWdh | BDEW St | BDEW MaxWdh | Ebene | Name |
|---|---|---|---|---|---|---|---|---|
| 0180 | | **SG4** | C | 99999 | D | 99999 | 1 | **Vorgangs-Identifikation** |
| 0410 | | **SG8** | C | 99999 | D | 99999 | 2 | **Daten der Marktlokation** |
| 0500 | | **SG10** | C | 99 | D | 1 | 3 | **Art der erzeugenden Marktlokation** |
| 0520 | 109 | **CAV** | C | 99 | R | 1 | 4 | **Art der erzeugenden Marktlokation** |

| Bez | Name | Standard St Format | BDEW St Format | Anwendung / Bemerkung |
|---|---|---|---|---|
| CAV | | | | |
| C889 | Merkmalswert | M | M | |
| 7111 | Merkmalswert, Code | C an..3 | R an..3 | Art der erzeugenden Marktlokation<br>**Z33 EEG-Marktlokation ohne DV-Pflicht**<br>**Z34 KWKG-Marktlokation ohne DV-Pflicht**<br>**Z35 sonstige Marktlokation**<br>**Z37 EEG-Marktlokation mit DV-Pflicht**<br>**Z46 KWKG-Marktlokation mit DV-Pflicht** |

**Bemerkung:**
Zur Angabe des Wertes eines bestimmten Merkmals. Dieses Segment dient zur genaueren Wertspezifizierung des Merkmals im vorangegangen CCI Segment

**Beispiel:**
```
CAV+Z33'
```

Bez = Objekt-Bezeichner
Nr = Laufende Segmentnummer im Guide
MaxWdh = Maximale Wiederholung der Segmente/Gruppen
Zähler = Nummer der Segmente/Gruppen im Standard

St = Status
EDIFACT: M=Muss/Mandatory, C=Conditional
Anwendung: R=Erforderlich/Required, O=Optional, D=Abhängig von/Dependent, N=Nicht benutzt/Not used

## Segmentlayout

| Zähler | Nr | Bez | Standard St | Standard MaxWdh | BDEW St | BDEW MaxWdh | Ebene | Name |
|---|---|---|---|---|---|---|---|---|
| 0180 | | **SG4** | C | 99999 | D | 99999 | 1 | **Vorgangs-Identifikation** |
| 0410 | | **SG8** | C | 99999 | D | 99999 | 2 | **Daten der Marktlokation** |
| 0500 | | **SG10** | C | 99 | D | 1 | 3 | **Gruppenzuordnung (nach EnWG)** |
| 0510 | 110 | **CCI** | M | 1 | M | 1 | 3 | **Gruppenzuordnung (nach EnWG)** |

| Bez | Name | Standard St | Standard Format | BDEW St | BDEW Format | Anwendung / Bemerkung |
|---|---|---|---|---|---|---|
| CCI | | | | | | |
| 7059 | Klassentyp, Code | C | an..3 | N | | Nicht benutzt |
| C502 | Einzelheiten zu Maßangaben | C | | N | | |
| 6313 | Gemessene Dimension, Code | C | an..3 | N | | Nicht benutzt |
| C240 | Merkmalsbeschreibung | C | | R | | |
| 7037 | Merkmal, Code | M | an..17 | M | an..3 | Gruppenzuordnung<br>**Z15 Haushaltskunde gem. EnWG**<br>**Z18 Kein Haushaltskunde gem. EnWG** |

**Bemerkung:**
Dieses Segment dient zur Kennzeichnung ob, es sich an der verbrauchenden Marktlokation um einen Haushaltskunden gem. EnWG oder nicht handelt.

**Beispiel:**
```
CCI+++Z15'
```

Bez = Objekt-Bezeichner
Nr = Laufende Segmentnummer im Guide
MaxWdh = Maximale Wiederholung der Segmente/Gruppen
Zähler = Nummer der Segmente/Gruppen im Standard

St = Status
EDIFACT: M=Muss/Mandatory, C=Conditional
Anwendung: R=Erforderlich/Required, O=Optional, D=Abhängig von/Dependent, N=Nicht benutzt/Not used

## Segmentlayout

| Zähler | Nr | Bez | Standard St | Standard MaxWdh | BDEW St | BDEW MaxWdh | Ebene | Name |
|---|---|---|---|---|---|---|---|---|
| 0180 | | **SG4** | C | 99999 | D | 99999 | 1 | **Vorgangs-Identifikation** |
| 0410 | | **SG8** | C | 99999 | D | 99999 | 2 | **Daten der Marktlokation** |
| 0500 | | **SG10** | C | 99 | D | 1 | 3 | **Fallgruppenzuordnung** |
| 0510 | 111 | **CCI** | M | 1 | M | 1 | 3 | **Fallgruppenzuordnung** |

| Bez | Name | Standard St | Standard Format | BDEW St | BDEW Format | Anwendung / Bemerkung |
|---|---|---|---|---|---|---|
| CCI | | | | | | |
| 7059 | Klassentyp, Code | C | an..3 | N | | Nicht benutzt |
| C502 | Einzelheiten zu Maßangaben | C | | N | | |
| 6313 | Gemessene Dimension, Code | C | an..3 | N | | Nicht benutzt |
| C240 | Merkmalsbeschreibung | C | | R | | |
| 7037 | Merkmal, Code | M | an..17 | M | an..3 | **Z17 Fallgruppenzuordnung nach GABi Gas** |
| 1131 | Codeliste, Code | C | an..17 | R | an..17 | Fallgruppenzuordnung<br>**GABi-RLMNEV Nominierungsersatzverfahren - Exit (Hinweis: Dieser Code darf nur für Liefermonate vor dem 01.10.2016 genutzt werden)**<br>**GABi-RLMmT RLM-Kunde in Tagesregime - Exit**<br>**GABi-RLMoT RLM-Kunde im Stundenregime - Exit**<br>**GABi-SLPana SLP-Kunden analytisches Verfahren - Exit**<br>**GABi-SLPsyn SLP-Kunden synthetisches Verfahren - Exit** |

**Bemerkung:**
Dieses Segment dient zur Angabe der Fallgruppenzuordnung einer Marktlokation in der Sparte Gas.

**Beispiel:**
```
CCI+++Z17:GABi-SLPana'
```

Bez = Objekt-Bezeichner
Nr = Laufende Segmentnummer im Guide
MaxWdh = Maximale Wiederholung der Segmente/Gruppen
Zähler = Nummer der Segmente/Gruppen im Standard

St = Status
EDIFACT: M=Muss/Mandatory, C=Conditional
Anwendung: R=Erforderlich/Required, O=Optional,
D=Abhängig von/Dependent, N=Nicht benutzt/Not used

## Segmentlayout

| Zähler | Nr | Bez | Standard St | Standard MaxWdh | BDEW St | BDEW MaxWdh | Ebene | Name |
|---|---|---|---|---|---|---|---|---|
| 0180 | | **SG4** | C | 99999 | D | 99999 | 1 | **Vorgangs-Identifikation** |
| 0410 | | **SG8** | C | 99999 | D | 99999 | 2 | **Daten der Marktlokation** |
| 0500 | | **SG10** | C | 99 | D | 1 | 3 | **Netznutzung** |
| 0510 | 112 | **CCI** | M | 1 | M | 1 | 3 | **Netznutzung** |

| | | Standard | | BDEW | | |
|---|---|---|---|---|---|---|
| Bez | Name | St | Format | St | Format | Anwendung / Bemerkung |
| CCI | | | | | | |
| 7059 | Klassentyp, Code | C | an..3 | N | | Nicht benutzt |
| C502 | Einzelheiten zu Maßangaben | C | | N | | |
| 6313 | Gemessene Dimension, Code | C | an..3 | N | | Nicht benutzt |
| C240 | Merkmalsbeschreibung | C | | R | | |
| 7037 | Merkmal, Code | M | an..17 | M | an..3 | **Z88 Netznutzung** |

**Bemerkung:**
Diese Segmentgruppe von CCI CAV dient der Angabe von Details der Netznutzung für die im Vorgang genannte Marktlokation.

**Beispiel:**
```
CCI+++Z88'
```

Bez = Objekt-Bezeichner
Nr = Laufende Segmentnummer im Guide
MaxWdh = Maximale Wiederholung der Segmente/Gruppen
Zähler = Nummer der Segmente/Gruppen im Standard

St = Status
EDIFACT: M=Muss/Mandatory, C=Conditional
Anwendung: R=Erforderlich/Required, O=Optional,
D=Abhängig von/Dependent, N=Nicht benutzt/Not used

## Segmentlayout

| Zähler | Nr | Bez | Standard St | Standard MaxWdh | BDEW St | BDEW MaxWdh | Ebene | Name |
|---|---|---|---|---|---|---|---|---|
| 0180 | | **SG4** | C | 99999 | D | 99999 | 1 | **Vorgangs-Identifikation** |
| 0410 | | **SG8** | C | 99999 | D | 99999 | 2 | **Daten der Marktlokation** |
| 0500 | | **SG10** | C | 99 | D | 1 | 3 | **Netznutzung** |
| 0520 | 113 | **CAV** | C | 99 | R | 1 | 4 | **Netznutzungsvertrag** |

| Bez | Name | Standard St | Standard Format | BDEW St | BDEW Format | Anwendung / Bemerkung |
|---|---|---|---|---|---|---|
| CAV | | | | | | |
| C889 | Merkmalswert | M | | M | | |
| 7111 | Merkmalswert, Code | C | an..3 | R | an..3 | **Z74 Netznutzungsvertrag** |
| 1131 | Codeliste, Code | C | an..17 | N | | Nicht benutzt |
| 3055 | Verantwortliche Stelle für die Codepflege, Code | C | an..3 | N | | Nicht benutzt |
| 7110 | Merkmalswert | C | an..35 | R | an..3 | **Z08 Direkter Vertrag zwischen Kunden und NB**<br>**Z09 Vertrag zwischen Lieferanten und NB** |

**Bemerkung:**
Dieses Segment wird verwendet, um Angaben zum Netznutzungsvertrag zu machen.
Durch die Darstellung der Beziehung der Vertragsparteien wird die gewünschte oder vorhandene vertragliche Regelung zur verbrauchenden Marktlokation mitgeteilt.

**Beispiel:**
```
CAV+Z74:::Z08'
```

Bez = Objekt-Bezeichner
Nr = Laufende Segmentnummer im Guide
MaxWdh = Maximale Wiederholung der Segmente/Gruppen
Zähler = Nummer der Segmente/Gruppen im Standard

St = Status
EDIFACT: M=Muss/Mandatory, C=Conditional
Anwendung: R=Erforderlich/Required, O=Optional,
D=Abhängig von/Dependent, N=Nicht benutzt/Not used

## Segmentlayout

| Zähler | Nr | Bez | Standard St | Standard MaxWdh | BDEW St | BDEW MaxWdh | Ebene | Name |
|---|---|---|---|---|---|---|---|---|
| 0180 | | **SG4** | C | 99999 | D | 99999 | 1 | **Vorgangs-Identifikation** |
| 0410 | | **SG8** | C | 99999 | D | 99999 | 2 | **Daten der Marktlokation** |
| 0500 | | **SG10** | C | 99 | D | 1 | 3 | **Netznutzung** |
| 0520 | 114 | **CAV** | C | 99 | D | 1 | 4 | **Zahlung der Netznutzung** |

| Bez | Name | Standard St | Standard Format | BDEW St | BDEW Format | Anwendung / Bemerkung |
|---|---|---|---|---|---|---|
| CAV | | | | | | |
| C889 | Merkmalswert | M | | M | | |
| 7111 | Merkmalswert, Code | C | an..3 | R | an..3 | **Z73 Zahlung der Netznutzung** |
| 1131 | Codeliste, Code | C | an..17 | N | | Nicht benutzt |
| 3055 | Verantwortliche Stelle für die Codepflege, Code | C | an..3 | N | | Nicht benutzt |
| 7110 | Merkmalswert | C | an..35 | R | an..3 | **Z10 Kunde**<br>**Z11 Lieferant** |

**Bemerkung:**
Dieses Segment wird verwendet, um Angaben zum Netznutzungsvertrag oder zur Art der Lieferung zu machen.
Unabhängig von dem Netznutzungsvertrag wird hier festgelegt, wer die Netznutzung der verbrauchenden Marktlokation bezahlt.

**Beispiel:**
```
CAV+Z73:::Z10'
```

Bez = Objekt-Bezeichner
Nr = Laufende Segmentnummer im Guide
MaxWdh = Maximale Wiederholung der Segmente/Gruppen
Zähler = Nummer der Segmente/Gruppen im Standard

St = Status
EDIFACT: M=Muss/Mandatory, C=Conditional
Anwendung: R=Erforderlich/Required, O=Optional,
D=Abhängig von/Dependent, N=Nicht benutzt/Not used

## Segmentlayout

| Zähler | Nr | Bez | Standard St | Standard MaxWdh | BDEW St | BDEW MaxWdh | Ebene | Name |
|---|---|---|---|---|---|---|---|---|
| 0180 | | **SG4** | C | 99999 | D | 99999 | 1 | **Vorgangs-Identifikation** |
| 0410 | | **SG8** | C | 99999 | D | 99999 | 2 | **Daten der Marktlokation** |
| 0500 | | **SG10** | C | 99 | D | 1 | 3 | **Netznutzung** |
| 0520 | 115 | **CAV** | C | 99 | D | 1 | 4 | **Netznutzungsabrechnungsvariante** |

| Bez | Name | Standard St | Standard Format | BDEW St | BDEW Format | Anwendung / Bemerkung |
|---|---|---|---|---|---|---|
| CAV | | | | | | |
| C889 | Merkmalswert | M | | M | | |
| 7111 | Merkmalswert, Code | C | an..3 | R | an..3 | **ZB1 Netznutzungsabrechnungsvariante** |
| 1131 | Codeliste, Code | C | an..17 | N | | Nicht benutzt |
| 3055 | Verantwortliche Stelle für die Codepflege, Code | C | an..3 | N | | Nicht benutzt |
| 7110 | Merkmalswert | C | an..35 | R | an..3 | **Z14 Arbeitspreis/Grundpreis**<br>**Z15 Arbeitspreis/Leistungspreis** |

**Bemerkung:**
Dieses Segment wird verwendet, um Angaben zur Netznutzungsabrechnung zu machen.
Hier wird angegeben, ob die Netznutzung der verbrauchenden Marktlokation über Arbeitspreis / Grundpreis oder Arbeitspreis / Leistungspreis abgerechnet wird.

**Beispiel:**
```
CAV+ZB1:::Z14'
```

Bez = Objekt-Bezeichner
Nr = Laufende Segmentnummer im Guide
MaxWdh = Maximale Wiederholung der Segmente/Gruppen
Zähler = Nummer der Segmente/Gruppen im Standard

St = Status
EDIFACT: M=Muss/Mandatory, C=Conditional
Anwendung: R=Erforderlich/Required, O=Optional, D=Abhängig von/Dependent, N=Nicht benutzt/Not used

## Segmentlayout

| Zähler | Nr | Bez | Standard St | Standard MaxWdh | BDEW St | BDEW MaxWdh | Ebene | Name |
|---|---|---|---|---|---|---|---|---|
| 0180 | | **SG4** | C | 99999 | D | 99999 | 1 | **Vorgangs-Identifikation** |
| 0410 | | **SG8** | C | 99999 | D | 99999 | 2 | **Daten der Marktlokation** |
| 0500 | | **SG10** | C | 99 | D | 1 | 3 | **Netznutzung** |
| 0520 | 116 | **CAV** | C | 99 | D | 1 | 4 | **Grundlage der Lieferscheinprüfung** |

| Bez | Name | Standard St | Standard Format | BDEW St | BDEW Format | Anwendung / Bemerkung |
|---|---|---|---|---|---|---|
| CAV | | | | | | |
| C889 | Merkmalswert | M | | M | | |
| 7111 | Merkmalswert, Code | C | an..3 | R | an..3 | **ZA7 Grundlage für Lieferscheinprüfung** |
| 1131 | Codeliste, Code | C | an..17 | N | | Nicht benutzt |
| 3055 | Verantwortliche Stelle für die Codepflege, Code | C | an..3 | N | | Nicht benutzt |
| 7110 | Merkmalswert | C | an..35 | R | an..3 | **Z12 In der Marktkommunikation ausgetauschte Daten**<br>**Z13 Abweichend vertraglich mit Anschlussnutzer vereinbarte Grundlage** |

**Bemerkung:**
Anwendung Z12:
Kann der Lieferant mit den vom MSB erhaltenen Mengen, unter Hinzunahme der im Rahmen der Marktkommunikation zu der Marktlokation ausgetauschten Informationen, den Lieferschein prüfen, so ist der Code Z12 zu verwenden. Die für die Prüfung des Lieferscheins benötigten Informationen hängen von der Art der Marktlokation ab und sind, falls für die Marktlokation vorhanden: Berechnungsformel, Verbrauchsaufteilung und Messwerte.

Bei Umlagerung von Mengen bei "gemeinsam gemessenen Marktlokationen" kann ein Lieferschein erstellt werden, da dem LF alle Daten hierzu vorliegen. Diese Marktlokationen werden mit Z12 „In der Marktkommunikation ausgetauschte Daten“ gekennzeichnet.

Anwendung Z13:
Es gibt vereinzelte Marktlokationen bei denen zwischen NB und Anschlussnutzer eine Vereinbarung existiert auf Grund der die vom MSB ermittelten Werte, welche die Grundlage für den Lieferschein bilden nicht zu den Werten der Netznutzungsabrechnung passt. Diese Marktlokationen werden mit Z13 „Abweichend vertraglich mit Anschlussnutzer vereinbarte Grundlage“ gekennzeichnet.

**Beispiel:**
```
CAV+ZA7:::Z12'
```

Bez = Objekt-Bezeichner
Nr = Laufende Segmentnummer im Guide
MaxWdh = Maximale Wiederholung der Segmente/Gruppen
Zähler = Nummer der Segmente/Gruppen im Standard

St = Status
EDIFACT: M=Muss/Mandatory, C=Conditional
Anwendung: R=Erforderlich/Required, O=Optional, D=Abhängig von/Dependent, N=Nicht benutzt/Not used

## Segmentlayout

| Zähler | Nr | Bez | Standard St | Standard MaxWdh | BDEW St | BDEW MaxWdh | Ebene | Name |
|---|---|---|---|---|---|---|---|---|
| 0180 | | **SG4** | C | 99999 | D | 99999 | 1 | **Vorgangs-Identifikation** |
| 0410 | | **SG8** | C | 99999 | D | 99999 | 2 | **Daten der Marktlokation** |
| 0500 | | **SG10** | C | 99 | D | 1 | 3 | **Netznutzung** |
| 0520 | 117 | **CAV** | C | 99 | D | 1 | 4 | **Singulär genutzte Betriebsmittel in der Netznutzungsabrechnung** |

| Bez | Name | Standard St Format | BDEW St Format | Anwendung / Bemerkung |
|---|---|---|---|---|
| CAV | | | | |
| C889 | Merkmalswert | M | M | |
| 7111 | Merkmalswert, Code | C an..3 | R an..3 | **ZB2 Singulär genutzte Betriebsmittel in der Netznutzungsabrechnung** |
| 1131 | Codeliste, Code | C an..17 | N | Nicht benutzt |
| 3055 | Verantwortliche Stelle für die Codepflege, Code | C an..3 | N | Nicht benutzt |
| 7110 | Merkmalswert | C an..35 | R an..3 | **Z06 vorhanden**<br>**Z07 nicht vorhanden** |

**Bemerkung:**
Dieses Segment wird verwendet, um Angaben zur Netznutzungsabrechnung zu machen.
Hier wird angegeben, ob in der Netznutzungsabrechnung der verbrauchenden Marktlokation singulär genutzte Betriebsmittel abgerechnet werden.

**Beispiel:**
```
CAV+ZB2:::Z06'
```

Bez = Objekt-Bezeichner
Nr = Laufende Segmentnummer im Guide
MaxWdh = Maximale Wiederholung der Segmente/Gruppen
Zähler = Nummer der Segmente/Gruppen im Standard

St = Status
EDIFACT: M=Muss/Mandatory, C=Conditional
Anwendung: R=Erforderlich/Required, O=Optional, D=Abhängig von/Dependent, N=Nicht benutzt/Not used

## Segmentlayout

| Zähler | Nr | Bez | Standard St | Standard MaxWdh | BDEW St | BDEW MaxWdh | Ebene | Name |
|---|---|---|---|---|---|---|---|---|
| 0180 | | **SG4** | C | 99999 | D | 99999 | 1 | **Vorgangs-Identifikation** |
| 0410 | | **SG8** | C | 99999 | D | 99999 | 2 | **Daten der Marktlokation** |
| 0500 | | **SG10** | C | 99 | D | 1 | 3 | **Empfänger der Vergütung zur Einspeisung** |
| 0510 | 118 | **CCI** | M | 1 | M | 1 | 3 | **Empfänger der Vergütung zur Einspeisung** |

| | | Standard | | BDEW | | |
|---|---|---|---|---|---|---|
| Bez | Name | St | Format | St | Format | Anwendung / Bemerkung |
| CCI | | | | | | |
| 7059 | Klassentyp, Code | C | an..3 | N | | Nicht benutzt |
| C502 | Einzelheiten zu Maßangaben | C | | N | | |
| 6313 | Gemessene Dimension, Code | C | an..3 | N | | Nicht benutzt |
| C240 | Merkmalsbeschreibung | C | | R | | |
| 7037 | Merkmal, Code | M | an..17 | M | an..3 | **Z89 Empfänger der Vergütung** |

**Bemerkung:**
Dieses Segment wird verwendet, um Angaben zum Empfänger der Vergütung bei der erzeugenden Marktlokation bzw. Tranche zu machen.

**Beispiel:**
```
CCI+++Z89'
```

Bez = Objekt-Bezeichner
Nr = Laufende Segmentnummer im Guide
MaxWdh = Maximale Wiederholung der Segmente/Gruppen
Zähler = Nummer der Segmente/Gruppen im Standard

St = Status
EDIFACT: M=Muss/Mandatory, C=Conditional
Anwendung: R=Erforderlich/Required, O=Optional,
D=Abhängig von/Dependent, N=Nicht benutzt/Not used

## Segmentlayout

| Zähler | Nr | Bez | Standard St | Standard MaxWdh | BDEW St | BDEW MaxWdh | Ebene | Name |
|---|---|---|---|---|---|---|---|---|
| 0180 | | **SG4** | C | 99999 | D | 99999 | 1 | **Vorgangs-Identifikation** |
| 0410 | | **SG8** | C | 99999 | D | 99999 | 2 | **Daten der Marktlokation** |
| 0500 | | **SG10** | C | 99 | D | 1 | 3 | **Empfänger der Vergütung zur Einspeisung** |
| 0520 | 119 | **CAV** | C | 99 | R | 1 | 4 | **Empfänger der Vergütung zur Einspeisung** |

| | | Standard | | BDEW | | |
|---|---|---|---|---|---|---|
| Bez | Name | St | Format | St | Format | Anwendung / Bemerkung |
| CAV | | | | | | |
| C889 | Merkmalswert | M | | M | | |
| 7111 | Merkmalswert, Code | C | an..3 | N | | Nicht benutzt |
| 1131 | Codeliste, Code | C | an..17 | N | | Nicht benutzt |
| 3055 | Verantwortliche Stelle für die Codepflege, Code | C | an..3 | N | | Nicht benutzt |
| 7110 | Merkmalswert | C | an..35 | R | an..3 | Empfänger der Vergütung zur Einspeisung<br>**Z10 Kunde**<br>**Z11 Lieferant** |

**Bemerkung:**
Zur Angabe des Wertes eines bestimmten Merkmals. Dieses Segment dient zur genaueren Wertspezifizierung des Merkmals im vorangegangen CCI Segment.

**Beispiel:**
```
CAV+:::Z10'
```

Bez = Objekt-Bezeichner
Nr = Laufende Segmentnummer im Guide
MaxWdh = Maximale Wiederholung der Segmente/Gruppen
Zähler = Nummer der Segmente/Gruppen im Standard

St = Status
EDIFACT: M=Muss/Mandatory, C=Conditional
Anwendung: R=Erforderlich/Required, O=Optional, D=Abhängig von/Dependent, N=Nicht benutzt/Not used

## Segmentlayout

| Zähler | Nr | Bez | Standard St | Standard MaxWdh | BDEW St | BDEW MaxWdh | Ebene | Name |
|---|---|---|---|---|---|---|---|---|
| 0180 | | **SG4** | C | 99999 | D | 99999 | 1 | **Vorgangs-Identifikation** |
| 0410 | | **SG8** | C | 99999 | D | 99999 | 2 | **Daten der Marktlokation** |
| 0500 | | **SG10** | C | 99 | D | 1 | 3 | **Status der erzeugenden Marktlokation** |
| 0510 | 120 | **CCI** | M | 1 | M | 1 | 3 | **Status der erzeugenden Marktlokation** |

| Bez | Name | Standard St | Standard Format | BDEW St | BDEW Format | Anwendung / Bemerkung |
|---|---|---|---|---|---|---|
| CCI | | | | | | |
| 7059 | Klassentyp, Code | C | an..3 | R | an..3 | **Z22 Gesetzliche Kategorie** |
| C502 | Einzelheiten zu Maßangaben | C | | N | | |
| 6313 | Gemessene Dimension, Code | C | an..3 | N | | Nicht benutzt |
| C240 | Merkmalsbeschreibung | C | | R | | |
| 7037 | Merkmal, Code | M | an..17 | R | an..3 | **Z90 Veräußerungsform nach § 20 Abs. 1 Nr. 3 EEG 2014 („Einspeisevergütung nach § 37“) bzw. § 21 Abs. 2 EEG 2017**<br>**Z91 Veräußerungsform nach § 20 Abs. 1 Nr. 1 EEG 2014 („Geförderte Direktvermarktung") bzw. § 21 Abs. 1 Nr. 1 EEG 2017 (Marktprämie)**<br>**Z92 Veräußerungsform nach § 20 Abs. 1 Nr. 2 EEG 2014 („Sonstige Direktvermarktung") bzw. § 21b Abs. 1 Nr. 3 EEG 2017**<br>**Z93 Vermarktung ohne gesetzliche Vergütung**<br>**Z94 KWKG-Vergütung**<br>**Z95 Veräußerungsform nach § 20 Abs. 1 Nr. 4 EEG 2014 („Einspeisevergütung nach § 38“) bzw. § 21b Abs. 1 Nr. 2 EEG 2017 (Ausfallvergütung)** |

**Bemerkung:**

**Beispiel:**
```
CCI+Z22++Z90'
```

Bez = Objekt-Bezeichner
Nr = Laufende Segmentnummer im Guide
MaxWdh = Maximale Wiederholung der Segmente/Gruppen
Zähler = Nummer der Segmente/Gruppen im Standard

St = Status
EDIFACT: M=Muss/Mandatory, C=Conditional
Anwendung: R=Erforderlich/Required, O=Optional,
D=Abhängig von/Dependent, N=Nicht benutzt/Not used

## Segmentlayout

| Zähler | Nr | Bez | Standard St | Standard MaxWdh | BDEW St | BDEW MaxWdh | Ebene | Name |
|---|---|---|---|---|---|---|---|---|
| 0180 | | **SG4** | C | 99999 | D | 99999 | 1 | **Vorgangs-Identifikation** |
| 0410 | | **SG8** | C | 99999 | D | 99999 | 2 | **Daten der Marktlokation** |
| 0500 | | **SG10** | C | 99 | D | 1 | 3 | **Land der Förderung** |
| 0510 | 121 | **CCI** | M | 1 | M | 1 | 3 | **Land der Förderung** |

| | | Standard | | BDEW | | |
|---|---|---|---|---|---|---|
| Bez | Name | St | Format | St | Format | Anwendung / Bemerkung |
| CCI | | | | | | |
| 7059 | Klassentyp, Code | C | an..3 | R | an..3 | **Z23 Land der Förderung** |
| C502 | Einzelheiten zu Maßangaben | C | | N | | |
| 6313 | Gemessene Dimension, Code | C | an..3 | N | | Nicht benutzt |
| C240 | Merkmalsbeschreibung | C | | R | | |
| 7037 | Merkmal, Code | M | an..17 | M | an..17 | *ISO 3166-1 = Alpha-2-Code*<br>*DIN-ISO Code Land der Förderung*<br>Land der Förderung |
| 1131 | Codeliste, Code | C | an..17 | R | a..4 | **LAND EDI@Energy Codeliste der europäischen Ländercodes** |
| 3055 | Verantwortliche Stelle für die Codepflege, Code | C | an..3 | R | an..3 | **293 DE, BDEW (Bundesverband der Energie- und Wasserwirtschaft e.V.)** |

**Bemerkung:**

**Beispiel:**
```
CCI+Z23++DK:LAND:293'
```

Bez = Objekt-Bezeichner
Nr = Laufende Segmentnummer im Guide
MaxWdh = Maximale Wiederholung der Segmente/Gruppen
Zähler = Nummer der Segmente/Gruppen im Standard

St = Status
EDIFACT: M=Muss/Mandatory, C=Conditional
Anwendung: R=Erforderlich/Required, O=Optional,
D=Abhängig von/Dependent, N=Nicht benutzt/Not used

## Segmentlayout

| Zähler | Nr | Bez | Standard St | Standard MaxWdh | BDEW St | BDEW MaxWdh | Ebene | Name |
|---|---|---|---|---|---|---|---|---|
| 0180 | | **SG4** | C | 99999 | D | 99999 | 1 | **Vorgangs-Identifikation** |
| 0410 | | **SG8** | C | 99999 | D | 99999 | 2 | **Daten der Marktlokation** |
| 0500 | | **SG10** | C | 99 | D | 1 | 3 | **Status der Fernsteuerbarkeit** |
| 0510 | 122 | **CCI** | M | 1 | M | 1 | 3 | **Status der Fernsteuerbarkeit** |

| Bez | Name | Standard St Format | BDEW St Format | Anwendung / Bemerkung |
|---|---|---|---|---|
| CCI | | | | |
| 7059 | Klassentyp, Code | C an..3 | R an..3 | **Z24 Status der Fernsteuerbarkeit** |
| C502 | Einzelheiten zu Maßangaben | C | N | |
| 6313 | Gemessene Dimension, Code | C an..3 | N | Nicht benutzt |
| C240 | Merkmalsbeschreibung | C | R | |
| 7037 | Merkmal, Code | M an..17 | M an..3 | Status der Fernsteuerbarkeit<br>**Z96 Marktlokation ist technisch nicht fernsteuerbar**<br>*Der NB bestätigt mit der Anmeldung einer erzeugenden Marktlokation zur Direktvermarktung, dass die Anlage nicht mit einer Fernsteuerung ausgestattet ist und nicht fernsteuerbar ist. Die Voraussetzung zur Zahlung der Managementprämie für fernsteuerbare Anlagen ist nicht gegeben.*<br>**Z97 Marktlokation ist technisch fernsteuerbar**<br>*Der NB bestätigt mit der Anmeldung einer erzeugenden Marktlokation zur Direktvermarktung, dass die Marktlokation mit einer Fernsteuerung ausgestattet, aber dem NB keine Information darüber vorliegt, dass der LF die Marktlokation fernsteuern kann. Die Voraussetzung zur Zahlung der Managementprämie für fernsteuerbare Marktlokation ist nicht gegeben.*<br>**Z98 Marktlokation ist durch den Lieferanten fernsteuerbar**<br>*Der NB bestätigt mit der Anmeldung einer Marktlokation zur Direktvermarktung, dass die Marktlokation mit einer Fernsteuerung ausgestattet ist und der LF diese auch fernsteuern kann. Die Voraussetzung zur Zahlung der Managementprämie für fernsteuerbare Marktlokationen ist gegeben.* |

**Bemerkung:**

**Beispiel:**
```
CCI+Z24++Z96'
```

Bez = Objekt-Bezeichner
Nr = Laufende Segmentnummer im Guide
MaxWdh = Maximale Wiederholung der Segmente/Gruppen
Zähler = Nummer der Segmente/Gruppen im Standard

St = Status
EDIFACT: M=Muss/Mandatory, C=Conditional
Anwendung: R=Erforderlich/Required, O=Optional, D=Abhängig von/Dependent, N=Nicht benutzt/Not used

## Segmentlayout

| Zähler | Nr | Bez | Standard St | Standard MaxWdh | BDEW St | BDEW MaxWdh | Ebene | Name |
|---|---|---|---|---|---|---|---|---|
| 0180 | | **SG4** | C | 99999 | D | 99999 | 1 | **Vorgangs-Identifikation** |
| 0410 | | **SG8** | C | 99999 | D | 1 | 2 | **Daten der Marktlokation der beteiligten Marktrolle** |
| 0420 | 123 | **SEQ** | M | 1 | M | 1 | 2 | **Daten der Marktlokation der beteiligten Marktrolle** |

| Bez | Name | Standard St Format | BDEW St Format | Anwendung / Bemerkung |
|---|---|---|---|---|
| SEQ | | | | |
| 1229 | Handlung, Code | C an..3 | R an..3 | **Z29 Daten der Marktlokation der beteiligten Marktrolle** |

**Bemerkung:**
Dieses Segment wird benutzt, um die Segmentgruppe einzuleiten. Das Segment dient dazu die nachfolgenden Daten einer beteiligten Marktrolle anzuzeigen.
Im Rahmen der Stammdatensynchronisation zwischen NB, LF und ÜNB werden hier die Daten des LF übermittelt.
Im Rahmen der DZÜ Liste zwischen NB und ÜNB werden hier die Daten des NB übermittelt.
Die SG8 "Daten der Marktlokation der beteiligten Marktrolle" eines Vorgangs enthält alle Informationen, die sich aus der Sicht des beteiligten Marktpartners auf eine einzelne Marktlokation in einem Vorgang beziehen.

**Beispiel:**
```
SEQ+Z29'
```

Bez = Objekt-Bezeichner
Nr = Laufende Segmentnummer im Guide
MaxWdh = Maximale Wiederholung der Segmente/Gruppen
Zähler = Nummer der Segmente/Gruppen im Standard

St = Status
EDIFACT: M=Muss/Mandatory, C=Conditional
Anwendung: R=Erforderlich/Required, O=Optional, D=Abhängig von/Dependent, N=Nicht benutzt/Not used

## Segmentlayout

| Zähler | Nr | Bez | Standard St | Standard MaxWdh | BDEW St | BDEW MaxWdh | Ebene | Name |
|---|---|---|---|---|---|---|---|---|
| 0180 | | **SG4** | C | 99999 | D | 99999 | 1 | **Vorgangs-Identifikation** |
| 0410 | | **SG8** | C | 99999 | D | 1 | 2 | **Daten der Marktlokation der beteiligten Marktrolle** |
| 0430 | 124 | **RFF** | C | 9 | R | 1 | 3 | **Referenz auf die ID der Marktlokation** |

| Bez | Name | Standard St | Standard Format | BDEW St | BDEW Format | Anwendung / Bemerkung |
|---|---|---|---|---|---|---|
| RFF | | | | | | |
| C506 | Referenz | M | | M | | |
| 1153 | Referenz, Qualifier | M | an..3 | M | an..3 | **Z18 Marktlokation** |
| 1154 | Referenz, Identifikation | C | an..70 | R | an..70 | ID einer Marktlokation |

**Bemerkung:**
Zur Referenzierung auf eine ID einer Marktlokation vom SG5 LOC+172 "Meldepunkt".

**Beispiel:**
```
RFF+Z18:57685676748'
```

Bez = Objekt-Bezeichner
Nr = Laufende Segmentnummer im Guide
MaxWdh = Maximale Wiederholung der Segmente/Gruppen
Zähler = Nummer der Segmente/Gruppen im Standard

St = Status
EDIFACT: M=Muss/Mandatory, C=Conditional
Anwendung: R=Erforderlich/Required, O=Optional,
D=Abhängig von/Dependent, N=Nicht benutzt/Not used

## Segmentlayout

| Zähler | Nr | Bez | Standard St | Standard MaxWdh | BDEW St | BDEW MaxWdh | Ebene | Name |
|---|---|---|---|---|---|---|---|---|
| 0180 | | **SG4** | C | 99999 | D | 99999 | 1 | **Vorgangs-Identifikation** |
| 0410 | | **SG8** | C | 99999 | D | 1 | 2 | **Daten der Marktlokation der beteiligten Marktrolle** |
| 0450 | | **SG9** | C | 99 | D | 1 | 3 | **Arbeit / Leistung für tagesparameterabhängige Marktlokation** |
| 0460 | 125 | **QTY** | M | 1 | M | 1 | 3 | **Arbeit / Leistung für tagesparameterabhängige Marktlokation** |

| Bez | Name | Standard St Format | BDEW St Format | Anwendung / Bemerkung |
|---|---|---|---|---|
| QTY | | | | |
| C186 | Mengenangaben | M | M | |
| 6063 | Menge, Qualifier | M an..3 | M an..3 | **Z10 Leistung der Marktlokation**<br>**265 Veranschlagte Jahresmenge Gesamt/ Jahresverbrauchsprognose für spezifische Arbeit für tagesparameterabhängige Marktlokation**<br>**Z08 Angepasste elektrische Arbeit nach Anhang D der VDN-Richtlinie "Lastprofile für unterbrechbare Verbrauchseinrichtungen"** |
| 6060 | Menge | M an..35 | M n..35 | *Mengenangabe* |
| 6411 | Maßeinheit, Code | C an..8 | R an..3 | *nur bei 265 in DE6063:*<br>**Z16 kWh/K (Kilowatt-Stunde/Kelvin)**<br>*nur bei Z08 in DE6063:*<br>**KWH Kilowattstunde**<br>*nur bei Z10 in DE6063:*<br>**KWT Kilowatt** |

**Bemerkung:**
Dieses Segment wird zur Angabe der spezifischen Arbeit für eine tagesparameterabhängige Marktlokation als Zahlenwert in kWh/K und für die Angabe der angepassten elektrischen Arbeit eine tagesparameterabhängige Marktlokation nach dem Verfahren der VDN-Richtlinie „Temperaturabhängiges Lastprofilverfahren bei unterbrechbaren Verbrauchseinrichtungen Anhang D (Dez. 2002)“ kurz: „vereinfachtes Verfahren“ als Zahlenwert kWh angewendet.

Die Arbeit schließt bei gemeinsam gemessenen Marktlokationen (SLP- und TLP-Verbrauchsanteil vorhanden) die ggf. in SG10 CCI+++E17 verlagerte Energiemenge nicht mit ein.

Hinweis:
DE6060:
Der Wert darf nicht negativ sein.

**Beispiel:**
```
QTY+265:3:Z16'
```

```
Beispiel 1:
QTY+265:3.123:Z16'
In diesem Beispiel wird eine spezifische Arbeit von 3,123 kWh/K angegeben.

Beispiel 2:
QTY+Z08:2500:KWH'
In diesem Beispiel wird eine angepasste elektrische Arbeit von 2500 kWh angegeben.
```

Bez = Objekt-Bezeichner
Nr = Laufende Segmentnummer im Guide
MaxWdh = Maximale Wiederholung der Segmente/Gruppen
Zähler = Nummer der Segmente/Gruppen im Standard

St = Status
EDIFACT: M=Muss/Mandatory, C=Conditional
Anwendung: R=Erforderlich/Required, O=Optional, D=Abhängig von/Dependent, N=Nicht benutzt/Not used

## Segmentlayout

| Zähler | Nr | Bez | Standard St | Standard MaxWdh | BDEW St | BDEW MaxWdh | Ebene | Name |
|---|---|---|---|---|---|---|---|---|
| 0180 | | **SG4** | C | 99999 | D | 99999 | 1 | **Vorgangs-Identifikation** |
| 0410 | | **SG8** | C | 99999 | D | 1 | 2 | **Daten der Marktlokation der beteiligten Marktrolle** |
| 0450 | | **SG9** | C | 99 | D | 1 | 3 | **Veranschlagte Jahresmenge gesamt** |
| 0460 | 126 | **QTY** | M | 1 | M | 1 | 3 | **Veranschlagte Jahresmenge gesamt** |

| Bez | Name | Standard St | Standard Format | BDEW St | BDEW Format | Anwendung / Bemerkung |
|---|---|---|---|---|---|---|
| QTY | | | | | | |
| C186 | Mengenangaben | M | | M | | |
| 6063 | Menge, Qualifier | M | an..3 | M | an..3 | **31 Veranschlagte Jahresmenge Gesamt** |
| 6060 | Menge | M | an..35 | M | n..35 | Mengenangabe |
| 6411 | Maßeinheit, Code | C | an..8 | R | an..3 | **KWH Kilowattstunde** |

**Bemerkung:**
Hinweise: DE6060: Die Jahresverbrauchsprognose bzw. die Jahreseinspeisungsprognose bei Marktlokationen, welche auf Grundlage von Profilen prognostiziert werden (SLP oder SEP) wird in ganzen kWh (ohne Nachkommastelle) angegeben.
Die Jahresverbrauchprognose beinhaltet bei gemeinsam gemessener Marktlokation (SLP- und TLP-Verbrauchsanteil vorhanden) auch die umgelagerte Menge und somit nur den gesamten SLP Anteil. Der TLP Anteil wird in diesem Fall über die spezifische Arbeit übermittelt.
Der Wert darf nicht negativ sein.

**Beispiel:**
```
QTY+31:4100:KWH'
```

```
In diesem Beispiel wird ein Jahresverbrauch von 4100 kWh angegeben.
```

Bez = Objekt-Bezeichner
Nr = Laufende Segmentnummer im Guide
MaxWdh = Maximale Wiederholung der Segmente/Gruppen
Zähler = Nummer der Segmente/Gruppen im Standard

St = Status
EDIFACT: M=Muss/Mandatory, C=Conditional
Anwendung: R=Erforderlich/Required, O=Optional, D=Abhängig von/Dependent, N=Nicht benutzt/Not used

## Segmentlayout

| Zähler | Nr | Bez | Standard St | Standard MaxWdh | BDEW St | BDEW MaxWdh | Ebene | Name |
|---|---|---|---|---|---|---|---|---|
| 0180 | | **SG4** | C | 99999 | D | 99999 | 1 | **Vorgangs-Identifikation** |
| 0410 | | **SG8** | C | 99999 | D | 1 | 2 | **Daten der Marktlokation der beteiligten Marktrolle** |
| 0450 | | **SG9** | C | 99 | D | 1 | 3 | **Tatsächlich bilanzierte Energiemenge** |
| 0460 | 127 | **QTY** | M | 1 | M | 1 | 3 | **Tatsächlich bilanzierte Energiemenge** |

| Bez | Name | Standard St | Standard Format | BDEW St | BDEW Format | Anwendung / Bemerkung |
|---|---|---|---|---|---|---|
| QTY | | | | | | |
| C186 | Mengenangaben | M | | M | | |
| 6063 | Menge, Qualifier | M | an..3 | M | an..3 | **Z07 Tatsächlich bilanzierte Energiemenge** |
| 6060 | Menge | M | an..35 | M | n..35 | Mengenangabe |
| 6411 | Maßeinheit, Code | C | an..8 | R | an..3 | **KWH Kilowattstunde** |

**Bemerkung:**
In diesem Segment wird die tatsächlich bilanzierte Energiemenge der Marktlokation übermittelt.

Hinweis:
DE6060:
Der Wert darf nicht negativ sein.

**Beispiel:**
```
QTY+Z07:6517:KWH'
```

Bez = Objekt-Bezeichner
Nr = Laufende Segmentnummer im Guide
MaxWdh = Maximale Wiederholung der Segmente/Gruppen
Zähler = Nummer der Segmente/Gruppen im Standard

St = Status
EDIFACT: M=Muss/Mandatory, C=Conditional
Anwendung: R=Erforderlich/Required, O=Optional,
D=Abhängig von/Dependent, N=Nicht benutzt/Not used

## Segmentlayout

| Zähler | Nr | Bez | Standard St | Standard MaxWdh | BDEW St | BDEW MaxWdh | Ebene | Name |
|---|---|---|---|---|---|---|---|---|
| 0180 | | **SG4** | C | 99999 | D | 99999 | 1 | **Vorgangs-Identifikation** |
| 0410 | | **SG8** | C | 99999 | D | 1 | 2 | **Daten der Marktlokation der beteiligten Marktrolle** |
| 0500 | | **SG10** | C | 99 | R | 1 | 3 | **Regelzone** |
| 0510 | 128 | **CCI** | M | 1 | M | 1 | 3 | **Regelzone** |

| Bez | Name | Standard St | Standard Format | BDEW St | BDEW Format | Anwendung / Bemerkung |
|---|---|---|---|---|---|---|
| CCI | | | | | | |
| 7059 | Klassentyp, Code | C | an..3 | R | an..3 | **Z18 Regelzone** |
| C502 | Einzelheiten zu Maßangaben | C | | N | | |
| 6313 | Gemessene Dimension, Code | C | an..3 | N | | Nicht benutzt |
| C240 | Merkmalsbeschreibung | C | | R | | |
| 7037 | Merkmal, Code | M | an..17 | R | an..17 | Regelzone |

**Bemerkung:**
Dieses Segment wird zur Angabe der Regelzone benutzt, für die die Stammdaten gelten.

**Beispiel:**
```
CCI+Z18++10YDE-VNBNET---I'
```

Bez = Objekt-Bezeichner
Nr = Laufende Segmentnummer im Guide
MaxWdh = Maximale Wiederholung der Segmente/Gruppen
Zähler = Nummer der Segmente/Gruppen im Standard

St = Status
EDIFACT: M=Muss/Mandatory, C=Conditional
Anwendung: R=Erforderlich/Required, O=Optional,
D=Abhängig von/Dependent, N=Nicht benutzt/Not used

## Segmentlayout

| Zähler | Nr | Bez | Standard St | Standard MaxWdh | BDEW St | BDEW MaxWdh | Ebene | Name |
|---|---|---|---|---|---|---|---|---|
| 0180 | | **SG4** | C | 99999 | D | 99999 | 1 | **Vorgangs-Identifikation** |
| 0410 | | **SG8** | C | 99999 | D | 1 | 2 | **Daten der Marktlokation der beteiligten Marktrolle** |
| 0500 | | **SG10** | C | 99 | D | 1 | 3 | **Bilanzkreis** |
| 0510 | 129 | **CCI** | M | 1 | M | 1 | 3 | **Bilanzkreis** |

| Bez | Name | Standard St | Standard Format | BDEW St | BDEW Format | Anwendung / Bemerkung |
|---|---|---|---|---|---|---|
| CCI | | | | | | |
| 7059 | Klassentyp, Code | C | an..3 | R | an..3 | **Z19 Bilanzkreis** |
| C502 | Einzelheiten zu Maßangaben | C | | N | | |
| 6313 | Gemessene Dimension, Code | C | an..3 | N | | Nicht benutzt |
| C240 | Merkmalsbeschreibung | C | | R | | |
| 7037 | Merkmal, Code | M | an..17 | M | an..17 | Bilanzkreis |

**Bemerkung:**
Dieses Segment wird zur Angabe des Bilanzkreises benutzt der vom BDEW vergebene EIC-Code verwendet werden.

Für Strom:
Es wird der Bilanzkreis bzw. das Konto angegeben auf dem die Bilanzierung durchgeführt wird.

**Beispiel:**
```
CCI+Z19++NCHB999123220000'
```

Bez = Objekt-Bezeichner
Nr = Laufende Segmentnummer im Guide
MaxWdh = Maximale Wiederholung der Segmente/Gruppen
Zähler = Nummer der Segmente/Gruppen im Standard

St = Status
EDIFACT: M=Muss/Mandatory, C=Conditional
Anwendung: R=Erforderlich/Required, O=Optional,
D=Abhängig von/Dependent, N=Nicht benutzt/Not used

## Segmentlayout

| Zähler | Nr | Bez | Standard St | Standard MaxWdh | BDEW St | BDEW MaxWdh | Ebene | Name |
|---|---|---|---|---|---|---|---|---|
| 0180 | | **SG4** | C | 99999 | D | 99999 | 1 | **Vorgangs-Identifikation** |
| 0410 | | **SG8** | C | 99999 | D | 1 | 2 | **Daten der Marktlokation der beteiligten Marktrolle** |
| 0500 | | **SG10** | C | 99 | R | 1 | 3 | **Bilanzierungsgebiet** |
| 0510 | 130 | **CCI** | M | 1 | M | 1 | 3 | **Bilanzierungsgebiet** |

| Bez | Name | Standard St | Standard Format | BDEW St | BDEW Format | Anwendung / Bemerkung |
|---|---|---|---|---|---|---|
| CCI | | | | | | |
| 7059 | Klassentyp, Code | C | an..3 | R | an..3 | **Z20 Bilanzierungsgebiet** |
| C502 | Einzelheiten zu Maßangaben | C | | N | | |
| 6313 | Gemessene Dimension, Code | C | an..3 | N | | Nicht benutzt |
| C240 | Merkmalsbeschreibung | C | | R | | |
| 7037 | Merkmal, Code | M | an..17 | R | an..17 | Bilanzierungsgebiet |

**Bemerkung:**
Dieses Segment wird zur Angabe des Bilanzierungsgebietes in dem die Marktlokation liegt benutzt, für die die Stammdaten gelten.

**Beispiel:**
```
CCI+Z20++10YDE-VNBNET---I'
```

Bez = Objekt-Bezeichner
Nr = Laufende Segmentnummer im Guide
MaxWdh = Maximale Wiederholung der Segmente/Gruppen
Zähler = Nummer der Segmente/Gruppen im Standard

St = Status
EDIFACT: M=Muss/Mandatory, C=Conditional
Anwendung: R=Erforderlich/Required, O=Optional,
D=Abhängig von/Dependent, N=Nicht benutzt/Not used

## Segmentlayout

| Zähler | Nr | Bez | Standard St | Standard MaxWdh | BDEW St | BDEW MaxWdh | Ebene | Name |
|---|---|---|---|---|---|---|---|---|
| 0180 | | **SG4** | C | 99999 | D | 99999 | 1 | **Vorgangs-Identifikation** |
| 0410 | | **SG8** | C | 99999 | D | 1 | 2 | **Daten der Marktlokation der beteiligten Marktrolle** |
| 0500 | | **SG10** | C | 99 | R | 2 | 3 | **Zeitreihentyp** |
| 0510 | 131 | **CCI** | M | 1 | M | 1 | 3 | **Zeitreihentyp** |

| Bez | Name | Standard St | Standard Format | BDEW St | BDEW Format | Anwendung / Bemerkung |
|---|---|---|---|---|---|---|
| CCI | | | | | | |
| 7059 | Klassentyp, Code | C | an..3 | R | an..3 | **15 Struktur** |
| C502 | Einzelheiten zu Maßangaben | C | | N | | |
| 6313 | Gemessene Dimension, Code | C | an..3 | N | | Nicht benutzt |
| C240 | Merkmalsbeschreibung | C | | R | | |
| 7037 | Merkmal, Code | M | an..17 | M | an..3 | **Z21 Summenzeitreihentyp** |

**Bemerkung:**
In dieser Segmentgruppe von CCI CAV wird der Zeitreihentyp der Marktlokation zugewiesen. Die Kennzeichnung des Zeitreihentyps hat nach der EDI@Energy Codeliste für Zeitreihentypen zu erfolgen.

**Beispiel:**
```
CCI+15++Z21'
```

Bez = Objekt-Bezeichner
Nr = Laufende Segmentnummer im Guide
MaxWdh = Maximale Wiederholung der Segmente/Gruppen
Zähler = Nummer der Segmente/Gruppen im Standard

St = Status
EDIFACT: M=Muss/Mandatory, C=Conditional
Anwendung: R=Erforderlich/Required, O=Optional, D=Abhängig von/Dependent, N=Nicht benutzt/Not used

## Segmentlayout

| Zähler | Nr | Bez | Standard St | Standard MaxWdh | BDEW St | BDEW MaxWdh | Ebene | Name |
|---|---|---|---|---|---|---|---|---|
| 0180 | | **SG4** | C | 99999 | D | 99999 | 1 | **Vorgangs-Identifikation** |
| 0410 | | **SG8** | C | 99999 | D | 1 | 2 | **Daten der Marktlokation der beteiligten Marktrolle** |
| 0500 | | **SG10** | C | 99 | R | 2 | 3 | **Zeitreihentyp** |
| 0520 | 132 | **CAV** | C | 99 | R | 1 | 4 | **Zeitreihentyp** |

| Bez | Name | Standard St Format | BDEW St Format | Anwendung / Bemerkung |
|---|---|---|---|---|
| CAV | | | | |
| C889 | Merkmalswert | M | M | |
| 7111 | Merkmalswert, Code | C an..3 | R an..3 | *Angabe des Codes aus der EDI@Energy Codeliste der Zeitreihentypen.*<br>Code des Zeitreihentyps<br>**XYZ Beispielcode** |

**Bemerkung:**

**Beispiel:**
```
CAV+XYZ'
```

Bez = Objekt-Bezeichner
Nr = Laufende Segmentnummer im Guide
MaxWdh = Maximale Wiederholung der Segmente/Gruppen
Zähler = Nummer der Segmente/Gruppen im Standard

St = Status
EDIFACT: M=Muss/Mandatory, C=Conditional
Anwendung: R=Erforderlich/Required, O=Optional,
D=Abhängig von/Dependent, N=Nicht benutzt/Not used

## Segmentlayout

| Zähler | Nr | Bez | Standard St | Standard MaxWdh | BDEW St | BDEW MaxWdh | Ebene | Name |
|---|---|---|---|---|---|---|---|---|
| 0180 | | **SG4** | C | 99999 | D | 99999 | 1 | **Vorgangs-Identifikation** |
| 0410 | | **SG8** | C | 99999 | D | 1 | 2 | **Daten der Marktlokation der beteiligten Marktrolle** |
| 0500 | | **SG10** | C | 99 | D | 1 | 3 | **Spannungsebene der Marktlokation** |
| 0510 | 133 | **CCI** | M | 1 | M | 1 | 3 | **Spannungsebene der Marktlokation** |

| Bez | Name | Standard St | Standard Format | BDEW St | BDEW Format | Anwendung / Bemerkung |
|---|---|---|---|---|---|---|
| CCI | | | | | | |
| 7059 | Klassentyp, Code | C | an..3 | N | | Nicht benutzt |
| C502 | Einzelheiten zu Maßangaben | C | | N | | |
| 6313 | Gemessene Dimension, Code | C | an..3 | N | | Nicht benutzt |
| C240 | Merkmalsbeschreibung | C | | R | | |
| 7037 | Merkmal, Code | M | an..17 | M | an..3 | **E03 Spannungsebene der Marktlokation** |

**Bemerkung:**

**Beispiel:**

```
CCI+++E03'
```

Bez = Objekt-Bezeichner
Nr = Laufende Segmentnummer im Guide
MaxWdh = Maximale Wiederholung der Segmente/Gruppen
Zähler = Nummer der Segmente/Gruppen im Standard

St = Status
EDIFACT: M=Muss/Mandatory, C=Conditional
Anwendung: R=Erforderlich/Required, O=Optional,
D=Abhängig von/Dependent, N=Nicht benutzt/Not used

## Segmentlayout

| Zähler | Nr | Bez | Standard St | Standard MaxWdh | BDEW St | BDEW MaxWdh | Ebene | Name |
|---|---|---|---|---|---|---|---|---|
| 0180 | | **SG4** | C | 99999 | D | 99999 | 1 | **Vorgangs-Identifikation** |
| 0410 | | **SG8** | C | 99999 | D | 1 | 2 | **Daten der Marktlokation der beteiligten Marktrolle** |
| 0500 | | **SG10** | C | 99 | D | 1 | 3 | **Spannungsebene der Marktlokation** |
| 0520 | 134 | **CAV** | C | 99 | R | 1 | 4 | **Spannungsebene der Marktlokation** |

| Bez | Name | Standard St Format | BDEW St Format | Anwendung / Bemerkung |
|---|---|---|---|---|
| CAV | | | | |
| C889 | Merkmalswert | M | M | |
| 7111 | Merkmalswert, Code | C an..3 | R an..3 | Spannungsebene der Marktlokation<br>**E03 Höchstspannung**<br>**E04 Hochspannung**<br>**E05 Mittelspannung**<br>**E06 Niederspannung** |

**Bemerkung:**
Diese Segmentgruppe von CCI CAV dient zur Beschreibung der Spannungsebene an welcher die Marktlokation angeschlossen ist.

**Beispiel:**
```
CAV+E03'
```

Bez = Objekt-Bezeichner
Nr = Laufende Segmentnummer im Guide
MaxWdh = Maximale Wiederholung der Segmente/Gruppen
Zähler = Nummer der Segmente/Gruppen im Standard

St = Status
EDIFACT: M=Muss/Mandatory, C=Conditional
Anwendung: R=Erforderlich/Required, O=Optional,
D=Abhängig von/Dependent, N=Nicht benutzt/Not used

## Segmentlayout

| Zähler | Nr | Bez | Standard St | Standard MaxWdh | BDEW St | BDEW MaxWdh | Ebene | Name |
|---|---|---|---|---|---|---|---|---|
| 0180 | | **SG4** | C | 99999 | D | 99999 | 1 | **Vorgangs-Identifikation** |
| 0410 | | **SG8** | C | 99999 | D | 1 | 2 | **Daten der Marktlokation der beteiligten Marktrolle** |
| 0500 | | **SG10** | C | 99 | D | 1 | 3 | **Spannungsebene der Marktlokation** |
| 0520 | 135 | **CAV** | C | 99 | D | 1 | 4 | **Umspannung der Marktlokation** |

| | | Standard | BDEW | |
|---|---|---|---|---|
| Bez | Name | St Format | St Format | Anwendung / Bemerkung |
| CAV | | | | |
| C889 | Merkmalswert | M | M | |
| 7111 | Merkmalswert, Code | C an..3 | R an..3 | Umspannung der Marktlokation<br>**E07 Hös/HS Umspannung**<br>**E08 HS/MS Umspannung**<br>**E09 MS/NS Umspannung** |

**Bemerkung:**
Bei Marktlokationen, die direkt an Umspannanlagen angeschlossen sind, werden zusätzlich mit dem Codes E07 - E09 verwendet.
Diese Präzisierung ist für die Festlegung der Netznutzungsentgelte bei entsprechender Gestaltung der Preisblätter erforderlich.

**Beispiel:**
```
CAV+E07'
```

Bez = Objekt-Bezeichner
Nr = Laufende Segmentnummer im Guide
MaxWdh = Maximale Wiederholung der Segmente/Gruppen
Zähler = Nummer der Segmente/Gruppen im Standard

St = Status
EDIFACT: M=Muss/Mandatory, C=Conditional
Anwendung: R=Erforderlich/Required, O=Optional,
D=Abhängig von/Dependent, N=Nicht benutzt/Not used

## Segmentlayout

| Zähler | Nr | Bez | Standard St | Standard MaxWdh | BDEW St | BDEW MaxWdh | Ebene | Name |
|---|---|---|---|---|---|---|---|---|
| 0180 | | **SG4** | C | 99999 | D | 99999 | 1 | **Vorgangs-Identifikation** |
| 0410 | | **SG8** | C | 99999 | D | 1 | 2 | **Daten der Marktlokation der beteiligten Marktrolle** |
| 0500 | | **SG10** | C | 99 | R | 1 | 3 | **Aggregationsverantwortung in MaBiS** |
| 0510 | 136 | **CCI** | M | 1 | M | 1 | 3 | **Aggregationsverantwortung in MaBiS** |

| | | Standard | | BDEW | | |
|---|---|---|---|---|---|---|
| Bez | Name | St | Format | St | Format | Anwendung / Bemerkung |
| CCI | | | | | | |
| 7059 | Klassentyp, Code | C | an..3 | R | an..3 | **6 Verantwortlicher** |
| C502 | Einzelheiten zu Maßangaben | C | | N | | |
| 6313 | Gemessene Dimension, Code | C | an..3 | N | | Nicht benutzt |
| C240 | Merkmalsbeschreibung | C | | R | | |
| 7037 | Merkmal, Code | M | an..17 | M | an..3 | **ZA8 NB**<br>**ZA9 ÜNB** |

**Bemerkung:**
In diesem Segment wird angegeben, welcher Marktrolle die Aggregationsverantwortung (Bilanzierung) zugeordnet ist.

**Beispiel:**
```
CCI+6++ZA8'
```

Bez = Objekt-Bezeichner
Nr = Laufende Segmentnummer im Guide
MaxWdh = Maximale Wiederholung der Segmente/Gruppen
Zähler = Nummer der Segmente/Gruppen im Standard

St = Status
EDIFACT: M=Muss/Mandatory, C=Conditional
Anwendung: R=Erforderlich/Required, O=Optional,
D=Abhängig von/Dependent, N=Nicht benutzt/Not used

## Segmentlayout

| Zähler | Nr | Bez | Standard St | Standard MaxWdh | BDEW St | BDEW MaxWdh | Ebene | Name |
|---|---|---|---|---|---|---|---|---|
| 0180 | | **SG4** | C | 99999 | D | 99999 | 1 | **Vorgangs-Identifikation** |
| 0410 | | **SG8** | C | 99999 | D | 1 | 2 | **Daten der Marktlokation der beteiligten Marktrolle** |
| 0500 | | **SG10** | C | 99 | D | 1 | 3 | **Prognosegrundlage der Marktlokation** |
| 0510 | 137 | **CCI** | M | 1 | M | 1 | 3 | **Prognosegrundlage der Marktlokation** |

| Bez | Name | Standard St | Standard Format | BDEW St | BDEW Format | Anwendung / Bemerkung |
|---|---|---|---|---|---|---|
| CCI | | | | | | |
| 7059 | Klassentyp, Code | C | an..3 | N | | Nicht benutzt |
| C502 | Einzelheiten zu Maßangaben | C | | N | | |
| 6313 | Gemessene Dimension, Code | C | an..3 | N | | Nicht benutzt |
| C240 | Merkmalsbeschreibung | C | | R | | |
| 7037 | Merkmal, Code | M | an..17 | M | an..3 | **ZC0 Prognose auf Basis von Werten**<br>**ZA6 Prognose auf Basis von Profilen** |

**Bemerkung:**
Diese Segmentgruppe von CCI / CAV dient zur Mitteilung der Prognosegrundlage der Marktlokation.
Aufgrund dieser Information wird das Bilanzierungsverfahren, welches in den Prozessen erwähnt wird, abgeleitet.

**Beispiel:**
```
CCI+++ZC0'
```

Bez = Objekt-Bezeichner
Nr = Laufende Segmentnummer im Guide
MaxWdh = Maximale Wiederholung der Segmente/Gruppen
Zähler = Nummer der Segmente/Gruppen im Standard

St = Status
EDIFACT: M=Muss/Mandatory, C=Conditional
Anwendung: R=Erforderlich/Required, O=Optional,
D=Abhängig von/Dependent, N=Nicht benutzt/Not used

## Segmentlayout

| Zähler | Nr | Bez | Standard St | Standard MaxWdh | BDEW St | BDEW MaxWdh | Ebene | Name |
|---|---|---|---|---|---|---|---|---|
| 0180 | | **SG4** | C | 99999 | D | 99999 | 1 | **Vorgangs-Identifikation** |
| 0410 | | **SG8** | C | 99999 | D | 1 | 2 | **Daten der Marktlokation der beteiligten Marktrolle** |
| 0500 | | **SG10** | C | 99 | D | 1 | 3 | **Prognosegrundlage der Marktlokation** |
| 0520 | 138 | **CAV** | C | 99 | D | 2 | 4 | **Details der Prognosegrundlage** |

| Bez | Name | Standard St Format | BDEW St Format | Anwendung / Bemerkung |
|---|---|---|---|---|
| CAV | | | | |
| C889 | Merkmalswert | M | M | |
| 7111 | Merkmalswert, Code | C an..3 | R an..3 | Prognosegrundlage der Marktlokation<br>**E02 SLP/SEP**<br>**E14 TLP/TEP**<br>**Z36 TEP mit Referenzmessung** |

**Bemerkung:**
Zur Angabe des Wertes eines bestimmten Merkmals.
Dieses Segment dient zur genaueren Wertspezifizierung des Merkmals im vorangegangen CCI Segment.

Besteht der Bedarf ein tagesparameteräbhängiges Lastprofil mit gemeinsamer Messung anzugeben, so ist dies über die 2-malige Wiederholung des CAV-Segments mit der Angabe der Codes E02 und E14 möglich.

**Beispiel:**
```
CAV+E02'
```

Bez = Objekt-Bezeichner
Nr = Laufende Segmentnummer im Guide
MaxWdh = Maximale Wiederholung der Segmente/Gruppen
Zähler = Nummer der Segmente/Gruppen im Standard

St = Status
EDIFACT: M=Muss/Mandatory, C=Conditional
Anwendung: R=Erforderlich/Required, O=Optional,
D=Abhängig von/Dependent, N=Nicht benutzt/Not used

## Segmentlayout

| Zähler | Nr | Bez | Standard St | Standard MaxWdh | BDEW St | BDEW MaxWdh | Ebene | Name |
|---|---|---|---|---|---|---|---|---|
| 0180 | | **SG4** | C | 99999 | D | 99999 | 1 | **Vorgangs-Identifikation** |
| 0410 | | **SG8** | C | 99999 | D | 99999 | 2 | **Erforderliche OBIS-Daten der Marktlokation** |
| 0420 | 139 | **SEQ** | M | 1 | M | 1 | 2 | **Erforderliche OBIS-Daten der Marktlokation** |

| | | Standard | BDEW | |
|---|---|---|---|---|
| Bez | Name | St Format | St Format | Anwendung / Bemerkung |
| SEQ | | | | |
| 1229 | Handlung, Code | C an..3 | R an..3 | **Z27 Erforderliche OBIS-Daten der Marktlokation** |

**Bemerkung:**
Mit den erforderlichen OBIS-Daten der Marktlokation wird dem MSB mitgeteilt, für welche OBIS-Kennzahl die im Segment CCI+Z26 genannte Marktrolle Werte zur Marktlokation erwartet.

Werden Werte für unterschiedliche OBIS-Kennzahlen an der Marktlokation erwartet, so ist diese Segmentgruppe für jede einzelne OBIS-Kennzahl zu wiederholen und zu übermitteln.

**Beispiel:**
```
SEQ+Z27'
```

Bez = Objekt-Bezeichner
Nr = Laufende Segmentnummer im Guide
MaxWdh = Maximale Wiederholung der Segmente/Gruppen
Zähler = Nummer der Segmente/Gruppen im Standard

St = Status
EDIFACT: M=Muss/Mandatory, C=Conditional
Anwendung: R=Erforderlich/Required, O=Optional,
D=Abhängig von/Dependent, N=Nicht benutzt/Not used

## Segmentlayout

| Zähler | Nr | Bez | Standard St | Standard MaxWdh | BDEW St | BDEW MaxWdh | Ebene | Name |
|---|---|---|---|---|---|---|---|---|
| 0180 | | **SG4** | C | 99999 | D | 99999 | 1 | **Vorgangs-Identifikation** |
| 0410 | | **SG8** | C | 99999 | D | 99999 | 2 | **Erforderliche OBIS-Daten der Marktlokation** |
| 0430 | 140 | **RFF** | C | 9 | R | 1 | 3 | **Referenz auf die ID der Marktlokation** |

| | | Standard | BDEW | |
|---|---|---|---|---|
| Bez | Name | St Format | St Format | Anwendung / Bemerkung |
| RFF | | | | |
| C506 | Referenz | M | M | |
| 1153 | Referenz, Qualifier | M an..3 | M an..3 | **Z18 Marktlokation** |
| 1154 | Referenz, Identifikation | C an..70 | R an..70 | ID einer Marktlokation |

**Bemerkung:**
Zur Referenzierung auf eine ID einer Marktlokation vom SG5 LOC+172 "Meldepunkt".
Eine OBIS-Kennzahl, die in der SG8 "Erforderliche OBIS-Daten der Marktlokation" aufgeführt ist, kann nur einer ID einer Marktlokation zugeordnet werden.

Hinweis:
Wenn in einem Vorgang mehrere Meldepunkte (Marktlokation / Messlokation / Tranche / MaBiS-ZP) mit den gleichen OBIS-Kennzahlen vorhanden sind, muss jeder Meldepunkt für jede ihm zuzuordnende OBIS-Kennzahl ein separates dafür vorgesehenes SG8 inkl. der Referenz auf die entsprechende ID enthalten sein.

**Beispiel:**
```
RFF+Z18:57685676748'
```

Bez = Objekt-Bezeichner
Nr = Laufende Segmentnummer im Guide
MaxWdh = Maximale Wiederholung der Segmente/Gruppen
Zähler = Nummer der Segmente/Gruppen im Standard

St = Status
EDIFACT: M=Muss/Mandatory, C=Conditional
Anwendung: R=Erforderlich/Required, O=Optional,
D=Abhängig von/Dependent, N=Nicht benutzt/Not used

## Segmentlayout

| Zähler | Nr | Bez | Standard St | Standard MaxWdh | BDEW St | BDEW MaxWdh | Ebene | Name |
|---|---|---|---|---|---|---|---|---|
| 0180 | | **SG4** | C | 99999 | D | 99999 | 1 | **Vorgangs-Identifikation** |
| 0410 | | **SG8** | C | 99999 | D | 99999 | 2 | **Erforderliche OBIS-Daten der Marktlokation** |
| 0440 | 141 | **PIA** | C | 9 | R | 1 | 3 | **OBIS-Kennzahl der Marktlokation** |

| | | Standard | BDEW | |
|---|---|---|---|---|
| Bez | Name | St Format | St Format | Anwendung / Bemerkung |
| PIA | | | | |
| 4347 | Produkt-/Erzeugnisnummer, Qualifier | M an..3 | M an..3 | **5 Produktidentifikation** |
| C212 | Waren-/Leistungsnummer, Identifikation | M | M | *Art der Messwerte (OBIS-Kennzahlen)* |
| 7140 | Produkt-/Leistungsnummer | C an..35 | R an..35 | Erforderliche OBIS-Kennzahl der Marktlokation |
| 7143 | Art der Produkt-/ Leistungsnummer, Code | C an..3 | R an..3 | **SRW OBIS-Kennzahl** |

**Bemerkung:**
Dieses Segment wird benutzt, um die Produktidentifikation beim Austausch von Daten zu Energiemengen innerhalb der deutschen Energiewirtschaft zu gewährleisten.
Diese Identifikation, die Beschreibung und die strukturelle Zuordnung der Werte erfolgt durch OBIS-Kennzahlen.

In dieser Segmentgruppe wird der erforderliche Mindestumfang an Messwerten an der Marktlokation angegeben.

DE 7140: Es wird die OBIS-Kennzahl gemäß EDI@Energy Codeliste der OBIS-Kennzahlen und Medien angegeben. Die Einheiten (kWh, kvarh) sind implizit in der OBIS-Kennzahl enthalten.

**Beispiel:**
```
PIA+5+1-1?:1.9.1:SRW'
```

Bez = Objekt-Bezeichner
Nr = Laufende Segmentnummer im Guide
MaxWdh = Maximale Wiederholung der Segmente/Gruppen
Zähler = Nummer der Segmente/Gruppen im Standard

St = Status
EDIFACT: M=Muss/Mandatory, C=Conditional
Anwendung: R=Erforderlich/Required, O=Optional, D=Abhängig von/Dependent, N=Nicht benutzt/Not used

## Segmentlayout

| Zähler | Nr | Bez | Standard St | Standard MaxWdh | BDEW St | BDEW MaxWdh | Ebene | Name |
|---|---|---|---|---|---|---|---|---|
| 0180 | | **SG4** | C | 99999 | D | 99999 | 1 | **Vorgangs-Identifikation** |
| 0410 | | **SG8** | C | 99999 | D | 99999 | 2 | **Erforderliche OBIS-Daten der Marktlokation** |
| 0500 | | **SG10** | C | 99 | D | 1 | 3 | **Schwachlastfähigkeit** |
| 0510 | 142 | **CCI** | M | 1 | M | 1 | 3 | **Schwachlastfähigkeit** |

| | | Standard | | BDEW | | |
|---|---|---|---|---|---|---|
| Bez | Name | St | Format | St | Format | Anwendung / Bemerkung |
| CCI | | | | | | |
| 7059 | Klassentyp, Code | C | an..3 | R | an..3 | **Z10 Schwachlastfähigkeit** |
| C502 | Einzelheiten zu Maßangaben | C | | N | | |
| 6313 | Gemessene Dimension, Code | C | an..3 | N | | Nicht benutzt |
| C240 | Merkmalsbeschreibung | C | | R | | |
| 7037 | Merkmal, Code | M | an..17 | R | an..3 | Schwachlastfähigkeit<br>**Z59 Nicht-Schwachlast fähig**<br>**Z60 Schwachlast fähig** |

**Bemerkung:**
Dieses Segment dient zur Identifizierung und Beschreibung der Schwachlastfähigkeit der OBIS-Kennzahl.
Hier wird übermittelt ob eine Schwachlast-Fähigkeit für die Konzessionsabgaben benötigt wird.

**Beispiel:**
```
CCI+Z10++Z59'
```

Bez = Objekt-Bezeichner
Nr = Laufende Segmentnummer im Guide
MaxWdh = Maximale Wiederholung der Segmente/Gruppen
Zähler = Nummer der Segmente/Gruppen im Standard

St = Status
EDIFACT: M=Muss/Mandatory, C=Conditional
Anwendung: R=Erforderlich/Required, O=Optional,
D=Abhängig von/Dependent, N=Nicht benutzt/Not used

## Segmentlayout

| Zähler | Nr | Bez | Standard St | Standard MaxWdh | BDEW St | BDEW MaxWdh | Ebene | Name |
|---|---|---|---|---|---|---|---|---|
| 0180 | | **SG4** | C | 99999 | D | 99999 | 1 | **Vorgangs-Identifikation** |
| 0410 | | **SG8** | C | 99999 | D | 99999 | 2 | **Erforderliche OBIS-Daten der Marktlokation** |
| 0500 | | **SG10** | C | 99 | R | 3 | 3 | **OBIS Daten für Marktrolle relevant** |
| 0510 | 143 | **CCI** | M | 1 | M | 1 | 3 | **OBIS Daten für Marktrolle relevant** |

| | | Standard | | BDEW | | |
|---|---|---|---|---|---|---|
| Bez | Name | St | Format | St | Format | Anwendung / Bemerkung |
| CCI | | | | | | |
| 7059 | Klassentyp, Code | C | an..3 | R | an..3 | **Z26 OBIS Daten für Marktrolle relevant** |
| C502 | Einzelheiten zu Maßangaben | C | | N | | |
| 6313 | Gemessene Dimension, Code | C | an..3 | N | | Nicht benutzt |
| C240 | Merkmalsbeschreibung | C | | R | | |
| 7037 | Merkmal, Code | M | an..17 | R | an..3 | Marktrolle<br>**ZA7 LF**<br>**ZA8 NB**<br>**ZA9 ÜNB** |

**Bemerkung:**
Dieses Segment dient zur Identifizierung der Marktrolle an der Marktlokation, der die Werte der im PIA genannten OBIS-Kennzahl vom MSB der Marktlokation zu übermitteln sind.
Der MSB der Marktlokation muss sowohl die Werte der OBIS Kennzahl der Marktlokation, als auch die zu grundliegenden Werte der Messlokation an den Marktpartner in der hier genannte Marktrolle an der Marktlokation übermitteln.

**Beispiel:**
```
CCI+Z26++ZA8'
```

Bez = Objekt-Bezeichner
Nr = Laufende Segmentnummer im Guide
MaxWdh = Maximale Wiederholung der Segmente/Gruppen
Zähler = Nummer der Segmente/Gruppen im Standard

St = Status
EDIFACT: M=Muss/Mandatory, C=Conditional
Anwendung: R=Erforderlich/Required, O=Optional, D=Abhängig von/Dependent, N=Nicht benutzt/Not used

## Segmentlayout

| Zähler | Nr | Bez | Standard St | Standard MaxWdh | BDEW St | BDEW MaxWdh | Ebene | Name |
|---|---|---|---|---|---|---|---|---|
| 0180 | | **SG4** | C | 99999 | D | 99999 | 1 | **Vorgangs-Identifikation** |
| 0410 | | **SG8** | C | 99999 | D | 99999 | 2 | **Erforderliche OBIS-Daten der Marktlokation** |
| 0500 | | **SG10** | C | 99 | R | 3 | 3 | **OBIS Daten für Marktrolle relevant** |
| 0520 | 144 | **CAV** | C | 99 | R | 4 | 4 | **Verwendungszweck der Werte** |

| Bez | Name | Standard St | Standard Format | BDEW St | BDEW Format | Anwendung / Bemerkung |
|---|---|---|---|---|---|---|
| CAV | | | | | | |
| C889 | Merkmalswert | M | | M | | |
| 7111 | Merkmalswert, Code | C | an..3 | R | an..3 | *Hinweis: Bei verbrauchenden Marktlokationen entspricht der Umfang des Verwendungszwecks zur Endkundenabrechnung dem der Netznutzungsabrechnung. Sonderfälle werden im Rahmen der UTILMD aktuell nicht berücksichtigt.*<br>**Z84 Netznutzungsabrechnung**<br>**Z85 Bilanzkreisabrechnung**<br>**Z86 Mehrmindermengenabrechnung**<br>**Z92 Übermittlung an das HKNR**<br>**Z47 Endkundenabrechnung**<br>**ZB5 Zur Ermittlung der Ausgeglichenheit von Bilanzkreisen** |

**Bemerkung:**

**Beispiel:**
```
CAV+Z84'
```

Bez = Objekt-Bezeichner
Nr = Laufende Segmentnummer im Guide
MaxWdh = Maximale Wiederholung der Segmente/Gruppen
Zähler = Nummer der Segmente/Gruppen im Standard

St = Status
EDIFACT: M=Muss/Mandatory, C=Conditional
Anwendung: R=Erforderlich/Required, O=Optional, D=Abhängig von/Dependent, N=Nicht benutzt/Not used

## Segmentlayout

| Zähler | Nr | Bez | Standard St | Standard MaxWdh | BDEW St | BDEW MaxWdh | Ebene | Name |
|---|---|---|---|---|---|---|---|---|
| 0180 | | **SG4** | C | 99999 | D | 99999 | 1 | **Vorgangs-Identifikation** |
| 0410 | | **SG8** | C | 99999 | D | 99999 | 2 | **Erforderliche OBIS-Daten der Marktlokation** |
| 0500 | | **SG10** | C | 99 | D | 1 | 3 | **Verbrauchsart und Nutzung an der Marktlokation** |
| 0510 | 145 | **CCI** | M | 1 | M | 1 | 3 | **Verbrauchsart und Nutzung an der Marktlokation** |

| Bez | Name | Standard St Format | BDEW St Format | Anwendung / Bemerkung |
|---|---|---|---|---|
| CCI | | | | |
| 7059 | Klassentyp, Code | C an..3 | R an..3 | **Z17 Stromverbrauchsart** |

**Bemerkung:**
Hier erfolgt die Angabe für welchen Verwendungszweck die Stromentnahme an der Marktlokation erfolgt.

**Beispiel:**
```
CCI+Z17'
```

Bez = Objekt-Bezeichner
Nr = Laufende Segmentnummer im Guide
MaxWdh = Maximale Wiederholung der Segmente/Gruppen
Zähler = Nummer der Segmente/Gruppen im Standard

St = Status
EDIFACT: M=Muss/Mandatory, C=Conditional
Anwendung: R=Erforderlich/Required, O=Optional,
D=Abhängig von/Dependent, N=Nicht benutzt/Not used

## Segmentlayout

| Zähler | Nr | Bez | Standard St | Standard MaxWdh | BDEW St | BDEW MaxWdh | Ebene | Name |
|---|---|---|---|---|---|---|---|---|
| 0180 | | **SG4** | C | 99999 | D | 99999 | 1 | **Vorgangs-Identifikation** |
| 0410 | | **SG8** | C | 99999 | D | 99999 | 2 | **Erforderliche OBIS-Daten der Marktlokation** |
| 0500 | | **SG10** | C | 99 | D | 1 | 3 | **Verbrauchsart und Nutzung an der Marktlokation** |
| 0520 | 146 | **CAV** | C | 99 | R | 1 | 4 | **Verbrauchsart** |

| Bez | Name | Standard St Format | BDEW St Format | Anwendung / Bemerkung |
|---|---|---|---|---|
| CAV | | | | |
| C889 | Merkmalswert | M | M | |
| 7111 | Merkmalswert, Code | C an..3 | R an..3 | Verbrauchsart<br>**Z64 Kraft/Licht**<br>*Hierunter ist Strom zu verstehen, der ausschließlich zum Betrieb von Endverbrauchsgeräten (z.B. Radio, Fernseher, Kühlschrank, Beleuchtung...) genutzt wird.*<br>**Z65 Wärme**<br>*Hierunter ist Strom zu verstehen, der zur Wärmebedarfsdeckung (z.B. Standspeicherheizung, Fußbodenspeicherheizungen, Wärmepumpe....) eingesetzt wird. Bei Nutzung dieses Qualifiers dient das Register mit der genannten OBIS-Kennzahl ausschließlich diesem Zweck. Hierunter fallen Marktlokationen, bei den die Wärme in aller Regel mit einer separaten Messung erfasst werden.*<br>**Z66 Kraft/Licht/Wärme**<br>*Bei gemeinsam gemessenen Marktlokationen wird Strom sowohl für Endverbrauchsgeräte als auch zur Wärmebedarfsdeckung eingesetzt. Bei diesem kombinierten Verbrauchsverhalten ist dieser Qualifier zu nutzen.*<br>**Z87 E-Mobilitätsladesäule**<br>**ZA8 Straßenbeleuchtung**<br>**ZB3 Steuerung Wärmeabgabe**<br>*Hierunter ist Strom zu verstehen, der zur Steuerung bzw. Regelung der Wärmebedarfsdeckung (z.B. Lüfter in Standspeicherheizung) eingesetzt wird ohne, dass Strom für die Generierung von Wärme fließt.* |

**Bemerkung:**
Das Segment dient dazu, den Verwendungszweck des Stroms der Marktlokation zu definieren, der im durch das Register der referenzierten OBIS-Kennzahl erfasst wird.

Unterschieden wird grundsätzlich in die Bereiche Kraft/Licht und Wärme. Unter Kraft/Licht ist der Strom zu verstehen, der für den Betrieb von Endverbrauchsgeräten (z. B. Fernseher, Kühlschrank, Beleuchtung...) genutzt wird. Die Nutzung als Wärme ist immer zu wählen, wenn der Strom dazu dient, eine oder mehrere Wohn-/Geschäftseinheiten umfänglich mit Wärme (Standspeicherheizungen, Fußbodenspeicherheizung, Wärmepumpe...) zu versorgen.

Beinhaltet das Register ausschließlich die verbrauchte Strommenge zur Erzeugung von Wärmeenergie, ist Z65 Wärme zu verwenden.

Beinhaltet das Register ausschließlich die verbrauchte Strommenge zur Erzeugung von Kraft/Licht-Energie ist Z64 Kraft / Licht zu verwenden.

Beinhaltet das Register sowohl die verbrauchte Strommenge zur Erzeugung von Wärmeenergie als auch von Kraft/Licht-Energie ist Z66 Kraft/Licht/Wärme zu verwenden.

**Beispiel:**

Bez = Objekt-Bezeichner
Nr = Laufende Segmentnummer im Guide
MaxWdh = Maximale Wiederholung der Segmente/Gruppen
Zähler = Nummer der Segmente/Gruppen im Standard

St = Status
EDIFACT: M=Muss/Mandatory, C=Conditional
Anwendung: R=Erforderlich/Required, O=Optional, D=Abhängig von/Dependent, N=Nicht benutzt/Not used

## Segmentlayout

```
CAV+Z64'
```

## Segmentlayout

| Zähler | Nr | Bez | Standard St | Standard MaxWdh | BDEW St | BDEW MaxWdh | Ebene | Name |
|---|---|---|---|---|---|---|---|---|
| 0180 | | **SG4** | C | 99999 | D | 99999 | 1 | **Vorgangs-Identifikation** |
| 0410 | | **SG8** | C | 99999 | D | 99999 | 2 | **Erforderliche OBIS-Daten der Marktlokation** |
| 0500 | | **SG10** | C | 99 | D | 1 | 3 | **Verbrauchsart und Nutzung an der Marktlokation** |
| 0520 | 147 | **CAV** | C | 99 | R | 1 | 4 | **Unterbrechbarkeit** |

| Bez | Name | Standard St Format | BDEW St Format | Anwendung / Bemerkung |
|---|---|---|---|---|
| CAV | | | | |
| C889 | Merkmalswert | M | M | |
| 7111 | Merkmalswert, Code | C an..3 | R an..3 | Unterbrechbarkeit<br>**Z62 unterbrechbare Verbrauchseinrichtung**<br>*Netzbetreiber kann die Verbrauchseinrichtung einer Marktlokation unterbrechen. Es kommen gesonderte Netzentgelte für die Marktlokation zum Tragen.*<br>**Z63 nicht-unterbrechbare Verbrauchseinrichtung**<br>*Netzbetreiber kann die Verbrauchseinrichtung einer Marktlokation nicht unterbrechen. Es kommen normale Netzentgelte zum Tragen.* |

**Bemerkung:**
Dieses Segment dient zur Angabe, ob eine Unterbrechung der Verbrauchseinrichtung durch den Netzbetreiber möglich ist.
Die Unterbrechbarkeit kann ausschlaggebend für die Sondervertragskunden-Konzessionsabgabe bei Heizungskunden sein.

**Beispiel:**
```
CAV+Z62'
```

Bez = Objekt-Bezeichner
Nr = Laufende Segmentnummer im Guide
MaxWdh = Maximale Wiederholung der Segmente/Gruppen
Zähler = Nummer der Segmente/Gruppen im Standard

St = Status
EDIFACT: M=Muss/Mandatory, C=Conditional
Anwendung: R=Erforderlich/Required, O=Optional,
D=Abhängig von/Dependent, N=Nicht benutzt/Not used

## Segmentlayout

| Zähler | Nr | Bez | Standard St | Standard MaxWdh | BDEW St | BDEW MaxWdh | Ebene | Name |
|---|---|---|---|---|---|---|---|---|
| 0180 | | **SG4** | C | 99999 | D | 99999 | 1 | **Vorgangs-Identifikation** |
| 0410 | | **SG8** | C | 99999 | D | 99999 | 2 | **Erforderliche OBIS-Daten der Marktlokation** |
| 0500 | | **SG10** | C | 99 | D | 1 | 3 | **Verbrauchsart und Nutzung an der Marktlokation** |
| 0520 | 148 | **CAV** | C | 99 | D | 1 | 4 | **Wärmenutzung** |

| Bez | Name | Standard St Format | BDEW St Format | Anwendung / Bemerkung |
|---|---|---|---|---|
| CAV | | | | |
| C889 | Merkmalswert | M | M | |
| 7111 | Merkmalswert, Code | C an..3 | R an..3 | Wärmenutzung<br>**Z56 Speicherheizung**<br>*Hierunter fallen Heizungsanlagen bei denen das Speichermedium (z.B. Standspeicherheizkörper, Estrich als Fußbodenspeicher) während lastschwacher Zeiten aufgeladen wird und während des Tages Wärme abgeben.*<br>**Z57 Wärmepumpe**<br>*Wärmepumpen entziehen der Umwelt (Luft, Wasser oder Erdreich) Wärme und heben mit technischem Verfahren die Temperatur auf ein Temperaturniveau an, um Gebäude zu heizen. Der Stromverbrauch steht somit immer in zeitlicher Verbindung zur Wärmeerzeugung.*<br>**Z61 Direktheizung**<br>*Hierunter fallen Heizungsanlagen, die direkt und damit zeitgleich elektrische Energie in Wärme umwandeln (z.B. Konvektionsheizung, Infrarotheizung, Flächenheizung).* |

**Bemerkung:**
Das Segment dient dazu, im Falle der Wärmenutzung eine genauere Angabe über die Wärmenutzung zu definieren.

**Beispiel:**
```
CAV+Z56'
```

Bez = Objekt-Bezeichner
Nr = Laufende Segmentnummer im Guide
MaxWdh = Maximale Wiederholung der Segmente/Gruppen
Zähler = Nummer der Segmente/Gruppen im Standard

St = Status
EDIFACT: M=Muss/Mandatory, C=Conditional
Anwendung: R=Erforderlich/Required, O=Optional, D=Abhängig von/Dependent, N=Nicht benutzt/Not used

## Segmentlayout

| Zähler | Nr | Bez | Standard St | Standard MaxWdh | BDEW St | BDEW MaxWdh | Ebene | Name |
|---|---|---|---|---|---|---|---|---|
| 0180 | | **SG4** | C | 99999 | D | 99999 | 1 | **Vorgangs-Identifikation** |
| 0410 | | **SG8** | C | 99999 | D | 99999 | 2 | **OBIS-Daten der Marktlokation** |
| 0420 | 149 | **SEQ** | M | 1 | M | 1 | 2 | **OBIS-Daten der Marktlokation** |

| | | Standard | BDEW | |
|---|---|---|---|---|
| Bez | Name | St Format | St Format | Anwendung / Bemerkung |
| SEQ | | | | |
| 1229 | Handlung, Code | C an..3 | R an..3 | **Z02 OBIS-Daten der Marktlokation** |

**Bemerkung:**
Dieses Segment wird benutzt, um die Segmentgruppe einzuleiten. Das Segment dient dazu die nachfolgenden Daten einem Objekt zuzuordnen.
Die OBIS-Daten eines Vorgangs enthalten alle Informationen, die sich auf das Register mit der angegebenen OBIS-Kennzahl einer Marktlokation beziehen. Enthält ein Vorgang mehrere Register und somit mehrere OBIS-Kennzahlen, so ist diese Segmentgruppe für jedes einzelne Register und damit jede einzelne OBIS-Kennzahl zu wiederholen und zu übermitteln.

**Beispiel:**
```
SEQ+Z02'
```

Bez = Objekt-Bezeichner
Nr = Laufende Segmentnummer im Guide
MaxWdh = Maximale Wiederholung der Segmente/Gruppen
Zähler = Nummer der Segmente/Gruppen im Standard

St = Status
EDIFACT: M=Muss/Mandatory, C=Conditional
Anwendung: R=Erforderlich/Required, O=Optional, D=Abhängig von/Dependent, N=Nicht benutzt/Not used

## Segmentlayout

| Zähler | Nr | Bez | Standard St | Standard MaxWdh | BDEW St | BDEW MaxWdh | Ebene | Name |
|---|---|---|---|---|---|---|---|---|
| 0180 | | **SG4** | C | 99999 | D | 99999 | 1 | **Vorgangs-Identifikation** |
| 0410 | | **SG8** | C | 99999 | D | 99999 | 2 | **OBIS-Daten der Marktlokation** |
| 0440 | 150 | **PIA** | C | 9 | R | 1 | 3 | **OBIS-Kennzahl der Marktlokation** |

| Bez | Name | Standard St Format | BDEW St Format | Anwendung / Bemerkung |
|---|---|---|---|---|
| PIA | | | | |
| 4347 | Produkt-/Erzeugnisnummer, Qualifier | M an..3 | M an..3 | **5 Produktidentifikation** |
| C212 | Waren-/Leistungsnummer, Identifikation | M | M | *Art der Messwerte (OBIS-Kennzahlen)* |
| 7140 | Produkt-/Leistungsnummer | C an..35 | R an..35 | OBIS-Kennzahl der Marktlokation |
| 7143 | Art der Produkt-/ Leistungsnummer, Code | C an..3 | R an..3 | **SRW OBIS-Kennzahl** |

**Bemerkung:**
Dieses Segment wird benutzt, um die Produktidentifikation beim Austausch von Daten zu Energiemengen innerhalb der deutschen Energiewirtschaft zu gewährleisten.
Diese Identifikation, die Beschreibung und die strukturelle Zuordnung der Werte erfolgt durch OBIS-Kennzahlen.

Weitere Details sind im entsprechenden Anwendungsfall geregelt.
Die OBIS-Kennzahlen gehören immer zu der im Vorgang SG8 RFF angegebenen Marktlokation

DE 7140: Es wird die OBIS-Kennzahl gemäß EDI@Energy Codeliste der OBIS-Kennzahlen und Medien angegeben. Die Einheiten (kWh, kvarh) sind implizit in der OBIS-Kennzahl enthalten.

**Beispiel:**
```
PIA+5+1-1?:1.9.1:SRW'
```

Bez = Objekt-Bezeichner
Nr = Laufende Segmentnummer im Guide
MaxWdh = Maximale Wiederholung der Segmente/Gruppen
Zähler = Nummer der Segmente/Gruppen im Standard

St = Status
EDIFACT: M=Muss/Mandatory, C=Conditional
Anwendung: R=Erforderlich/Required, O=Optional, D=Abhängig von/Dependent, N=Nicht benutzt/Not used

## Segmentlayout

| Zähler | Nr | Bez | Standard St | Standard MaxWdh | BDEW St | BDEW MaxWdh | Ebene | Name |
|---|---|---|---|---|---|---|---|---|
| 0180 | | **SG4** | C | 99999 | D | 99999 | 1 | **Vorgangs-Identifikation** |
| 0410 | | **SG8** | C | 99999 | D | 99999 | 2 | **OBIS-Daten der Marktlokation** |
| 0500 | | **SG10** | C | 99 | D | 1 | 3 | **Schwachlastfähigkeit** |
| 0510 | 151 | **CCI** | M | 1 | M | 1 | 3 | **Schwachlastfähigkeit** |

| | | Standard | | BDEW | | |
|---|---|---|---|---|---|---|
| Bez | Name | St | Format | St | Format | Anwendung / Bemerkung |
| CCI | | | | | | |
| 7059 | Klassentyp, Code | C | an..3 | R | an..3 | **Z10 Schwachlastfähigkeit** |
| C502 | Einzelheiten zu Maßangaben | C | | N | | |
| 6313 | Gemessene Dimension, Code | C | an..3 | N | | Nicht benutzt |
| C240 | Merkmalsbeschreibung | C | | R | | |
| 7037 | Merkmal, Code | M | an..17 | R | an..3 | Schwachlastfähigkeit<br>**Z59 Nicht-Schwachlast fähig**<br>**Z60 Schwachlast fähig** |

**Bemerkung:**
Dieses Segment dient zur Identifizierung und Beschreibung der Schwachlastfähigkeit des Registers mit der OBIS-Kennzahl.
Ob die vorliegende Schwachlast-Fähigkeit für die Konzessionsabgaben genutzt wird, ist dem Lieferanten auf Basis seines Endkundenvertrags überlassen.

**Beispiel:**
```
CCI+Z10++Z59'
```

Bez = Objekt-Bezeichner
Nr = Laufende Segmentnummer im Guide
MaxWdh = Maximale Wiederholung der Segmente/Gruppen
Zähler = Nummer der Segmente/Gruppen im Standard

St = Status
EDIFACT: M=Muss/Mandatory, C=Conditional
Anwendung: R=Erforderlich/Required, O=Optional, D=Abhängig von/Dependent, N=Nicht benutzt/Not used

## Segmentlayout

| Zähler | Nr | Bez | Standard St | Standard MaxWdh | BDEW St | BDEW MaxWdh | Ebene | Name |
|---|---|---|---|---|---|---|---|---|
| 0180 | | **SG4** | C | 99999 | D | 99999 | 1 | **Vorgangs-Identifikation** |
| 0410 | | **SG8** | C | 99999 | D | 99999 | 2 | **OBIS-Daten der Marktlokation** |
| 0500 | | **SG10** | C | 99 | D | 3 | 3 | **OBIS Daten für Marktrolle relevant** |
| 0510 | 152 | **CCI** | M | 1 | M | 1 | 3 | **OBIS Daten für Marktrolle relevant** |

| Bez | Name | Standard St Format | BDEW St Format | Anwendung / Bemerkung |
|---|---|---|---|---|
| CCI | | | | |
| 7059 | Klassentyp, Code | C an..3 | R an..3 | **Z26 OBIS Daten für Marktrolle relevant** |
| C502 | Einzelheiten zu Maßangaben | C | N | |
| 6313 | Gemessene Dimension, Code | C an..3 | N | Nicht benutzt |
| C240 | Merkmalsbeschreibung | C | R | |
| 7037 | Merkmal, Code | M an..17 | R an..3 | Marktrolle<br>**ZA7 LF**<br>**ZA8 NB**<br>**ZA9 ÜNB** |

**Bemerkung:**
Dieses Segment dient zur Identifizierung der Marktrolle an der Marktlokation, der die Werte der im PIA genannten OBIS-Kennzahl vom MSB der Marktlokation zu übermitteln sind. Der MSB der Marktlokation muss sowohl die Werte der OBIS Kennzahl der Marktlokation als auch - entsprechend der Festlegung WiM - die zu grundliegenden Werte der Messlokation an die hier genannte Marktrolle an den Marktpartner in der hier genannten Marktrolle an der Marktlokation übermitteln.

**Beispiel:**
```
CCI+Z26++ZA8'
```

Bez = Objekt-Bezeichner
Nr = Laufende Segmentnummer im Guide
MaxWdh = Maximale Wiederholung der Segmente/Gruppen
Zähler = Nummer der Segmente/Gruppen im Standard

St = Status
EDIFACT: M=Muss/Mandatory, C=Conditional
Anwendung: R=Erforderlich/Required, O=Optional, D=Abhängig von/Dependent, N=Nicht benutzt/Not used

## Segmentlayout

| Zähler | Nr | Bez | Standard St | Standard MaxWdh | BDEW St | BDEW MaxWdh | Ebene | Name |
|---|---|---|---|---|---|---|---|---|
| 0180 | | **SG4** | C | 99999 | D | 99999 | 1 | **Vorgangs-Identifikation** |
| 0410 | | **SG8** | C | 99999 | D | 99999 | 2 | **OBIS-Daten der Marktlokation** |
| 0500 | | **SG10** | C | 99 | D | 3 | 3 | **OBIS Daten für Marktrolle relevant** |
| 0520 | 153 | **CAV** | C | 99 | R | 4 | 4 | **Verwendungszweck der Werte** |

| Bez | Name | Standard St | Standard Format | BDEW St | BDEW Format | Anwendung / Bemerkung |
|---|---|---|---|---|---|---|
| CAV | | | | | | |
| C889 | Merkmalswert | M | | M | | |
| 7111 | Merkmalswert, Code | C | an..3 | R | an..3 | **Z84 Netznutzungsabrechnung**<br>**Z85 Bilanzkreisabrechnung**<br>**Z86 Mehrmindermengenabrechnung**<br>**Z92 Übermittlung an das HKNR**<br>**Z47 Endkundenabrechnung**<br>**ZB5 Zur Ermittlung der Ausgeglichenheit von Bilanzkreisen** |

**Bemerkung:**

**Beispiel:**
```
CAV+Z84'
```

Bez = Objekt-Bezeichner
Nr = Laufende Segmentnummer im Guide
MaxWdh = Maximale Wiederholung der Segmente/Gruppen
Zähler = Nummer der Segmente/Gruppen im Standard

St = Status
EDIFACT: M=Muss/Mandatory, C=Conditional
Anwendung: R=Erforderlich/Required, O=Optional,
D=Abhängig von/Dependent, N=Nicht benutzt/Not used

## Segmentlayout

| Zähler | Nr | Bez | Standard St | Standard MaxWdh | BDEW St | BDEW MaxWdh | Ebene | Name |
|---|---|---|---|---|---|---|---|---|
| 0180 | | **SG4** | C | 99999 | D | 99999 | 1 | **Vorgangs-Identifikation** |
| 0410 | | **SG8** | C | 99999 | D | 99999 | 2 | **OBIS-Daten der Marktlokation** |
| 0500 | | **SG10** | C | 99 | D | 1 | 3 | **Verbrauchsart und Nutzung an der Marktlokation** |
| 0510 | 154 | **CCI** | M | 1 | M | 1 | 3 | **Verbrauchsart und Nutzung an der Marktlokation** |

| | | Standard | BDEW | |
|---|---|---|---|---|
| Bez | Name | St Format | St Format | Anwendung / Bemerkung |
| CCI | | | | |
| 7059 | Klassentyp, Code | C an..3 | R an..3 | **Z17 Stromverbrauchsart** |

**Bemerkung:**
Hier erfolgt die Angabe für welchen Verwendungszweck die Stromentnahme an der Marktlokation erfolgt.

**Beispiel:**
```
CCI+Z17'
```

Bez = Objekt-Bezeichner
Nr = Laufende Segmentnummer im Guide
MaxWdh = Maximale Wiederholung der Segmente/Gruppen
Zähler = Nummer der Segmente/Gruppen im Standard

St = Status
EDIFACT: M=Muss/Mandatory, C=Conditional
Anwendung: R=Erforderlich/Required, O=Optional,
D=Abhängig von/Dependent, N=Nicht benutzt/Not used

## Segmentlayout

| Zähler | Nr | Bez | Standard St | Standard MaxWdh | BDEW St | BDEW MaxWdh | Ebene | Name |
|---|---|---|---|---|---|---|---|---|
| 0180 | | **SG4** | C | 99999 | D | 99999 | 1 | **Vorgangs-Identifikation** |
| 0410 | | **SG8** | C | 99999 | D | 99999 | 2 | **OBIS-Daten der Marktlokation** |
| 0500 | | **SG10** | C | 99 | D | 1 | 3 | **Verbrauchsart und Nutzung an der Marktlokation** |
| 0520 | 155 | **CAV** | C | 99 | R | 1 | 4 | **Verbrauchsart** |

| Bez | Name | Standard St Format | BDEW St Format | Anwendung / Bemerkung |
|---|---|---|---|---|
| CAV | | | | |
| C889 | Merkmalswert | M | M | |
| 7111 | Merkmalswert, Code | C an..3 | R an..3 | Verbrauchsart<br>**Z64 Kraft/Licht**<br>*Hierunter ist Strom zu verstehen, der ausschließlich zum Betrieb von Endverbrauchsgeräten (z.B. Radio, Fernseher, Kühlschrank, Beleuchtung...) genutzt wird.*<br>**Z65 Wärme**<br>*Hierunter ist Strom zu verstehen, der zur Wärmebedarfsdeckung (z.B. Standspeicherheizung, Fußbodenspeicherheizungen, Wärmepumpe....) eingesetzt wird. Bei Nutzung dieses Qualifiers dient das Register mit der genannten OBIS-Kennzahl ausschließlich diesem Zweck. Hierunter fallen Marktlokationen, bei den die Wärme in aller Regel mit einer separaten Messung erfasst werden.*<br>**Z66 Kraft/Licht/Wärme**<br>*Bei gemeinsam gemessenen Marktlokationen wird Strom sowohl für Endverbrauchsgeräte als auch zur Wärmebedarfsdeckung eingesetzt. Bei diesem kombinierten Verbrauchsverhalten ist dieser Qualifier zu nutzen.*<br>**Z87 E-Mobilitätsladesäule**<br>**ZA8 Straßenbeleuchtung**<br>**ZB3 Steuerung Wärmeabgabe**<br>*Hierunter ist Strom zu verstehen, der zur Steuerung bzw. Regelung der Wärmebedarfsdeckung (z.B. Lüfter in Standspeicherheizung) eingesetzt wird ohne, dass Strom für die Generierung von Wärme fließt.* |

**Bemerkung:**
Das Segment dient dazu, den Verwendungszweck des Stroms der Marktlokation zu definieren, der im durch das Register der referenzierten OBIS-Kennzahl erfasst wird.

Unterschieden wird grundsätzlich in die Bereiche Kraft/Licht und Wärme. Unter Kraft/Licht ist der Strom zu verstehen, der für den Betrieb von Endverbrauchsgeräten (z.B. Fernseher, Kühlschrank, Beleuchtung...) genutzt wird. Die Nutzung als Wärme ist immer zu wählen, wenn der Strom dazu dient, eine oder mehrere Wohn-/Geschäftseinheiten umfänglich mit Wärme (Standspeicherheizungen, Fußbodenspeicherheizung, Wärmepumpe...) zu versorgen.

Beinhaltet das Register ausschließlich die verbrauchte Strommenge zur Erzeugung von Wärmeenergie ist Z65 Wärme zu verwenden.

Beinhaltet das Register ausschließlich die verbrauchte Strommenge zur Erzeugung von Kraft/Licht-Energie ist Z64 Kraft / Licht zu verwenden.

Beinhaltet das Register sowohl die verbrauchte Strommenge zur Erzeugung von Wärmeenergie als auch von Kraft/Licht-Energie ist Z66 Kraft/Licht/Wärme zu verwenden.

**Beispiel:**

Bez = Objekt-Bezeichner
Nr = Laufende Segmentnummer im Guide
MaxWdh = Maximale Wiederholung der Segmente/Gruppen
Zähler = Nummer der Segmente/Gruppen im Standard

St = Status
EDIFACT: M=Muss/Mandatory, C=Conditional
Anwendung: R=Erforderlich/Required, O=Optional, D=Abhängig von/Dependent, N=Nicht benutzt/Not used

## Segmentlayout

```
CAV+Z64'
```

## Segmentlayout

| Zähler | Nr | Bez | Standard St | Standard MaxWdh | BDEW St | BDEW MaxWdh | Ebene | Name |
|---|---|---|---|---|---|---|---|---|
| 0180 | | **SG4** | C | 99999 | D | 99999 | 1 | **Vorgangs-Identifikation** |
| 0410 | | **SG8** | C | 99999 | D | 99999 | 2 | **OBIS-Daten der Marktlokation** |
| 0500 | | **SG10** | C | 99 | D | 1 | 3 | **Verbrauchsart und Nutzung an der Marktlokation** |
| 0520 | 156 | **CAV** | C | 99 | R | 1 | 4 | **Unterbrechbarkeit** |

| Bez | Name | Standard St Format | BDEW St Format | Anwendung / Bemerkung |
|---|---|---|---|---|
| CAV | | | | |
| C889 | Merkmalswert | M | M | |
| 7111 | Merkmalswert, Code | C an..3 | R an..3 | Unterbrechbarkeit<br>**Z62 unterbrechbare Verbrauchseinrichtung**<br>*Netzbetreiber kann die Verbrauchseinrichtung einer Marktlokation unterbrechen. Es kommen gesonderte Netzentgelte für die Marktlokation zum Tragen.*<br>**Z63 nicht-unterbrechbare Verbrauchseinrichtung**<br>*Netzbetreiber kann die Verbrauchseinrichtung einer Marktlokation nicht unterbrechen. Es kommen normale Netzentgelte zum Tragen.* |

**Bemerkung:**
Dieses Segment dient zur Angabe, ob eine Unterbrechung der Verbrauchseinrichtung durch den Netzbetreiber möglich ist.
Die Unterbrechbarkeit kann ausschlaggebend für die Sondervertragskunden-Konzessionsabgabe bei Heizungskunden sein.

**Beispiel:**
```
CAV+Z62'
```

Bez = Objekt-Bezeichner
Nr = Laufende Segmentnummer im Guide
MaxWdh = Maximale Wiederholung der Segmente/Gruppen
Zähler = Nummer der Segmente/Gruppen im Standard

St = Status
EDIFACT: M=Muss/Mandatory, C=Conditional
Anwendung: R=Erforderlich/Required, O=Optional, D=Abhängig von/Dependent, N=Nicht benutzt/Not used

## Segmentlayout

| Zähler | Nr | Bez | Standard St | Standard MaxWdh | BDEW St | BDEW MaxWdh | Ebene | Name |
|---|---|---|---|---|---|---|---|---|
| 0180 | | **SG4** | C | 99999 | D | 99999 | 1 | **Vorgangs-Identifikation** |
| 0410 | | **SG8** | C | 99999 | D | 99999 | 2 | **OBIS-Daten der Marktlokation** |
| 0500 | | **SG10** | C | 99 | D | 1 | 3 | **Verbrauchsart und Nutzung an der Marktlokation** |
| 0520 | 157 | **CAV** | C | 99 | D | 1 | 4 | **Wärmenutzung** |

| Bez | Name | Standard St Format | BDEW St Format | Anwendung / Bemerkung |
|---|---|---|---|---|
| CAV | | | | |
| C889 | Merkmalswert | M | M | |
| 7111 | Merkmalswert, Code | C an..3 | R an..3 | Wärmenutzung<br>**Z56 Speicherheizung**<br>*Hierunter fallen Heizungsanlagen bei denen das Speichermedium (z.B. Standspeicherheizkörper, Estrich als Fußbodenspeicher) während lastschwacher Zeiten aufgeladen wird und während des Tages Wärme abgeben.*<br>**Z57 Wärmepumpe**<br>*Wärmepumpen entziehen der Umwelt (Luft, Wasser oder Erdreich) Wärme und heben mit technischem Verfahren die Temperatur auf ein Temperaturniveau an, um Gebäude zu heizen. Der Stromverbrauch steht somit immer in zeitlicher Verbindung zur Wärmeerzeugung.*<br>**Z61 Direktheizung**<br>*Hierunter fallen Heizungsanlagen, die direkt und damit zeitgleich elektrische Energie in Wärme umwandeln (z.B. Konvektionsheizung, Infrarotheizung, Flächenheizung).* |

**Bemerkung:**
Das Segment dient dazu, im Falle der Wärmenutzung eine genauere Angabe über die Wärmenutzung zu definieren.

**Beispiel:**
```
CAV+Z56'
```

Bez = Objekt-Bezeichner
Nr = Laufende Segmentnummer im Guide
MaxWdh = Maximale Wiederholung der Segmente/Gruppen
Zähler = Nummer der Segmente/Gruppen im Standard

St = Status
EDIFACT: M=Muss/Mandatory, C=Conditional
Anwendung: R=Erforderlich/Required, O=Optional, D=Abhängig von/Dependent, N=Nicht benutzt/Not used

## Segmentlayout

| Zähler | Nr | Bez | Standard St | Standard MaxWdh | BDEW St | BDEW MaxWdh | Ebene | Name |
|---|---|---|---|---|---|---|---|---|
| 0180 | | **SG4** | C | 99999 | D | 99999 | 1 | **Vorgangs-Identifikation** |
| 0410 | | **SG8** | C | 99999 | D | 99999 | 2 | **OBIS-Daten der Marktlokation der beteiligten Marktrolle** |
| 0420 | 158 | **SEQ** | M | 1 | M | 1 | 2 | **OBIS-Daten der Marktlokation der beteiligten Marktrolle** |

| Bez | Name | Standard St Format | BDEW St Format | Anwendung / Bemerkung |
|---|---|---|---|---|
| SEQ | | | | |
| 1229 | Handlung, Code | C an..3 | R an..3 | **Z30 OBIS-Daten der Marktlokation der beteiligten Marktrolle** |

**Bemerkung:**
Dieses Segment wird benutzt, um die Segmentgruppe einzuleiten. Das Segment dient dazu die nachfolgenden Daten einem Objekt zuzuordnen.
Die OBIS-Daten eines Vorgangs enthalten alle Informationen, die sich auf das Register mit der angegebenen OBIS-Kennzahl einer Marktlokation beziehen. In dieser SG8 werden die OBIS Daten aus Sicht der beteiligen Marktrolle angegeben. Enthält ein Vorgang mehrere Register und somit mehrere OBIS-Kennzahlen, so ist diese Segmentgruppe für jedes einzelne Register und damit jede einzelne OBIS-Kennzahl zu wiederholen und zu übermitteln.

**Beispiel:**
```
SEQ+Z30'
```

Bez = Objekt-Bezeichner
Nr = Laufende Segmentnummer im Guide
MaxWdh = Maximale Wiederholung der Segmente/Gruppen
Zähler = Nummer der Segmente/Gruppen im Standard

St = Status
EDIFACT: M=Muss/Mandatory, C=Conditional
Anwendung: R=Erforderlich/Required, O=Optional, D=Abhängig von/Dependent, N=Nicht benutzt/Not used

## Segmentlayout

| Zähler | Nr | Bez | Standard St | Standard MaxWdh | BDEW St | BDEW MaxWdh | Ebene | Name |
|---|---|---|---|---|---|---|---|---|
| 0180 | | **SG4** | C | 99999 | D | 99999 | 1 | **Vorgangs-Identifikation** |
| 0410 | | **SG8** | C | 99999 | D | 99999 | 2 | **OBIS-Daten der Marktlokation der beteiligten Marktrolle** |
| 0440 | 159 | **PIA** | C | 9 | R | 1 | 3 | **OBIS-Kennzahl der Marktlokation** |

| | | Standard | | BDEW | | |
|---|---|---|---|---|---|---|
| Bez | Name | St | Format | St | Format | Anwendung / Bemerkung |
| PIA | | | | | | |
| 4347 | Produkt-/Erzeugnisnummer, Qualifier | M | an..3 | M | an..3 | **5 Produktidentifikation** |
| C212 | Waren-/Leistungsnummer, Identifikation | M | | M | | *Art der Messwerte (OBIS-Kennzahlen)* |
| 7140 | Produkt-/Leistungsnummer | C | an..35 | R | an..35 | OBIS-Kennzahl der Marktlokation |
| 7143 | Art der Produkt-/ Leistungsnummer, Code | C | an..3 | R | an..3 | **SRW OBIS-Kennzahl** |

**Bemerkung:**
Dieses Segment wird benutzt, um die Produktidentifikation beim Austausch von Daten zu Energiemengen innerhalb der deutschen Energiewirtschaft zu gewährleisten.
Diese Identifikation, die Beschreibung und die strukturelle Zuordnung der Werte erfolgt durch OBIS-Kennzahlen.

DE 7140: Es wird die OBIS-Kennzahl gemäß EDI@Energy Codeliste der OBIS-Kennzahlen und Medien angegeben. Die Einheiten (kWh, kvarh) sind implizit in der OBIS-Kennzahl enthalten.

**Beispiel:**
```
PIA+5+1-1?:1.9.1:SRW'
```

Bez = Objekt-Bezeichner
Nr = Laufende Segmentnummer im Guide
MaxWdh = Maximale Wiederholung der Segmente/Gruppen
Zähler = Nummer der Segmente/Gruppen im Standard

St = Status
EDIFACT: M=Muss/Mandatory, C=Conditional
Anwendung: R=Erforderlich/Required, O=Optional, D=Abhängig von/Dependent, N=Nicht benutzt/Not used

## Segmentlayout

| Zähler | Nr | Bez | Standard St | Standard MaxWdh | BDEW St | BDEW MaxWdh | Ebene | Name |
|---|---|---|---|---|---|---|---|---|
| 0180 | | **SG4** | C | 99999 | D | 99999 | 1 | **Vorgangs-Identifikation** |
| 0410 | | **SG8** | C | 99999 | D | 99999 | 2 | **OBIS-Daten der Marktlokation der beteiligten Marktrolle** |
| 0500 | | **SG10** | C | 99 | R | 1 | 3 | **Verwendungszweck der Werte** |
| 0510 | 160 | **CCI** | M | 1 | M | 1 | 3 | **Verwendungszweck der Werte** |

| Bez | Name | Standard St Format | BDEW St Format | Anwendung / Bemerkung |
|---|---|---|---|---|
| CCI | | | | |
| 7059 | Klassentyp, Code | C an..3 | R an..3 | **Z27 Verwendungszweck der Werte** |

**Bemerkung:**
Dieses Segment dient zur Identifizierung des Verwendungszwecks (z. B. zur Netznutzungsabrechnung, zur Bilanzkreisabrechnung, zur Mehrmindermengenabrechnung) der Marktrolle an der Marktlokation, der die Werte der im PIA genannten OBIS-Kennzahl vom MSB der Marktlokation zu übermitteln sind.

**Beispiel:**
```
CCI+Z27'
```

Bez = Objekt-Bezeichner
Nr = Laufende Segmentnummer im Guide
MaxWdh = Maximale Wiederholung der Segmente/Gruppen
Zähler = Nummer der Segmente/Gruppen im Standard

St = Status
EDIFACT: M=Muss/Mandatory, C=Conditional
Anwendung: R=Erforderlich/Required, O=Optional, D=Abhängig von/Dependent, N=Nicht benutzt/Not used

## Segmentlayout

| Zähler | Nr | Bez | Standard St | Standard MaxWdh | BDEW St | BDEW MaxWdh | Ebene | Name |
|---|---|---|---|---|---|---|---|---|
| 0180 | | **SG4** | C | 99999 | D | 99999 | 1 | **Vorgangs-Identifikation** |
| 0410 | | **SG8** | C | 99999 | D | 99999 | 2 | **OBIS-Daten der Marktlokation der beteiligten Marktrolle** |
| 0500 | | **SG10** | C | 99 | R | 1 | 3 | **Verwendungszweck der Werte** |
| 0520 | 161 | **CAV** | C | 99 | R | 1 | 4 | **Verwendungszweck der Werte** |

| | | Standard | BDEW | |
|---|---|---|---|---|
| Bez | Name | St Format | St Format | Anwendung / Bemerkung |
| CAV | | | | |
| C889 | Merkmalswert | M | M | |
| 7111 | Merkmalswert, Code | C an..3 | R an..3 | **Z85 Bilanzkreisabrechnung** |

**Bemerkung:**

**Beispiel:**
```
CAV+Z85'
```

Bez = Objekt-Bezeichner
Nr = Laufende Segmentnummer im Guide
MaxWdh = Maximale Wiederholung der Segmente/Gruppen
Zähler = Nummer der Segmente/Gruppen im Standard

St = Status
EDIFACT: M=Muss/Mandatory, C=Conditional
Anwendung: R=Erforderlich/Required, O=Optional,
D=Abhängig von/Dependent, N=Nicht benutzt/Not used

## Segmentlayout

| Zähler | Nr | Bez | Standard St | Standard MaxWdh | BDEW St | BDEW MaxWdh | Ebene | Name |
|---|---|---|---|---|---|---|---|---|
| 0180 | | **SG4** | C | 99999 | D | 99999 | 1 | **Vorgangs-Identifikation** |
| 0410 | | **SG8** | C | 99999 | D | 1 | 2 | **Produkt-Daten der Marktlokation des NB** |
| 0420 | 162 | **SEQ** | M | 1 | M | 1 | 2 | **Produkt-Daten der Marktlokation des NB** |

| Bez | Name | Standard St Format | BDEW St Format | Anwendung / Bemerkung |
|---|---|---|---|---|
| SEQ | | | | |
| 1229 | Handlung, Code | C an..3 | R an..3 | **Z40 Produkt-Daten der Marktlokation des NB** |

**Bemerkung:**
Dieses Segment wird benutzt, um die Segmentgruppe einzuleiten. Das Segment dient dazu die nachfolgenden Daten einem Objekt zuzuordnen.
Die Produkt-Daten der Marktlokation des NB enthalten alle Informationen, die sich auf das Register mit der angegebenen Produktidentifikartor einer Marktlokation beziehen.

**Beispiel:**
```
SEQ+Z40'
```

Bez = Objekt-Bezeichner
Nr = Laufende Segmentnummer im Guide
MaxWdh = Maximale Wiederholung der Segmente/Gruppen
Zähler = Nummer der Segmente/Gruppen im Standard

St = Status
EDIFACT: M=Muss/Mandatory, C=Conditional
Anwendung: R=Erforderlich/Required, O=Optional, D=Abhängig von/Dependent, N=Nicht benutzt/Not used

## Segmentlayout

| Zähler | Nr | Bez | Standard St | Standard MaxWdh | BDEW St | BDEW MaxWdh | Ebene | Name |
|---|---|---|---|---|---|---|---|---|
| 0180 | | **SG4** | C | 99999 | D | 99999 | 1 | **Vorgangs-Identifikation** |
| 0410 | | **SG8** | C | 99999 | D | 1 | 2 | **Produkt-Daten der Marktlokation des NB** |
| 0440 | 163 | **PIA** | C | 9 | D | 1 | 3 | **Produktidentifikation der Marktlokation** |

| Bez | Name | Standard St Format | BDEW St Format | Anwendung / Bemerkung |
|---|---|---|---|---|
| PIA | | | | |
| 4347 | Produkt-/Erzeugnisnummer, Qualifier | M an..3 | M an..3 | **5 Produktidentifikation** |
| C212 | Waren-/Leistungsnummer, Identifikation | M | M | |
| 7140 | Produkt-/Leistungsnummer | C an..35 | R an..35 | **AUA Ausfallarbeit** |
| 7143 | Art der Produkt-/ Leistungsnummer, Code | C an..3 | R an..3 | **Z08 Medium** |

**Bemerkung:**
Dieses Segment wird benutzt, um die Produktidentifikation beim Austausch von Daten zu Energiemengen in den Redispatch 2.0 Prozessen zu gewährleisten.

**Beispiel:**
```
PIA+5+AUA:Z08'
```

Bez = Objekt-Bezeichner
Nr = Laufende Segmentnummer im Guide
MaxWdh = Maximale Wiederholung der Segmente/Gruppen
Zähler = Nummer der Segmente/Gruppen im Standard

St = Status
EDIFACT: M=Muss/Mandatory, C=Conditional
Anwendung: R=Erforderlich/Required, O=Optional, D=Abhängig von/Dependent, N=Nicht benutzt/Not used

## Segmentlayout

| Zähler | Nr | Bez | Standard St | Standard MaxWdh | BDEW St | BDEW MaxWdh | Ebene | Name |
|---|---|---|---|---|---|---|---|---|
| 0180 | | **SG4** | C | 99999 | D | 99999 | 1 | **Vorgangs-Identifikation** |
| 0410 | | **SG8** | C | 99999 | D | 99999 | 2 | **Konzessionsabgabedaten** |
| 0420 | 164 | **SEQ** | M | 1 | M | 1 | 2 | **Konzessionsabgabedaten** |

| Bez | Name | Standard St Format | BDEW St Format | Anwendung / Bemerkung |
|---|---|---|---|---|
| SEQ | | | | |
| 1229 | Handlung, Code | C an..3 | R an..3 | **Z07 Konzessionsabgabedaten** |

**Bemerkung:**
Dieses Segment wird benutzt, um die Segmentgruppe einzuleiten. Das Segment dient dazu die nachfolgenden Daten einem Objekt zuzuordnen.

Die Konzessionsabgabedaten eines Vorgangs enthalten alle Informationen, die sich auf eine einzelne Konzessionsabgabe einer Marktlokation beziehen. Enthält ein Vorgang mehrere Konzessionsabgaben, so ist diese Segmentgruppe für jede einzelne Konzessionsabgabe zu wiederholen und zu übermitteln.

**Beispiel:**
```
SEQ+Z07'
```

Bez = Objekt-Bezeichner
Nr = Laufende Segmentnummer im Guide
MaxWdh = Maximale Wiederholung der Segmente/Gruppen
Zähler = Nummer der Segmente/Gruppen im Standard

St = Status
EDIFACT: M=Muss/Mandatory, C=Conditional
Anwendung: R=Erforderlich/Required, O=Optional,
D=Abhängig von/Dependent, N=Nicht benutzt/Not used

## Segmentlayout

| Zähler | Nr | Bez | Standard St | Standard MaxWdh | BDEW St | BDEW MaxWdh | Ebene | Name |
|---|---|---|---|---|---|---|---|---|
| 0180 | | **SG4** | C | 99999 | D | 99999 | 1 | **Vorgangs-Identifikation** |
| 0410 | | **SG8** | C | 99999 | D | 99999 | 2 | **Konzessionsabgabedaten** |
| 0430 | 165 | **RFF** | C | 9 | D | 1 | 3 | **Referenz auf die OBIS-Kennzahl der Marktlokation** |

| | | Standard | | BDEW | | |
|---|---|---|---|---|---|---|
| Bez | Name | St | Format | St | Format | Anwendung / Bemerkung |
| RFF | | | | | | |
| C506 | Referenz | M | | M | | |
| 1153 | Referenz, Qualifier | M | an..3 | M | an..3 | **Z10 OBIS-Kennzahl** |
| 1154 | Referenz, Identifikation | C | an..70 | R | an..70 | OBIS-Kennzahl |

**Bemerkung:**
Zur Angabe der Referenz auf das Register mit der genannten OBIS-Kennzahl, die im SG8 PIA aufgeführt ist und die auf dasselbe SG5 LOC referenziert, wie die SG8 SEQ+Z02 RFF „Referenz auf die ID einer Marktlokation“, die in demselben SG8 SEQ+Z07 „Konzessionsabgabedaten“ angegeben ist.

**Beispiel:**
```
RFF+Z10:1-1?:1.9.1'
```

Bez = Objekt-Bezeichner
Nr = Laufende Segmentnummer im Guide
MaxWdh = Maximale Wiederholung der Segmente/Gruppen
Zähler = Nummer der Segmente/Gruppen im Standard

St = Status
EDIFACT: M=Muss/Mandatory, C=Conditional
Anwendung: R=Erforderlich/Required, O=Optional, D=Abhängig von/Dependent, N=Nicht benutzt/Not used

## Segmentlayout

| Zähler | Nr | Bez | Standard St | Standard MaxWdh | BDEW St | BDEW MaxWdh | Ebene | Name |
|---|---|---|---|---|---|---|---|---|
| 0180 | | **SG4** | C | 99999 | D | 99999 | 1 | **Vorgangs-Identifikation** |
| 0410 | | **SG8** | C | 99999 | D | 99999 | 2 | **Konzessionsabgabedaten** |
| 0500 | | **SG10** | C | 99 | D | 1 | 3 | **Konzessionsabgabe** |
| 0510 | 166 | **CCI** | M | 1 | M | 1 | 3 | **Zuordnung Konzessionsabgabe** |

| | | Standard | BDEW | |
|---|---|---|---|---|
| Bez | Name | St Format | St Format | Anwendung / Bemerkung |
| CCI | | | | |
| 7059 | Klassentyp, Code | C an..3 | N | Nicht benutzt |
| C502 | Einzelheiten zu Maßangaben | C | N | |
| 6313 | Gemessene Dimension, Code | C an..3 | N | Nicht benutzt |
| C240 | Merkmalsbeschreibung | C | R | |
| 7037 | Merkmal, Code | M an..17 | M an..3 | **Z08 Konzessionsabgabe** |

**Bemerkung:**
Diese Segmentgruppe von CCI CAV dient zur Angabe der Gruppierung nach KAV, der Klassifizierung nach Schwachlast und Nicht-Schwachlast, dem Betrag der Konzessionsabgabe falls abweichend zur KAV und ggf. einer netzbetreiberspezifischen Gebührenkategorie.

Zur Spezifikation relevanter Zoll-/Steuer-/Gebühren-Informationen.

In der Regel bilden die beim NB vorliegenden Informationen die Grundlage für die Berechnung der Konzessionsabgabe. Die Konzessionsabgabeverordnung legt Höchstgrenzen fest; generelle und fallgruppenspezifische Unterschreitungen sind zulässig. Sofern in diesen Fällen die für die Abrechnung der Konzessionsabgabe relevante Information nur beim LF vorliegt, übersendet dieser bei der Anmeldung oder mittels Stammdatenänderung diese Information an den NB. Der LF ist in diesen Fällen für die Richtigkeit der Information verantwortlich.
Folgende Gruppen wurden nach KAV identifiziert:

- Tarifkunden, für Strom § 2. (2) 1b , die nicht Schwachlast sind (hohe KA) und für Gas § 2 (2) 2b (TA)
- Koch-/Wärmeerzeugung mit Gas nach KAV § 2 (2) 2a bei ausschließlicher Nutzung zum Kochen und zur Warmwassererzeugung (TK).
- Strom-Schwachlast § 2. (2) 1a (niedrige KA, 0,61 ct/kWh) (TS).
- Sondervertragskunden < 1 kV nach § 2 (7) und > 1 kV, Betrag nach § 2 (3) (für Strom 0,11 ct/kWh und für Gas 0,03 ct/kWh) (SA)

Bei diesen gelten immer die KA-Höchstsätze nach KAV. Die Gemeindegröße wird bei Kunden nach § 2 (2) 1b, 2a, 2b mit dem Höchstsatz berücksichtigt. Dementsprechend werden keine Beträge in der Nachricht eingetragen. Das führt dazu, dass bei Änderungen der Gemeindegröße und bei Änderungen der Beträge in der Konzessionsabgabenverordnung keine Änderungsmeldungen übermittelt werden.
Wenn es Abweichungen (z. B. niedrigere KA-Sätze) gibt, werden o.g. Gruppen jeweils mit einem „S“ ergänzt (TAS, TKS, TSS, SAS). Damit ist auch einen Angabe des KA-Betrages erforderlich.
Für alle konzessionsvertraglichen Sonderregelungen (KAS), die nicht in die Systematik der KAV eingegliedert sind, ist der Betrag zu melden und eine Angabe im Freitext zur Sonderregelung zu machen. Dazu können z. B. kommunale verbrauchende Marktlokationen gehören.

Bei CAV DE7111 = TAS, TKS, TSS, SAS oder KAS ist ein Betrag anzugeben (ansonsten gelten die entsprechen Höchstsätze nach KAV).
Wenn in einem KA-Gebiet nicht die Höchstsätze nach der KAV zur Anwendung kommen ist der Betrag der Konzessionsabgabe für die betreffende verbrauchende Marktlokationen im DE7110 CAV-Segment in €/kWh anzugeben.
Der angegebene Betrag zur Konzessionsabgabe bezieht sich in der Regel auf die Nicht-Schwachlast-Menge. Bei einer Zuordnung zur Strom-Schwachlast kann dieser Betrag für die Schwachlast-Menge zusätzlich angegeben.
Bei DE7110=KAS ist zusätzlich das zweite DE7111 mit der Beschreibung des Sonderfalls zu nutzen.

**Beispiel:**

```
CCI+++Z08'

Beispiel 1:
CCI+++Z08'
CAV+TA'
```

Bez = Objekt-Bezeichner
Nr = Laufende Segmentnummer im Guide
MaxWdh = Maximale Wiederholung der Segmente/Gruppen
Zähler = Nummer der Segmente/Gruppen im Standard

St = Status
EDIFACT: M=Muss/Mandatory, C=Conditional
Anwendung: R=Erforderlich/Required, O=Optional, D=Abhängig von/Dependent, N=Nicht benutzt/Not used

## Segmentlayout

Die Marktlokation hat an dieser OBIS Nicht-Schwachlast-Mengen nach der Tarifkunden KA zu betrachten.

Beispiel 2:
CCI+++Z08'
CAV+TAS:::0.0023'
Es handelt sich um eine Marktlokation mit Schwachlast an der OBIS in der Gruppe Tarifkunden, die jedoch eine von der KAV abweichenden Betrag von 0,0023 €/kWh hat.

## Segmentlayout

| Zähler | Nr | Bez | Standard St | Standard MaxWdh | BDEW St | BDEW MaxWdh | Ebene | Name |
|---|---|---|---|---|---|---|---|---|
| 0180 | | **SG4** | C | 99999 | D | 99999 | 1 | **Vorgangs-Identifikation** |
| 0410 | | **SG8** | C | 99999 | D | 99999 | 2 | **Konzessionsabgabedaten** |
| 0500 | | **SG10** | C | 99 | D | 1 | 3 | **Konzessionsabgabe** |
| 0520 | 167 | **CAV** | C | 99 | R | 1 | 4 | **Konzessionsabgabe** |

| Bez | Name | Standard St Format | BDEW St Format | Anwendung / Bemerkung |
|---|---|---|---|---|
| CAV | | | | |
| C889 | Merkmalswert | M | M | |
| 7111 | Merkmalswert, Code | C an..3 | R an..3 | *Gruppen der KAV:*<br>**KAS für alle konzessionsvertraglichen Sonderregelungen, die nicht in die Systematik der KAV eingegliedert sind**<br>**SA Sondervertragskunden < 1 kV nach § 2 (7) und > 1 kV, Preis nach § 2 (3) (für Strom 0,11 ct/kWh und für Gas 0,03 ct/kWh)**<br>**SAS Kennzeichnung, dass ein abweichender Preis für Sondervertragskunden vorliegt**<br>**TA Tarifkunden, für Strom § 2. (2) 1b HT bzw. ET (hohe KA) und für Gas § 2 (2) 2b**<br>**TAS Kennzeichnung, dass ein abweichender Preis für Tarifkunden vorliegt**<br>**TK für Gas nach KAV § 2 (2) 2a bei ausschließlicher Nutzung zum Kochen und Warmwassererzeugung**<br>**TKS Kennzeichnung, wenn nach KAV § 2 (2) 2a ein anderer Preis zu verwenden ist**<br>**TS für Strom mit Schwachlast § 2. (2) 1a NT (niedrige KA, 0,61 ct/kWh)**<br>**TSS Kennzeichnung, dass ein abweichender Preis für Schwachlast angewendet wird** |
| 1131 | Codeliste, Code | C an..17 | N | Nicht benutzt |
| 3055 | Verantwortliche Stelle für die Codepflege, Code | C an..3 | N | Nicht benutzt |
| 7110 | Merkmalswert | C an..35 | D n..35 | Konzessionsabgabe in €/kWh |
| 7110 | Merkmalswert | C an..35 | D an..35 | *Hier kann eine Übermittlung von zusätzlichen Informationen zu speziellen Regelungen in dem Konzessionsgebiet erfolgen.*<br>Gebührenkategorie der Konzessionsabgabe |

**Bemerkung:**
Erstes DE7110: Hinweise zur Anwendung der numerischen Felder sind den Allgemeinen Festlegungen zu entnehmen.

Hinweis:
DE7110:
Der Wert darf nicht negativ sein.

**Beispiel:**
```
CAV+KAS:::0.0013:Staffel 1 bis 10.000'
```

Bez = Objekt-Bezeichner
Nr = Laufende Segmentnummer im Guide
MaxWdh = Maximale Wiederholung der Segmente/Gruppen
Zähler = Nummer der Segmente/Gruppen im Standard

St = Status
EDIFACT: M=Muss/Mandatory, C=Conditional
Anwendung: R=Erforderlich/Required, O=Optional, D=Abhängig von/Dependent, N=Nicht benutzt/Not used

## Segmentlayout

| Zähler | Nr | Bez | Standard St | Standard MaxWdh | BDEW St | BDEW MaxWdh | Ebene | Name |
|---|---|---|---|---|---|---|---|---|
| 0180 | | **SG4** | C | 99999 | D | 99999 | 1 | **Vorgangs-Identifikation** |
| 0410 | | **SG8** | C | 99999 | D | 99999 | 2 | **Steuer-/Abgabeninformation** |
| 0420 | 168 | **SEQ** | M | 1 | M | 1 | 2 | **Steuer-/Abgabeninformation** |

| | | Standard | BDEW | |
|---|---|---|---|---|
| Bez | Name | St Format | St Format | Anwendung / Bemerkung |
| SEQ | | | | |
| 1229 | Handlung, Code | C an..3 | R an..3 | **Z10 Steuer-/Abgabeninformation** |

**Bemerkung:**
Dieses Segment wird benutzt, um die Segmentgruppe einzuleiten. Das Segment dient dazu die nachfolgenden Daten einem Objekt zuzuordnen.
Bei verbrauchenden Marktlokationen mit kaufmännisch bilanzieller Durchleitung erfolgt hierüber die Angabe, ob eine Energiemenge physikalisch aus dem öffentlichen Netz entnommen wurde (CCI+Z13++Z66) oder den physikalischen Eigenverbrauch der erzeugenden Marktlokation darstellt (CCI+Z13++Z65).

**Beispiel:**
```
SEQ+Z10'
```

Bez = Objekt-Bezeichner
Nr = Laufende Segmentnummer im Guide
MaxWdh = Maximale Wiederholung der Segmente/Gruppen
Zähler = Nummer der Segmente/Gruppen im Standard

St = Status
EDIFACT: M=Muss/Mandatory, C=Conditional
Anwendung: R=Erforderlich/Required, O=Optional, D=Abhängig von/Dependent, N=Nicht benutzt/Not used

## Segmentlayout

| Zähler | Nr | Bez | Standard St | Standard MaxWdh | BDEW St | BDEW MaxWdh | Ebene | Name |
|---|---|---|---|---|---|---|---|---|
| 0180 | | **SG4** | C | 99999 | D | 99999 | 1 | **Vorgangs-Identifikation** |
| 0410 | | **SG8** | C | 99999 | D | 99999 | 2 | **Steuer-/Abgabeninformation** |
| 0430 | 169 | **RFF** | C | 9 | D | 1 | 3 | **Referenz auf die OBIS-Kennzahl der Marktlokation** |

| Bez | Name | Standard St | Standard Format | BDEW St | BDEW Format | Anwendung / Bemerkung |
|---|---|---|---|---|---|---|
| RFF | | | | | | |
| C506 | Referenz | M | | M | | |
| 1153 | Referenz, Qualifier | M | an..3 | M | an..3 | **Z10 OBIS-Kennzahl** |
| 1154 | Referenz, Identifikation | C | an..70 | R | an..70 | OBIS-Kennzahl |

**Bemerkung:**
Zur Angabe der Referenz auf die OBIS-Kennzahl, die im SG8 PIA aufgeführt ist und die auf dasselbe SG5 LOC referenziert, wie die SG8 SEQ+Z02 RFF „Referenz auf die ID einer Marktlokation“, die in demselben SG8 SEQ+Z10 „Steuer-/Abgabeinformation“ angegeben ist.

**Beispiel:**
```
RFF+Z10:1-1?:1.9.1'
```

Bez = Objekt-Bezeichner
Nr = Laufende Segmentnummer im Guide
MaxWdh = Maximale Wiederholung der Segmente/Gruppen
Zähler = Nummer der Segmente/Gruppen im Standard

St = Status
EDIFACT: M=Muss/Mandatory, C=Conditional
Anwendung: R=Erforderlich/Required, O=Optional, D=Abhängig von/Dependent, N=Nicht benutzt/Not used

## Segmentlayout

| Zähler | Nr | Bez | Standard St | Standard MaxWdh | BDEW St | BDEW MaxWdh | Ebene | Name |
|---|---|---|---|---|---|---|---|---|
| 0180 | | **SG4** | C | 99999 | D | 99999 | 1 | **Vorgangs-Identifikation** |
| 0410 | | **SG8** | C | 99999 | D | 99999 | 2 | **Steuer-/Abgabeninformation** |
| 0500 | | **SG10** | C | 99 | D | 1 | 3 | **Steuer-/Abgabeninformation** |
| 0510 | 170 | **CCI** | M | 1 | M | 1 | 3 | **Steuern-/Abgabenbefreiung** |

| Bez | Name | Standard St | Standard Format | BDEW St | BDEW Format | Anwendung / Bemerkung |
|---|---|---|---|---|---|---|
| CCI | | | | | | |
| 7059 | Klassentyp, Code | C | an..3 | R | an..3 | **Z13 Steuerinformation** |
| C502 | Einzelheiten zu Maßangaben | C | | N | | |
| 6313 | Gemessene Dimension, Code | C | an..3 | N | | Nicht benutzt |
| C240 | Merkmalsbeschreibung | C | | R | | |
| 7037 | Merkmal, Code | M | an..17 | R | an..3 | Steuern-/Abgabenbefreiung<br>**Z65 Stromsteuer befreit**<br>**Z66 Stromsteuer pflichtig** |

**Bemerkung:**
In diesem Segment wird übermittelt, ob für die hinter der OBIS-Kennzahl stehende Energiemenge Stromsteuer anfällt.

**Beispiel:**
```
CCI+Z13++Z65'
```

Bez = Objekt-Bezeichner
Nr = Laufende Segmentnummer im Guide
MaxWdh = Maximale Wiederholung der Segmente/Gruppen
Zähler = Nummer der Segmente/Gruppen im Standard

St = Status
EDIFACT: M=Muss/Mandatory, C=Conditional
Anwendung: R=Erforderlich/Required, O=Optional,
D=Abhängig von/Dependent, N=Nicht benutzt/Not used

## Segmentlayout

| Zähler | Nr | Bez | Standard St | Standard MaxWdh | BDEW St | BDEW MaxWdh | Ebene | Name |
|---|---|---|---|---|---|---|---|---|
| 0180 | | **SG4** | C | 99999 | D | 99999 | 1 | **Vorgangs-Identifikation** |
| 0410 | | **SG8** | C | 99999 | D | 1 | 2 | **Gemeinderabatt** |
| 0420 | 171 | **SEQ** | M | 1 | M | 1 | 2 | **Gemeinderabatt** |

| Bez | Name | Standard St Format | BDEW St Format | Anwendung / Bemerkung |
|---|---|---|---|---|
| SEQ | | | | |
| 1229 | Handlung, Code | C an..3 | R an..3 | **Z12 Gemeinderabatt** |

**Bemerkung:**
Hier erfolgt die Angabe zu einem Preisnachlass der Netznutzungsentgelte für den Eigenverbrauch von Gemeinden nach Konzessionsabgabenverordnung §3.

**Beispiel:**
```
SEQ+Z12'
```

Bez = Objekt-Bezeichner
Nr = Laufende Segmentnummer im Guide
MaxWdh = Maximale Wiederholung der Segmente/Gruppen
Zähler = Nummer der Segmente/Gruppen im Standard

St = Status
EDIFACT: M=Muss/Mandatory, C=Conditional
Anwendung: R=Erforderlich/Required, O=Optional,
D=Abhängig von/Dependent, N=Nicht benutzt/Not used

## Segmentlayout

| Zähler | Nr | Bez | Standard St | Standard MaxWdh | BDEW St | BDEW MaxWdh | Ebene | Name |
|---|---|---|---|---|---|---|---|---|
| 0180 | | **SG4** | C | 99999 | D | 99999 | 1 | **Vorgangs-Identifikation** |
| 0410 | | **SG8** | C | 99999 | D | 1 | 2 | **Gemeinderabatt** |
| 0450 | | **SG9** | C | 99 | M | 1 | 3 | **Gemeinderabatt** |
| 0460 | 172 | **QTY** | M | 1 | M | 1 | 3 | **Gemeinderabatt** |

| Bez | Name | Standard St | Standard Format | BDEW St | BDEW Format | Anwendung / Bemerkung |
|---|---|---|---|---|---|---|
| QTY | | | | | | |
| C186 | Mengenangaben | M | | M | | |
| 6063 | Menge, Qualifier | M | an..3 | M | an..3 | **Z16 Gemeinderabatt** |
| 6060 | Menge | M | an..35 | M | n..35 | *Mengenangabe in %* |
| 6411 | Maßeinheit, Code | C | an..8 | R | an..2 | **P1 Prozent** |

**Bemerkung:**
Hier erfolgt die Angabe zum Preisnachlass der Netznutzungsentgelte für den Eigenverbrauch von Gemeinden nach Konzessionsabgabenverordnung §3, der bis zu 10% betragen kann.

Hinweis:
DE6060:
Wenn kein Preisnachlass erfolgt, wird der Prozentwert von "0" übermittelt. Gleiches gilt, wenn per Stammdatenänderung ein Preisnachlass nicht länger vorhanden ist.
Wird der Gemeinderabatt nicht über die Netznutzungsabrechnung gegenüber dem Lieferanten weitergegeben erfolgt hier ebenfalls die Angabe von "0" Prozent.
Der Prozentsatz ist mit maximal zwei Nachkommastellen zu übermitteln.
Der Wert darf nicht negativ sein.

**Beispiel:**
```
QTY+Z16:0:P1'
```

Bez = Objekt-Bezeichner
Nr = Laufende Segmentnummer im Guide
MaxWdh = Maximale Wiederholung der Segmente/Gruppen
Zähler = Nummer der Segmente/Gruppen im Standard

St = Status
EDIFACT: M=Muss/Mandatory, C=Conditional
Anwendung: R=Erforderlich/Required, O=Optional, D=Abhängig von/Dependent, N=Nicht benutzt/Not used

## Segmentlayout

| Zähler | Nr | Bez | Standard St | Standard MaxWdh | BDEW St | BDEW MaxWdh | Ebene | Name |
|---|---|---|---|---|---|---|---|---|
| 0180 | | **SG4** | C | 99999 | D | 99999 | 1 | **Vorgangs-Identifikation** |
| 0410 | | **SG8** | C | 99999 | D | 99999 | 2 | **Daten der Tranche** |
| 0420 | 173 | **SEQ** | M | 1 | M | 1 | 2 | **Daten der Tranche** |

| Bez | Name | Standard St Format | BDEW St Format | Anwendung / Bemerkung |
|---|---|---|---|---|
| SEQ | | | | |
| 1229 | Handlung, Code | C an..3 | R an..3 | **Z15 Daten der Tranche** |

**Bemerkung:**
Dieses Segment wird benutzt, um die Segmentgruppe einzuleiten. Das Segment dient dazu die nachfolgenden Daten einem Meldepunkt zuzuordnen.

Die SG8 "Daten der Tranche" eines Vorgangs enthält alle Informationen, die sich auf eine einzelne Tranche in einem Vorgang beziehen.

**Beispiel:**
```
SEQ+Z15'
```

Bez = Objekt-Bezeichner
Nr = Laufende Segmentnummer im Guide
MaxWdh = Maximale Wiederholung der Segmente/Gruppen
Zähler = Nummer der Segmente/Gruppen im Standard

St = Status
EDIFACT: M=Muss/Mandatory, C=Conditional
Anwendung: R=Erforderlich/Required, O=Optional,
D=Abhängig von/Dependent, N=Nicht benutzt/Not used

## Segmentlayout

| Zähler | Nr | Bez | Standard St | Standard MaxWdh | BDEW St | BDEW MaxWdh | Ebene | Name |
|---|---|---|---|---|---|---|---|---|
| 0180 | | **SG4** | C | 99999 | D | 99999 | 1 | **Vorgangs-Identifikation** |
| 0410 | | **SG8** | C | 99999 | D | 99999 | 2 | **Daten der Tranche** |
| 0430 | 174 | **RFF** | C | 9 | D | 1 | 3 | **Referenz auf die ID der Tranche** |

| Bez | Name | Standard St Format | BDEW St Format | Anwendung / Bemerkung |
|---|---|---|---|---|
| RFF | | | | |
| C506 | Referenz | M | M | |
| 1153 | Referenz, Qualifier | M an..3 | M an..3 | **Z20 Tranche** |
| 1154 | Referenz, Identifikation | C an..70 | R an..70 | ID der Tranche |

**Bemerkung:**
Zur Referenzierung auf eine ID einer Tranche vom SG5 LOC+172 "Meldepunkt", sofern im AHB nichts Abweichendes angegeben.

**Beispiel:**
```
RFF+Z20:57685676748'
```

Bez = Objekt-Bezeichner
Nr = Laufende Segmentnummer im Guide
MaxWdh = Maximale Wiederholung der Segmente/Gruppen
Zähler = Nummer der Segmente/Gruppen im Standard

St = Status
EDIFACT: M=Muss/Mandatory, C=Conditional
Anwendung: R=Erforderlich/Required, O=Optional,
D=Abhängig von/Dependent, N=Nicht benutzt/Not used

## Segmentlayout

| Zähler | Nr | Bez | Standard St | Standard MaxWdh | BDEW St | BDEW MaxWdh | Ebene | Name |
|---|---|---|---|---|---|---|---|---|
| 0180 | | **SG4** | C | 99999 | D | 99999 | 1 | **Vorgangs-Identifikation** |
| 0410 | | **SG8** | C | 99999 | D | 99999 | 2 | **Daten der Tranche** |
| 0430 | 175 | **RFF** | C | 9 | D | 1 | 3 | **Referenz auf die Marktlokation der Tranche** |

| Bez | Name | Standard St Format | BDEW St Format | Anwendung / Bemerkung |
|---|---|---|---|---|
| RFF | | | | |
| C506 | Referenz | M | M | |
| 1153 | Referenz, Qualifier | M an..3 | M an..3 | **Z16 zugeordnete Marktlokation** |
| 1154 | Referenz, Identifikation | C an..70 | R an..70 | ID der Marktlokation |

**Bemerkung:**
Zur Referenzierung auf eine ID einer Marktlokation vom SG5 LOC+172 "Meldepunkt", sofern im AHB nichts Abweichendes angegeben.

**Beispiel:**
```
RFF+Z16:57685676748'
```

Bez = Objekt-Bezeichner
Nr = Laufende Segmentnummer im Guide
MaxWdh = Maximale Wiederholung der Segmente/Gruppen
Zähler = Nummer der Segmente/Gruppen im Standard

St = Status
EDIFACT: M=Muss/Mandatory, C=Conditional
Anwendung: R=Erforderlich/Required, O=Optional, D=Abhängig von/Dependent, N=Nicht benutzt/Not used

## Segmentlayout

| Zähler | Nr | Bez | Standard St | Standard MaxWdh | BDEW St | BDEW MaxWdh | Ebene | Name |
|---|---|---|---|---|---|---|---|---|
| 0180 | | **SG4** | C | 99999 | D | 99999 | 1 | **Vorgangs-Identifikation** |
| 0410 | | **SG8** | C | 99999 | D | 99999 | 2 | **Daten der Tranche** |
| 0450 | | **SG9** | C | 99 | D | 1 | 3 | **Tatsächlich bilanzierte Energiemenge** |
| 0460 | 176 | **QTY** | M | 1 | M | 1 | 3 | **Tatsächlich bilanzierte Energiemenge** |

| Bez | Name | Standard St | Standard Format | BDEW St | BDEW Format | Anwendung / Bemerkung |
|---|---|---|---|---|---|---|
| QTY | | | | | | |
| C186 | Mengenangaben | M | | M | | |
| 6063 | Menge, Qualifier | M | an..3 | M | an..3 | **Z07 Tatsächlich bilanzierte Energiemenge** |
| 6060 | Menge | M | an..35 | M | n..35 | Mengenangabe |
| 6411 | Maßeinheit, Code | C | an..8 | R | an..3 | **KWH Kilowattstunde** |

**Bemerkung:**
In diesem Segment wird die tatsächlich bilanzierte Energiemenge der Tranche übermittelt.

Hinweis:
DE6060:
Der Wert darf nicht negativ sein.

**Beispiel:**
```
QTY+Z07:6517:KWH'
```

Bez = Objekt-Bezeichner
Nr = Laufende Segmentnummer im Guide
MaxWdh = Maximale Wiederholung der Segmente/Gruppen
Zähler = Nummer der Segmente/Gruppen im Standard

St = Status
EDIFACT: M=Muss/Mandatory, C=Conditional
Anwendung: R=Erforderlich/Required, O=Optional,
D=Abhängig von/Dependent, N=Nicht benutzt/Not used

## Segmentlayout

| Zähler | Nr | Bez | Standard St | Standard MaxWdh | BDEW St | BDEW MaxWdh | Ebene | Name |
|---|---|---|---|---|---|---|---|---|
| 0180 | | **SG4** | C | 99999 | D | 99999 | 1 | **Vorgangs-Identifikation** |
| 0410 | | **SG8** | C | 99999 | D | 99999 | 2 | **Daten der Tranche** |
| 0450 | | **SG9** | C | 99 | D | 1 | 3 | **Tranchengröße** |
| 0460 | 177 | **QTY** | M | 1 | M | 1 | 3 | **Prozentualer Anteil der Tranche an der erzeugenden Marktlokation** |

| | | Standard | BDEW | |
|---|---|---|---|---|
| Bez | Name | St Format | St Format | Anwendung / Bemerkung |
| QTY | | | | |
| C186 | Mengenangaben | M | M | |
| 6063 | Menge, Qualifier | M an..3 | M an..3 | **11 Aufteilungsmenge** |
| 6060 | Menge | M an..35 | M n..35 | Mengenangabe in % |
| 6411 | Maßeinheit, Code | C an..8 | R an..2 | **P1 Prozent** |

**Bemerkung:**

Hinweis:
DE6060:
Die Mengenangabe erfolgt in Prozent. Es wird die Teilmenge der erzeugten Energiemenge einer erzeugenden Marktlokation angegeben, die von einem LF aufgenommen wird. Damit kann eine Aufteilung der gesamten Menge einer erzeugenden Marktlokation auf mehrere LF in Tranchen erfolgen. Die Angabe der Teilmenge kann maximal zwei Nachkommastellen haben. Der Wert muss größer 0 und kleiner oder gleich 100 sein.

**Beispiel:**
```
QTY+11:50:P1'
```

Bez = Objekt-Bezeichner
Nr = Laufende Segmentnummer im Guide
MaxWdh = Maximale Wiederholung der Segmente/Gruppen
Zähler = Nummer der Segmente/Gruppen im Standard

St = Status
EDIFACT: M=Muss/Mandatory, C=Conditional
Anwendung: R=Erforderlich/Required, O=Optional, D=Abhängig von/Dependent, N=Nicht benutzt/Not used

## Segmentlayout

| Zähler | Nr | Bez | Standard St | Standard MaxWdh | BDEW St | BDEW MaxWdh | Ebene | Name |
|---|---|---|---|---|---|---|---|---|
| 0180 | | **SG4** | C | 99999 | D | 99999 | 1 | **Vorgangs-Identifikation** |
| 0410 | | **SG8** | C | 99999 | D | 99999 | 2 | **Daten der Tranche** |
| 0500 | | **SG10** | C | 99 | D | 1 | 3 | **Zugeordnete Marktpartner** |
| 0510 | 178 | **CCI** | M | 1 | M | 1 | 3 | **Zugeordnete Marktpartner** |

| | | Standard | | BDEW | | |
|---|---|---|---|---|---|---|
| Bez | Name | St | Format | St | Format | Anwendung / Bemerkung |
| CCI | | | | | | |
| 7059 | Klassentyp, Code | C | an..3 | N | | Nicht benutzt |
| C502 | Einzelheiten zu Maßangaben | C | | N | | |
| 6313 | Gemessene Dimension, Code | C | an..3 | N | | Nicht benutzt |
| C240 | Merkmalsbeschreibung | C | | R | | |
| 7037 | Merkmal, Code | M | an..17 | M | an..3 | **ZB3 Zugeordneter Marktpartner** |

**Bemerkung:**
Dieses Segment dient zur Angabe der zugeordneten Marktpartner zu einer Tranche

**Beispiel:**
```
CCI+++ZB3'
```

Bez = Objekt-Bezeichner
Nr = Laufende Segmentnummer im Guide
MaxWdh = Maximale Wiederholung der Segmente/Gruppen
Zähler = Nummer der Segmente/Gruppen im Standard

St = Status
EDIFACT: M=Muss/Mandatory, C=Conditional
Anwendung: R=Erforderlich/Required, O=Optional,
D=Abhängig von/Dependent, N=Nicht benutzt/Not used

## Segmentlayout

| Zähler | Nr | Bez | Standard St | Standard MaxWdh | BDEW St | BDEW MaxWdh | Ebene | Name |
|---|---|---|---|---|---|---|---|---|
| 0180 | | **SG4** | C | 99999 | D | 99999 | 1 | **Vorgangs-Identifikation** |
| 0410 | | **SG8** | C | 99999 | D | 99999 | 2 | **Daten der Tranche** |
| 0500 | | **SG10** | C | 99 | D | 1 | 3 | **Zugeordnete Marktpartner** |
| 0520 | 179 | **CAV** | C | 99 | R | 1 | 4 | **Lieferant** |

| | | Standard | | BDEW | | |
|---|---|---|---|---|---|---|
| Bez | Name | St | Format | St | Format | Anwendung / Bemerkung |
| CAV | | | | | | |
| C889 | Merkmalswert | M | | M | | |
| 7111 | Merkmalswert, Code | C | an..3 | R | an..3 | **Z89 LF** |
| 1131 | Codeliste, Code | C | an..17 | R | an..17 | MP-ID |

**Bemerkung:**
Dieses Segment dient zur Angabe des Lieferanten, der der Tranche zugeordnet ist.

**Beispiel:**
```
CAV+Z89:1234567890128'
```

Bez = Objekt-Bezeichner
Nr = Laufende Segmentnummer im Guide
MaxWdh = Maximale Wiederholung der Segmente/Gruppen
Zähler = Nummer der Segmente/Gruppen im Standard

St = Status
EDIFACT: M=Muss/Mandatory, C=Conditional
Anwendung: R=Erforderlich/Required, O=Optional,
D=Abhängig von/Dependent, N=Nicht benutzt/Not used

## Segmentlayout

| Zähler | Nr | Bez | Standard St | Standard MaxWdh | BDEW St | BDEW MaxWdh | Ebene | Name |
|---|---|---|---|---|---|---|---|---|
| 0180 | | **SG4** | C | 99999 | D | 99999 | 1 | **Vorgangs-Identifikation** |
| 0410 | | **SG8** | C | 99999 | D | 99999 | 2 | **Daten der Tranche** |
| 0500 | | **SG10** | C | 99 | D | 1 | 3 | **Bilanzierungsrelevanz der Tranche** |
| 0510 | 180 | **CCI** | M | 1 | M | 1 | 3 | **Bilanzierungsrelevanz der Tranche** |

| Bez | Name | Standard St Format | BDEW St Format | Anwendung / Bemerkung |
|---|---|---|---|---|
| CCI | | | | |
| 7059 | Klassentyp, Code | C an..3 | R an..3 | **Z01 Verwendungsumfang** |
| C502 | Einzelheiten zu Maßangaben | C | N | |
| 6313 | Gemessene Dimension, Code | C an..3 | N | Nicht benutzt |
| C240 | Merkmalsbeschreibung | C | R | |
| 7037 | Merkmal, Code | M an..17 | M an..3 | Bilanzierungsrelevanz der Tranche<br>**Z67 Bisheriger Identifikator und zukünftiger Identifikator**<br>**Z68 Bisheriger Identifikator und zukünftig nicht genutzt**<br>**Z69 Bisher nicht genutzt und zukünftiger Identifikator** |

**Bemerkung:**
Mit diesem Segment wird mitgeteilt ob eine 100% Tranche bisher für die Bilanzierung relevant war, zukünftig noch ist oder zukünftig erstmals sein wird.

**Beispiel:**
```
CCI+Z01++Z68'
```

Bez = Objekt-Bezeichner
Nr = Laufende Segmentnummer im Guide
MaxWdh = Maximale Wiederholung der Segmente/Gruppen
Zähler = Nummer der Segmente/Gruppen im Standard

St = Status
EDIFACT: M=Muss/Mandatory, C=Conditional
Anwendung: R=Erforderlich/Required, O=Optional, D=Abhängig von/Dependent, N=Nicht benutzt/Not used

## Segmentlayout

| Zähler | Nr | Bez | Standard St | Standard MaxWdh | BDEW St | BDEW MaxWdh | Ebene | Name |
|---|---|---|---|---|---|---|---|---|
| 0180 | | **SG4** | C | 99999 | D | 99999 | 1 | **Vorgangs-Identifikation** |
| 0410 | | **SG8** | C | 99999 | D | 99999 | 2 | **Daten der Tranche** |
| 0500 | | **SG10** | C | 99 | D | 1 | 3 | **Bilanzkreis** |
| 0510 | 181 | **CCI** | M | 1 | M | 1 | 3 | **Bilanzkreis** |

| | | Standard | | BDEW | | |
|---|---|---|---|---|---|---|
| Bez | Name | St | Format | St | Format | Anwendung / Bemerkung |
| CCI | | | | | | |
| 7059 | Klassentyp, Code | C | an..3 | R | an..3 | **Z19 Bilanzkreis** |
| C502 | Einzelheiten zu Maßangaben | C | | N | | |
| 6313 | Gemessene Dimension, Code | C | an..3 | N | | Nicht benutzt |
| C240 | Merkmalsbeschreibung | C | | R | | |
| 7037 | Merkmal, Code | M | an..17 | M | an..17 | Bilanzkreis |

**Bemerkung:**

**Beispiel:**

```
CCI+Z19++NCHB999123220000'
```

Bez = Objekt-Bezeichner
Nr = Laufende Segmentnummer im Guide
MaxWdh = Maximale Wiederholung der Segmente/Gruppen
Zähler = Nummer der Segmente/Gruppen im Standard

St = Status
EDIFACT: M=Muss/Mandatory, C=Conditional
Anwendung: R=Erforderlich/Required, O=Optional,
D=Abhängig von/Dependent, N=Nicht benutzt/Not used

## Segmentlayout

| Zähler | Nr | Bez | Standard St | Standard MaxWdh | BDEW St | BDEW MaxWdh | Ebene | Name |
|---|---|---|---|---|---|---|---|---|
| 0180 | | **SG4** | C | 99999 | D | 99999 | 1 | **Vorgangs-Identifikation** |
| 0410 | | **SG8** | C | 99999 | D | 99999 | 2 | **Daten der Tranche** |
| 0500 | | **SG10** | C | 99 | D | 1 | 3 | **Empfänger der Vergütung zur Einspeisung** |
| 0510 | 182 | **CCI** | M | 1 | M | 1 | 3 | **Empfänger der Vergütung zur Einspeisung** |

| | | Standard | | BDEW | | |
|---|---|---|---|---|---|---|
| Bez | Name | St | Format | St | Format | Anwendung / Bemerkung |
| CCI | | | | | | |
| 7059 | Klassentyp, Code | C | an..3 | N | | Nicht benutzt |
| C502 | Einzelheiten zu Maßangaben | C | | N | | |
| 6313 | Gemessene Dimension, Code | C | an..3 | N | | Nicht benutzt |
| C240 | Merkmalsbeschreibung | C | | R | | |
| 7037 | Merkmal, Code | M | an..17 | R | an..3 | **Z89 Empfänger der Vergütung** |

**Bemerkung:**

**Beispiel:**

```
CCI+++Z89'
```

Bez = Objekt-Bezeichner
Nr = Laufende Segmentnummer im Guide
MaxWdh = Maximale Wiederholung der Segmente/Gruppen
Zähler = Nummer der Segmente/Gruppen im Standard

St = Status
EDIFACT: M=Muss/Mandatory, C=Conditional
Anwendung: R=Erforderlich/Required, O=Optional,
D=Abhängig von/Dependent, N=Nicht benutzt/Not used

## Segmentlayout

| Zähler | Nr | Bez | Standard St | Standard MaxWdh | BDEW St | BDEW MaxWdh | Ebene | Name |
|---|---|---|---|---|---|---|---|---|
| 0180 | | **SG4** | C | 99999 | D | 99999 | 1 | **Vorgangs-Identifikation** |
| 0410 | | **SG8** | C | 99999 | D | 99999 | 2 | **Daten der Tranche** |
| 0500 | | **SG10** | C | 99 | D | 1 | 3 | **Empfänger der Vergütung zur Einspeisung** |
| 0520 | 183 | **CAV** | C | 99 | R | 1 | 4 | **Empfänger der Vergütung zur Einspeisung** |

| | | Standard | | BDEW | | |
|---|---|---|---|---|---|---|
| Bez | Name | St | Format | St | Format | Anwendung / Bemerkung |
| CAV | | | | | | |
| C889 | Merkmalswert | M | | M | | |
| 7111 | Merkmalswert, Code | C | an..3 | N | | Nicht benutzt |
| 1131 | Codeliste, Code | C | an..17 | N | | Nicht benutzt |
| 3055 | Verantwortliche Stelle für die Codepflege, Code | C | an..3 | N | | Nicht benutzt |
| 7110 | Merkmalswert | C | an..35 | R | an..3 | Empfänger der Vergütung zur Einspeisung<br>**Z10 Kunde**<br>**Z11 Lieferant** |

**Bemerkung:**

**Beispiel:**

```
CAV+:::Z10'
```

Bez = Objekt-Bezeichner
Nr = Laufende Segmentnummer im Guide
MaxWdh = Maximale Wiederholung der Segmente/Gruppen
Zähler = Nummer der Segmente/Gruppen im Standard

St = Status
EDIFACT: M=Muss/Mandatory, C=Conditional
Anwendung: R=Erforderlich/Required, O=Optional,
D=Abhängig von/Dependent, N=Nicht benutzt/Not used

## Segmentlayout

| Zähler | Nr | Bez | Standard St | Standard MaxWdh | BDEW St | BDEW MaxWdh | Ebene | Name |
|---|---|---|---|---|---|---|---|---|
| 0180 | | **SG4** | C | 99999 | D | 99999 | 1 | **Vorgangs-Identifikation** |
| 0410 | | **SG8** | C | 99999 | D | 99999 | 2 | **Daten der Tranche der beteiligten Marktrolle** |
| 0420 | 184 | **SEQ** | M | 1 | M | 1 | 2 | **Daten der Tranche der beteiligten Marktrolle** |

| Bez | Name | Standard St Format | BDEW St Format | Anwendung / Bemerkung |
|---|---|---|---|---|
| SEQ | | | | |
| 1229 | Handlung, Code | C an..3 | R an..3 | **Z31 Daten der Tranche der beteiligten Marktrolle** |

**Bemerkung:**
Dieses Segment wird benutzt, um die Segmentgruppe einzuleiten. Das Segment dient dazu die nachfolgenden Daten einer beteiligten Marktrolle anzuzeigen.
- Im Rahmen der Datensynchronisation zwischen NB, LF und ÜNB werden hier die Daten des LF übermittelt.
- Im Rahmen der DZÜ Liste zwischen NB und ÜNB werden hier die Daten des NB übermittelt.

Die SG8 "Daten der Tranche der beteiligten Marktrolle" eines Vorgangs enthält alle Informationen, die sich aus der Sicht des beteiligten Marktpartners auf eine einzelne Tranche in einem Vorgang beziehen.

**Beispiel:**
```
SEQ+Z31'
```

Bez = Objekt-Bezeichner
Nr = Laufende Segmentnummer im Guide
MaxWdh = Maximale Wiederholung der Segmente/Gruppen
Zähler = Nummer der Segmente/Gruppen im Standard

St = Status
EDIFACT: M=Muss/Mandatory, C=Conditional
Anwendung: R=Erforderlich/Required, O=Optional, D=Abhängig von/Dependent, N=Nicht benutzt/Not used

## Segmentlayout

| Zähler | Nr | Bez | Standard St | Standard MaxWdh | BDEW St | BDEW MaxWdh | Ebene | Name |
|---|---|---|---|---|---|---|---|---|
| 0180 | | **SG4** | C | 99999 | D | 99999 | 1 | **Vorgangs-Identifikation** |
| 0410 | | **SG8** | C | 99999 | D | 99999 | 2 | **Daten der Tranche der beteiligten Marktrolle** |
| 0500 | | **SG10** | C | 99 | R | 1 | 3 | **Bilanzkreis** |
| 0510 | 185 | **CCI** | M | 1 | M | 1 | 3 | **Bilanzkreis** |

| | | Standard | | BDEW | | |
|---|---|---|---|---|---|---|
| Bez | Name | St | Format | St | Format | Anwendung / Bemerkung |
| CCI | | | | | | |
| 7059 | Klassentyp, Code | C | an..3 | R | an..3 | **Z19 Bilanzkreis** |
| C502 | Einzelheiten zu Maßangaben | C | | N | | |
| 6313 | Gemessene Dimension, Code | C | an..3 | N | | Nicht benutzt |
| C240 | Merkmalsbeschreibung | C | | R | | |
| 7037 | Merkmal, Code | M | an..17 | M | an..17 | Bilanzkreis |

**Bemerkung:**

**Beispiel:**

```
CCI+Z19++NCHB999123220000'
```

Bez = Objekt-Bezeichner
Nr = Laufende Segmentnummer im Guide
MaxWdh = Maximale Wiederholung der Segmente/Gruppen
Zähler = Nummer der Segmente/Gruppen im Standard

St = Status
EDIFACT: M=Muss/Mandatory, C=Conditional
Anwendung: R=Erforderlich/Required, O=Optional,
D=Abhängig von/Dependent, N=Nicht benutzt/Not used

## Segmentlayout

| Zähler | Nr | Bez | Standard St | Standard MaxWdh | BDEW St | BDEW MaxWdh | Ebene | Name |
|---|---|---|---|---|---|---|---|---|
| 0180 | | **SG4** | C | 99999 | D | 99999 | 1 | **Vorgangs-Identifikation** |
| 0410 | | **SG8** | C | 99999 | D | 99999 | 2 | **Erforderliche OBIS-Daten der Tranche** |
| 0420 | 186 | **SEQ** | M | 1 | M | 1 | 2 | **Erforderliche OBIS-Daten der Tranche** |

| | | Standard | BDEW | |
|---|---|---|---|---|
| Bez | Name | St Format | St Format | Anwendung / Bemerkung |
| SEQ | | | | |
| 1229 | Handlung, Code | C an..3 | R an..3 | **Z16 Erforderliche OBIS-Daten der Tranche** |

**Bemerkung:**
Mit den erforderlichen OBIS-Daten der Tranche wird dem MSB mitgeteilt, für welche Register, identifiziert anhand ihrer OBIS-Kennzahlen die im Segment CCI+Z26 genannte Marktrolle Werte zur Tranche erwartet.

Werden Werte für unterschiedliche OBIS-Kennzahlen an der Tranche erwartet, so ist diese Segmentgruppe für jede einzelne OBIS-Kennzahl zu wiederholen und zu übermitteln

**Beispiel:**
```
SEQ+Z16'
```

Bez = Objekt-Bezeichner
Nr = Laufende Segmentnummer im Guide
MaxWdh = Maximale Wiederholung der Segmente/Gruppen
Zähler = Nummer der Segmente/Gruppen im Standard

St = Status
EDIFACT: M=Muss/Mandatory, C=Conditional
Anwendung: R=Erforderlich/Required, O=Optional,
D=Abhängig von/Dependent, N=Nicht benutzt/Not used

## Segmentlayout

| Zähler | Nr | Bez | Standard St | Standard MaxWdh | BDEW St | BDEW MaxWdh | Ebene | Name |
|---|---|---|---|---|---|---|---|---|
| 0180 | | **SG4** | C | 99999 | D | 99999 | 1 | **Vorgangs-Identifikation** |
| 0410 | | **SG8** | C | 99999 | D | 99999 | 2 | **Erforderliche OBIS-Daten der Tranche** |
| 0430 | 187 | **RFF** | C | 9 | R | 1 | 3 | **Referenz auf die ID der Tranche** |

| Bez | Name | Standard St Format | BDEW St Format | Anwendung / Bemerkung |
|---|---|---|---|---|
| RFF | | | | |
| C506 | Referenz | M | M | |
| 1153 | Referenz, Qualifier | M an..3 | M an..3 | **Z20 Tranche** |
| 1154 | Referenz, Identifikation | C an..70 | R an..70 | ID einer Tranche |

**Bemerkung:**
Zur Referenzierung auf eine ID einer Tranche vom SG5 LOC+172 "Meldepunkt".
Ein Register kann nur einer Tranche zugeordnet werden. Das bedeutet: Eine OBIS-Kennzahl, die in einer SG8 "Erforderliche OBIS-Daten der Tranche" aufgeführt ist, kann nur einer ID einer Tranche zugeordnet werden.

Hinweis:
Wenn in einem Vorgang mehrere Meldepunkte (Marktlokation / Messlokation / Tranche / MaBiS-ZP) mit den gleichen OBIS-Kennzahlen vorhanden sind, muss jeder Meldepunkt für jede ihm zuzuordnende OBIS ein separates dafür vorgesehenes SG8 inkl. Referenz auf die entsprechende ID enthalten sein.

**Beispiel:**
```
RFF+Z20:57685676748'
```

Bez = Objekt-Bezeichner
Nr = Laufende Segmentnummer im Guide
MaxWdh = Maximale Wiederholung der Segmente/Gruppen
Zähler = Nummer der Segmente/Gruppen im Standard

St = Status
EDIFACT: M=Muss/Mandatory, C=Conditional
Anwendung: R=Erforderlich/Required, O=Optional, D=Abhängig von/Dependent, N=Nicht benutzt/Not used

## Segmentlayout

| Zähler | Nr | Bez | Standard St | Standard MaxWdh | BDEW St | BDEW MaxWdh | Ebene | Name |
|---|---|---|---|---|---|---|---|---|
| 0180 | | **SG4** | C | 99999 | D | 99999 | 1 | **Vorgangs-Identifikation** |
| 0410 | | **SG8** | C | 99999 | D | 99999 | 2 | **Erforderliche OBIS-Daten der Tranche** |
| 0440 | 188 | **PIA** | C | 9 | R | 1 | 3 | **OBIS-Kennzahl der Tranche** |

| | | Standard | BDEW | |
|---|---|---|---|---|
| Bez | Name | St Format | St Format | Anwendung / Bemerkung |
| PIA | | | | |
| 4347 | Produkt-/Erzeugnisnummer, Qualifier | M an..3 | M an..3 | **5 Produktidentifikation** |
| C212 | Waren-/Leistungsnummer, Identifikation | M | M | *Art der Messwerte (OBIS-Kennzahlen)* |
| 7140 | Produkt-/Leistungsnummer | C an..35 | R an..35 | OBIS-Kennzahl |
| 7143 | Art der Produkt-/ Leistungsnummer, Code | C an..3 | R an..3 | **SRW OBIS-Kennzahl** |

**Bemerkung:**
Dieses Segment wird benutzt, um die Produktidentifikation beim Austausch von Daten zu Energiemengen innerhalb der deutschen Energiewirtschaft zu gewährleisten.
Diese Identifikation, die Beschreibung und die strukturelle Zuordnung der Werte erfolgt durch OBIS-Kennzahlen.

In dieser Segmentgruppe wird der erforderliche Mindestumfang an Messwerten an der Tranche angegeben.

DE 7140: Es wird die OBIS-Kennzahl gemäß EDI@Energy Codeliste der OBIS-Kennzahlen und Medien angegeben. Die Einheiten (kWh, kvarh) sind implizit in der OBIS-Kennzahl enthalten.

**Beispiel:**
```
PIA+5+1-1?:2.29.0:SRW'
```

Bez = Objekt-Bezeichner
Nr = Laufende Segmentnummer im Guide
MaxWdh = Maximale Wiederholung der Segmente/Gruppen
Zähler = Nummer der Segmente/Gruppen im Standard

St = Status
EDIFACT: M=Muss/Mandatory, C=Conditional
Anwendung: R=Erforderlich/Required, O=Optional, D=Abhängig von/Dependent, N=Nicht benutzt/Not used

## Segmentlayout

| Zähler | Nr | Bez | Standard St | Standard MaxWdh | BDEW St | BDEW MaxWdh | Ebene | Name |
|---|---|---|---|---|---|---|---|---|
| 0180 | | **SG4** | C | 99999 | D | 99999 | 1 | **Vorgangs-Identifikation** |
| 0410 | | **SG8** | C | 99999 | D | 99999 | 2 | **Erforderliche OBIS-Daten der Tranche** |
| 0500 | | **SG10** | C | 99 | R | 3 | 3 | **OBIS Daten für Marktrolle relevant** |
| 0510 | 189 | **CCI** | M | 1 | M | 1 | 3 | **OBIS Daten für Marktrolle relevant** |

| | | Standard | BDEW | |
|---|---|---|---|---|
| Bez | Name | St Format | St Format | Anwendung / Bemerkung |
| CCI | | | | |
| 7059 | Klassentyp, Code | C an..3 | R an..3 | **Z26 OBIS Daten für Marktrolle relevant** |
| C502 | Einzelheiten zu Maßangaben | C | N | |
| 6313 | Gemessene Dimension, Code | C an..3 | N | Nicht benutzt |
| C240 | Merkmalsbeschreibung | C | R | |
| 7037 | Merkmal, Code | M an..17 | R an..3 | Marktrolle<br>**ZA7 LF**<br>**ZA8 NB**<br>**ZA9 ÜNB** |

**Bemerkung:**
Dieses Segment dient zur Identifizierung der Marktrolle an der Marktlokation, der die Werte der im PIA genannten OBIS-Kennzahl vom MSB der Marktlokation zu übermitteln sind.
Der MSB der Marktlokation muss sowohl die Werte der OBIS Kennzahl der Marktlokation als auch die zu grundeliegenden Werte der Messlokation an den Marktpartner in der hier genannte Marktrolle an der Marktlokation übermitteln.

**Beispiel:**
```
CCI+Z26++ZA8'
```

Bez = Objekt-Bezeichner
Nr = Laufende Segmentnummer im Guide
MaxWdh = Maximale Wiederholung der Segmente/Gruppen
Zähler = Nummer der Segmente/Gruppen im Standard

St = Status
EDIFACT: M=Muss/Mandatory, C=Conditional
Anwendung: R=Erforderlich/Required, O=Optional, D=Abhängig von/Dependent, N=Nicht benutzt/Not used

## Segmentlayout

| Zähler | Nr | Bez | Standard St | Standard MaxWdh | BDEW St | BDEW MaxWdh | Ebene | Name |
|---|---|---|---|---|---|---|---|---|
| 0180 | | **SG4** | C | 99999 | D | 99999 | 1 | **Vorgangs-Identifikation** |
| 0410 | | **SG8** | C | 99999 | D | 99999 | 2 | **Erforderliche OBIS-Daten der Tranche** |
| 0500 | | **SG10** | C | 99 | R | 3 | 3 | **OBIS Daten für Marktrolle relevant** |
| 0520 | 190 | **CAV** | C | 99 | R | 2 | 4 | **Verwendungszweck der Werte** |

| Bez | Name | Standard St Format | BDEW St Format | Anwendung / Bemerkung |
|---|---|---|---|---|
| CAV | | | | |
| C889 | Merkmalswert | M | M | |
| 7111 | Merkmalswert, Code | C an..3 | R an..3 | **Z47 Endkundenabrechnung**<br>**Z85 Bilanzkreisabrechnung**<br>**Z92 Übermittlung an das HKNR**<br>**ZB5 Zur Ermittlung der Ausgeglichenheit von Bilanzkreisen** |

**Bemerkung:**

**Beispiel:**
```
CAV+Z85'
```

Bez = Objekt-Bezeichner
Nr = Laufende Segmentnummer im Guide
MaxWdh = Maximale Wiederholung der Segmente/Gruppen
Zähler = Nummer der Segmente/Gruppen im Standard

St = Status
EDIFACT: M=Muss/Mandatory, C=Conditional
Anwendung: R=Erforderlich/Required, O=Optional,
D=Abhängig von/Dependent, N=Nicht benutzt/Not used

## Segmentlayout

| Zähler | Nr | Bez | Standard St | Standard MaxWdh | BDEW St | BDEW MaxWdh | Ebene | Name |
|---|---|---|---|---|---|---|---|---|
| 0180 | | **SG4** | C | 99999 | D | 99999 | 1 | **Vorgangs-Identifikation** |
| 0410 | | **SG8** | C | 99999 | D | 99999 | 2 | **OBIS-Daten der Tranche** |
| 0420 | 191 | **SEQ** | M | 1 | M | 1 | 2 | **OBIS-Daten der Tranche** |

| Bez | Name | Standard St | Standard Format | BDEW St | BDEW Format | Anwendung / Bemerkung |
|---|---|---|---|---|---|---|
| SEQ | | | | | | |
| 1229 | Handlung, Code | C | an..3 | R | an..3 | **Z17 OBIS-Daten der Tranche** |

**Bemerkung:**
Dieses Segment wird benutzt, um die Segmentgruppe einzuleiten. Das Segment dient dazu die nachfolgenden Daten einem Objekt zuzuordnen.
Die OBIS-Daten eines Vorgangs enthalten alle Informationen, die sich auf das Register mit der angegebenen OBIS-Kennzahl einer Tranche beziehen.
Enthält ein Vorgang mehrere Register und somit mehrere OBIS-Kennzahlen, so ist diese Segmentgruppe für jedes einzelne Register und damit jede einzelne OBIS-Kennzahl zu wiederholen und zu übermitteln.

**Beispiel:**
```
SEQ+Z17'
```

Bez = Objekt-Bezeichner
Nr = Laufende Segmentnummer im Guide
MaxWdh = Maximale Wiederholung der Segmente/Gruppen
Zähler = Nummer der Segmente/Gruppen im Standard

St = Status
EDIFACT: M=Muss/Mandatory, C=Conditional
Anwendung: R=Erforderlich/Required, O=Optional, D=Abhängig von/Dependent, N=Nicht benutzt/Not used

## Segmentlayout

| Zähler | Nr | Bez | Standard St | Standard MaxWdh | BDEW St | BDEW MaxWdh | Ebene | Name |
|---|---|---|---|---|---|---|---|---|
| 0180 | | **SG4** | C | 99999 | D | 99999 | 1 | **Vorgangs-Identifikation** |
| 0410 | | **SG8** | C | 99999 | D | 99999 | 2 | **OBIS-Daten der Tranche** |
| 0430 | 192 | **RFF** | C | 9 | D | 1 | 3 | **Referenz auf die ID einer Tranche** |

| Bez | Name | Standard St Format | BDEW St Format | Anwendung / Bemerkung |
|---|---|---|---|---|
| RFF | | | | |
| C506 | Referenz | M | M | |
| 1153 | Referenz, Qualifier | M an..3 | M an..3 | **Z20 Tranche** |
| 1154 | Referenz, Identifikation | C an..70 | R an..70 | ID einer Tranche |

**Bemerkung:**
Zur Referenzierung auf eine ID einer Tranche vom SG5 LOC+172 "Meldepunkt".
Ein Register kann nur einer Tranche zugeordnet werden. Das bedeutet: Wenn in einem Vorgang mehrere Meldepunkte (Tranchen) mit den gleichen OBIS-Kennzahlen vorhanden sind, muss jeder Meldepunkt für jede ihm zuzuordnende OBIS ein separates SG8 SEQ „OBIS-Daten“ inkl. Referenz auf den entsprechende ID enthalten sein.

**Beispiel:**
```
RFF+Z20:57685676748'
```

Bez = Objekt-Bezeichner
Nr = Laufende Segmentnummer im Guide
MaxWdh = Maximale Wiederholung der Segmente/Gruppen
Zähler = Nummer der Segmente/Gruppen im Standard

St = Status
EDIFACT: M=Muss/Mandatory, C=Conditional
Anwendung: R=Erforderlich/Required, O=Optional,
D=Abhängig von/Dependent, N=Nicht benutzt/Not used

## Segmentlayout

| Zähler | Nr | Bez | Standard St | Standard MaxWdh | BDEW St | BDEW MaxWdh | Ebene | Name |
|---|---|---|---|---|---|---|---|---|
| 0180 | | **SG4** | C | 99999 | D | 99999 | 1 | **Vorgangs-Identifikation** |
| 0410 | | **SG8** | C | 99999 | D | 99999 | 2 | **OBIS-Daten der Tranche** |
| 0440 | 193 | **PIA** | C | 9 | R | 1 | 3 | **OBIS-Kennzahl der Tranche** |

| | | Standard | BDEW | |
|---|---|---|---|---|
| Bez | Name | St Format | St Format | Anwendung / Bemerkung |
| PIA | | | | |
| 4347 | Produkt-/Erzeugnisnummer, Qualifier | M an..3 | M an..3 | **5 Produktidentifikation** |
| C212 | Waren-/Leistungsnummer, Identifikation | M | M | *Art der Messwerte (OBIS-Kennzahlen)* |
| 7140 | Produkt-/Leistungsnummer | C an..35 | R an..35 | OBIS-Kennzahl der Tranche |
| 7143 | Art der Produkt-/ Leistungsnummer, Code | C an..3 | R an..3 | **SRW OBIS-Kennzahl** |

**Bemerkung:**
Dieses Segment wird benutzt, um die Produktidentifikation beim Austausch von Daten zu Energiemengen innerhalb der deutschen Energiewirtschaft zu gewährleisten.
Diese Identifikation, die Beschreibung und die strukturelle Zuordnung der Werte erfolgt durch OBIS-Kennzahlen.

DE 7140: Es wird die OBIS-Kennzahl gemäß EDI@Energy Codeliste der OBIS-Kennzahlen und Medien angegeben. Die Einheiten (kWh, kvarh) sind implizit in der OBIS-Kennzahl enthalten.

**Beispiel:**
```
PIA+5+1-1?:2.29.0:SRW'
```

Bez = Objekt-Bezeichner
Nr = Laufende Segmentnummer im Guide
MaxWdh = Maximale Wiederholung der Segmente/Gruppen
Zähler = Nummer der Segmente/Gruppen im Standard

St = Status
EDIFACT: M=Muss/Mandatory, C=Conditional
Anwendung: R=Erforderlich/Required, O=Optional, D=Abhängig von/Dependent, N=Nicht benutzt/Not used

## Segmentlayout

| Zähler | Nr | Bez | Standard St | Standard MaxWdh | BDEW St | BDEW MaxWdh | Ebene | Name |
|---|---|---|---|---|---|---|---|---|
| 0180 | | **SG4** | C | 99999 | D | 99999 | 1 | **Vorgangs-Identifikation** |
| 0410 | | **SG8** | C | 99999 | D | 99999 | 2 | **OBIS-Daten der Tranche** |
| 0500 | | **SG10** | C | 99 | D | 3 | 3 | **OBIS Daten für Marktrolle relevant** |
| 0510 | 194 | **CCI** | M | 1 | M | 1 | 3 | **OBIS Daten für Marktrolle relevant** |

| Bez | Name | Standard St Format | BDEW St Format | Anwendung / Bemerkung |
|---|---|---|---|---|
| CCI | | | | |
| 7059 | Klassentyp, Code | C an..3 | R an..3 | **Z26 OBIS Daten für Marktrolle relevant** |
| C502 | Einzelheiten zu Maßangaben | C | N | |
| 6313 | Gemessene Dimension, Code | C an..3 | N | Nicht benutzt |
| C240 | Merkmalsbeschreibung | C | R | |
| 7037 | Merkmal, Code | M an..17 | R an..3 | Marktrolle<br>**ZA7 LF**<br>**ZA8 NB**<br>**ZA9 ÜNB** |

**Bemerkung:**
Dieses Segment dient zur Identifizierung der Marktrolle in der sich der Marktpartner an der Marktlokation befinden muss, an den die Werte der im PIA genannten OBIS-Kennzahl vom MSB der Marktlokation zu übermitteln sind.

**Beispiel:**
```
CCI+Z26++ZA8'
```

Bez = Objekt-Bezeichner
Nr = Laufende Segmentnummer im Guide
MaxWdh = Maximale Wiederholung der Segmente/Gruppen
Zähler = Nummer der Segmente/Gruppen im Standard

St = Status
EDIFACT: M=Muss/Mandatory, C=Conditional
Anwendung: R=Erforderlich/Required, O=Optional,
D=Abhängig von/Dependent, N=Nicht benutzt/Not used

## Segmentlayout

| Zähler | Nr | Bez | Standard St | Standard MaxWdh | BDEW St | BDEW MaxWdh | Ebene | Name |
|---|---|---|---|---|---|---|---|---|
| 0180 | | **SG4** | C | 99999 | D | 99999 | 1 | **Vorgangs-Identifikation** |
| 0410 | | **SG8** | C | 99999 | D | 99999 | 2 | **OBIS-Daten der Tranche** |
| 0500 | | **SG10** | C | 99 | D | 3 | 3 | **OBIS Daten für Marktrolle relevant** |
| 0520 | 195 | **CAV** | C | 99 | R | 2 | 4 | **Verwendungszweck der Werte** |

| Bez | Name | Standard St | Standard Format | BDEW St | BDEW Format | Anwendung / Bemerkung |
|---|---|---|---|---|---|---|
| CAV | | | | | | |
| C889 | Merkmalswert | M | | M | | |
| 7111 | Merkmalswert, Code | C | an..3 | C | an..3 | **Z85 Bilanzkreisabrechnung**<br>**Z92 Übermittlung an das HKNR**<br>**ZB5 Zur Ermittlung der Ausgeglichenheit von Bilanzkreisen** |

**Bemerkung:**

**Beispiel:**

```
CAV+Z85'
```

Bez = Objekt-Bezeichner
Nr = Laufende Segmentnummer im Guide
MaxWdh = Maximale Wiederholung der Segmente/Gruppen
Zähler = Nummer der Segmente/Gruppen im Standard

St = Status
EDIFACT: M=Muss/Mandatory, C=Conditional
Anwendung: R=Erforderlich/Required, O=Optional,
D=Abhängig von/Dependent, N=Nicht benutzt/Not used

## Segmentlayout

| Zähler | Nr | Bez | Standard St | Standard MaxWdh | BDEW St | BDEW MaxWdh | Ebene | Name |
|---|---|---|---|---|---|---|---|---|
| 0180 | | **SG4** | C | 99999 | D | 99999 | 1 | **Vorgangs-Identifikation** |
| 0410 | | **SG8** | C | 99999 | D | 99999 | 2 | **OBIS-Daten der Tranche der beteiligten Marktrolle** |
| 0420 | 196 | **SEQ** | M | 1 | M | 1 | 2 | **OBIS-Daten der Tranche der beteiligten Marktrolle** |

| Bez | Name | Standard St | Standard Format | BDEW St | BDEW Format | Anwendung / Bemerkung |
|---|---|---|---|---|---|---|
| SEQ | | | | | | |
| 1229 | Handlung, Code | C | an..3 | R | an..3 | **Z32 OBIS-Daten der Tranche der beteiligten Marktrolle** |

**Bemerkung:**
Dieses Segment wird benutzt, um die Segmentgruppe einzuleiten. Das Segment dient dazu die nachfolgenden Daten einem Objekt zuzuordnen.
Die OBIS-Daten eines Vorgangs enthalten alle Informationen, die sich auf das Register mit der angegebenen OBIS-Kennzahl einer Tranche beziehen. In dieser SG8 werden die OBIS-Daten aus Sicht des Marktpartners angegeben, der in beteiligen Marktrolle der Tranche zugeordnet ist. Enthält ein Vorgang mehrere OBIS-Kennzahlen, so ist diese Segmentgruppe für jede einzelne OBIS-Kennzahl zu wiederholen und zu übermitteln.

**Beispiel:**
```
SEQ+Z32'
```

Bez = Objekt-Bezeichner
Nr = Laufende Segmentnummer im Guide
MaxWdh = Maximale Wiederholung der Segmente/Gruppen
Zähler = Nummer der Segmente/Gruppen im Standard

St = Status
EDIFACT: M=Muss/Mandatory, C=Conditional
Anwendung: R=Erforderlich/Required, O=Optional, D=Abhängig von/Dependent, N=Nicht benutzt/Not used

## Segmentlayout

| Zähler | Nr | Bez | Standard St | Standard MaxWdh | BDEW St | BDEW MaxWdh | Ebene | Name |
|---|---|---|---|---|---|---|---|---|
| 0180 | | **SG4** | C | 99999 | D | 99999 | 1 | **Vorgangs-Identifikation** |
| 0410 | | **SG8** | C | 99999 | D | 99999 | 2 | **OBIS-Daten der Tranche der beteiligten Marktrolle** |
| 0440 | 197 | **PIA** | C | 9 | R | 1 | 3 | **OBIS-Kennzahl der Tranche** |

| | | Standard | BDEW | |
|---|---|---|---|---|
| Bez | Name | St Format | St Format | Anwendung / Bemerkung |
| PIA | | | | |
| 4347 | Produkt-/Erzeugnisnummer, Qualifier | M an..3 | M an..3 | **5 Produktidentifikation** |
| C212 | Waren-/Leistungsnummer, Identifikation | M | M | *Art der Messwerte (OBIS-Kennzahlen)* |
| 7140 | Produkt-/Leistungsnummer | C an..35 | R an..35 | OBIS-Kennzahl der Tranche |
| 7143 | Art der Produkt-/ Leistungsnummer, Code | C an..3 | R an..3 | **SRW OBIS-Kennzahl** |

**Bemerkung:**
Dieses Segment wird benutzt, um die Produktidentifikation beim Austausch von Daten zu Energiemengen innerhalb der deutschen Energiewirtschaft zu gewährleisten.
Diese Identifikation, die Beschreibung und die strukturelle Zuordnung der Werte erfolgt durch OBIS-Kennzahlen.

DE 7140: Es wird die OBIS-Kennzahl gemäß EDI@Energy Codeliste der OBIS-Kennzahlen und Medien angegeben. Die Einheiten (kWh, kvarh) sind implizit in der OBIS-Kennzahl enthalten.

**Beispiel:**
```
PIA+5+1-1?:2.29.0:SRW'
```

Bez = Objekt-Bezeichner
Nr = Laufende Segmentnummer im Guide
MaxWdh = Maximale Wiederholung der Segmente/Gruppen
Zähler = Nummer der Segmente/Gruppen im Standard

St = Status
EDIFACT: M=Muss/Mandatory, C=Conditional
Anwendung: R=Erforderlich/Required, O=Optional, D=Abhängig von/Dependent, N=Nicht benutzt/Not used

## Segmentlayout

| Zähler | Nr | Bez | Standard St | Standard MaxWdh | BDEW St | BDEW MaxWdh | Ebene | Name |
|---|---|---|---|---|---|---|---|---|
| 0180 | | **SG4** | C | 99999 | D | 99999 | 1 | **Vorgangs-Identifikation** |
| 0410 | | **SG8** | C | 99999 | D | 99999 | 2 | **OBIS-Daten der Tranche der beteiligten Marktrolle** |
| 0500 | | **SG10** | C | 99 | R | 1 | 3 | **Verwendungszweck der Werte** |
| 0510 | 198 | **CCI** | M | 1 | M | 1 | 3 | **Verwendungszweck der Werte** |

| Bez | Name | Standard St Format | BDEW St Format | Anwendung / Bemerkung |
|---|---|---|---|---|
| CCI | | | | |
| 7059 | Klassentyp, Code | C an..3 | R an..3 | **Z27 Verwendungszweck der Werte** |

**Bemerkung:**
Dieses Segment dient zur Identifizierung des Verwendungszwecks (z. B. zur Netznutzungsabrechnung, zur Bilanzkreisabrechnung, zur Mehrmindermengenabrechnung) der Marktrolle an der Marktlokation, der die Werte der im PIA genannten OBIS-Kennzahl vom MSB der Marktlokation zu übermitteln sind.

**Beispiel:**
```
CCI+Z27'
```

Bez = Objekt-Bezeichner
Nr = Laufende Segmentnummer im Guide
MaxWdh = Maximale Wiederholung der Segmente/Gruppen
Zähler = Nummer der Segmente/Gruppen im Standard

St = Status
EDIFACT: M=Muss/Mandatory, C=Conditional
Anwendung: R=Erforderlich/Required, O=Optional, D=Abhängig von/Dependent, N=Nicht benutzt/Not used

## Segmentlayout

| Zähler | Nr | Bez | Standard St | Standard MaxWdh | BDEW St | BDEW MaxWdh | Ebene | Name |
|---|---|---|---|---|---|---|---|---|
| 0180 | | **SG4** | C | 99999 | D | 99999 | 1 | **Vorgangs-Identifikation** |
| 0410 | | **SG8** | C | 99999 | D | 99999 | 2 | **OBIS-Daten der Tranche der beteiligten Marktrolle** |
| 0500 | | **SG10** | C | 99 | R | 1 | 3 | **Verwendungszweck der Werte** |
| 0520 | 199 | **CAV** | C | 99 | R | 1 | 4 | **Verwendungszweck der Werte** |

| Bez | Name | Standard St Format | BDEW St Format | Anwendung / Bemerkung |
|---|---|---|---|---|
| CAV | | | | |
| C889 | Merkmalswert | M | M | |
| 7111 | Merkmalswert, Code | C an..3 | R an..3 | **Z85 Bilanzkreisabrechnung** |

**Bemerkung:**

**Beispiel:**
```
CAV+Z85'
```

Bez = Objekt-Bezeichner
Nr = Laufende Segmentnummer im Guide
MaxWdh = Maximale Wiederholung der Segmente/Gruppen
Zähler = Nummer der Segmente/Gruppen im Standard

St = Status
EDIFACT: M=Muss/Mandatory, C=Conditional
Anwendung: R=Erforderlich/Required, O=Optional,
D=Abhängig von/Dependent, N=Nicht benutzt/Not used

## Segmentlayout

| Zähler | Nr | Bez | Standard St | Standard MaxWdh | BDEW St | BDEW MaxWdh | Ebene | Name |
|---|---|---|---|---|---|---|---|---|
| 0180 | | **SG4** | C | 99999 | D | 99999 | 1 | **Vorgangs-Identifikation** |
| 0410 | | **SG8** | C | 99999 | D | 99999 | 2 | **Daten der Messlokation** |
| 0420 | 200 | **SEQ** | M | 1 | M | 1 | 2 | **Daten der Messlokation** |

| Bez | Name | Standard St Format | BDEW St Format | Anwendung / Bemerkung |
|---|---|---|---|---|
| SEQ | | | | |
| 1229 | Handlung, Code | C an..3 | R an..3 | **Z18 Daten der Messlokation** |

**Bemerkung:**
Dieses Segment wird benutzt, um die Segmentgruppe einzuleiten. Das Segment dient dazu die nachfolgenden Daten einer Messlokation zuzuordnen.

Die SG8 "Daten der Messlokation" eines Vorgangs enthält alle Informationen, die sich auf eine einzelne Messlokation in einem Vorgang beziehen.

**Beispiel:**
```
SEQ+Z18'
```

Bez = Objekt-Bezeichner
Nr = Laufende Segmentnummer im Guide
MaxWdh = Maximale Wiederholung der Segmente/Gruppen
Zähler = Nummer der Segmente/Gruppen im Standard

St = Status
EDIFACT: M=Muss/Mandatory, C=Conditional
Anwendung: R=Erforderlich/Required, O=Optional,
D=Abhängig von/Dependent, N=Nicht benutzt/Not used

## Segmentlayout

| Zähler | Nr | Bez | Standard St | Standard MaxWdh | BDEW St | BDEW MaxWdh | Ebene | Name |
|---|---|---|---|---|---|---|---|---|
| 0180 | | **SG4** | C | 99999 | D | 99999 | 1 | **Vorgangs-Identifikation** |
| 0410 | | **SG8** | C | 99999 | D | 99999 | 2 | **Daten der Messlokation** |
| 0430 | 201 | **RFF** | C | 9 | D | 1 | 3 | **Referenz auf die ID der Messlokation** |

| Bez | Name | Standard St Format | BDEW St Format | Anwendung / Bemerkung |
|---|---|---|---|---|
| RFF | | | | |
| C506 | Referenz | M | M | |
| 1153 | Referenz, Qualifier | M an..3 | M an..3 | **Z19 Messlokation** |
| 1154 | Referenz, Identifikation | C an..70 | R an..70 | ID der Messlokation |

**Bemerkung:**
Zur Referenzierung auf eine ID einer Messlokation vom SG5 LOC+172 "Meldepunkt", sofern im AHB nichts Abweichendes angegeben.

**Beispiel:**
```
RFF+Z19:DE00014545768S0000000000000003054'
```

Bez = Objekt-Bezeichner
Nr = Laufende Segmentnummer im Guide
MaxWdh = Maximale Wiederholung der Segmente/Gruppen
Zähler = Nummer der Segmente/Gruppen im Standard

St = Status
EDIFACT: M=Muss/Mandatory, C=Conditional
Anwendung: R=Erforderlich/Required, O=Optional,
D=Abhängig von/Dependent, N=Nicht benutzt/Not used

## Segmentlayout

| Zähler | Nr | Bez | Standard St | Standard MaxWdh | BDEW St | BDEW MaxWdh | Ebene | Name |
|---|---|---|---|---|---|---|---|---|
| 0180 | | **SG4** | C | 99999 | D | 99999 | 1 | **Vorgangs-Identifikation** |
| 0410 | | **SG8** | C | 99999 | D | 99999 | 2 | **Daten der Messlokation** |
| 0430 | 202 | **RFF** | C | 9 | D | 9 | 3 | **Referenz auf die der Messlokation zugeordneten Marktlokation** |

| | | Standard | | BDEW | | |
|---|---|---|---|---|---|---|
| Bez | Name | St | Format | St | Format | Anwendung / Bemerkung |
| RFF | | | | | | |
| C506 | Referenz | M | | M | | |
| 1153 | Referenz, Qualifier | M | an..3 | M | an..3 | **Z16 zugeordnete Marktlokation** |
| 1154 | Referenz, Identifikation | C | an..70 | R | an..70 | ID der Marktlokation |

**Bemerkung:**
Zur Referenzierung auf eine ID der Marktlokationen vom SG5 LOC+172 "Meldepunkt", sofern im AHB nichts Abweichendes angegeben, die der in diesem SG8 genannten Messlokation zugeordnet sind.

Durch die Wiederholung des RFF werden alle Marktlokationen, die die Messwerte dieser Messlokation zur Ermittlung der Energiemenge benötigen, aufgeführt.

**Beispiel:**
```
RFF+Z16:57685676748'
```

Bez = Objekt-Bezeichner
Nr = Laufende Segmentnummer im Guide
MaxWdh = Maximale Wiederholung der Segmente/Gruppen
Zähler = Nummer der Segmente/Gruppen im Standard

St = Status
EDIFACT: M=Muss/Mandatory, C=Conditional
Anwendung: R=Erforderlich/Required, O=Optional, D=Abhängig von/Dependent, N=Nicht benutzt/Not used

## Segmentlayout

| Zähler | Nr | Bez | Standard St | Standard MaxWdh | BDEW St | BDEW MaxWdh | Ebene | Name |
|---|---|---|---|---|---|---|---|---|
| 0180 | | **SG4** | C | 99999 | D | 99999 | 1 | **Vorgangs-Identifikation** |
| 0410 | | **SG8** | C | 99999 | D | 99999 | 2 | **Daten der Messlokation** |
| 0430 | 203 | **RFF** | C | 9 | D | 1 | 3 | **Abrechnung des Messstellenbetriebs über NNE für kME** |

| Bez | Name | Standard St Format | BDEW St Format | Anwendung / Bemerkung |
|---|---|---|---|---|
| RFF | | | | |
| C506 | Referenz | M | M | |
| 1153 | Referenz, Qualifier | M an..3 | M an..3 | *Hier wird angegeben ob eine Abrechnung der Entgelte für Messstellenbetrieb über die Netznutzungsabrechnung erfolgt.*<br>**Z05 Abrechnung des Messstellenbetriebs über NNE für kME** |
| 1154 | Referenz, Identifikation | C an..70 | R an..70 | *JA*<br>*NEIN*<br><br>*Bemerkung:*<br>*"JA" Kennzeichnung dafür, dass eine Abrechnung der Entgelte für Messstellenbetrieb durch den NB innerhalb der Netznutzungsabrechnung auf Basis seiner Grundzuständigkeit erfolgt.*<br>*"NEIN" Kennzeichnung dafür, dass eine Abrechnung der Entgelte für Messstellenbetrieb nicht durch den NB innerhalb der Netznutzungsabrechnung auf Basis seiner Grundzuständigkeit erfolgt.*<br>Abrechnung über NNE (Ja/Nein) |

**Bemerkung:**

**Beispiel:**
```
RFF+Z05:JA'
```

Bez = Objekt-Bezeichner
Nr = Laufende Segmentnummer im Guide
MaxWdh = Maximale Wiederholung der Segmente/Gruppen
Zähler = Nummer der Segmente/Gruppen im Standard

St = Status
EDIFACT: M=Muss/Mandatory, C=Conditional
Anwendung: R=Erforderlich/Required, O=Optional, D=Abhängig von/Dependent, N=Nicht benutzt/Not used

## Segmentlayout

| Zähler | Nr | Bez | Standard St | Standard MaxWdh | BDEW St | BDEW MaxWdh | Ebene | Name |
|---|---|---|---|---|---|---|---|---|
| 0180 | | **SG4** | C | 99999 | D | 99999 | 1 | **Vorgangs-Identifikation** |
| 0410 | | **SG8** | C | 99999 | D | 99999 | 2 | **Daten der Messlokation** |
| 0500 | | **SG10** | C | 99 | D | 1 | 3 | **Zugeordnete Marktpartner** |
| 0510 | 204 | **CCI** | M | 1 | M | 1 | 3 | **Zugeordnete Marktpartner** |

| | | Standard | | BDEW | | |
|---|---|---|---|---|---|---|
| Bez | Name | St | Format | St | Format | Anwendung / Bemerkung |
| CCI | | | | | | |
| 7059 | Klassentyp, Code | C | an..3 | N | | Nicht benutzt |
| C502 | Einzelheiten zu Maßangaben | C | | N | | |
| 6313 | Gemessene Dimension, Code | C | an..3 | N | | Nicht benutzt |
| C240 | Merkmalsbeschreibung | C | | R | | |
| 7037 | Merkmal, Code | M | an..17 | M | an..3 | **ZB3 Zugeordneter Marktpartner** |

**Bemerkung:**

**Beispiel:**

```
CCI+++ZB3'
```

Dieses Segment dient zur Angabe des zugeordneten Marktpartners zu einer Marktlokation

Bez = Objekt-Bezeichner
Nr = Laufende Segmentnummer im Guide
MaxWdh = Maximale Wiederholung der Segmente/Gruppen
Zähler = Nummer der Segmente/Gruppen im Standard

St = Status
EDIFACT: M=Muss/Mandatory, C=Conditional
Anwendung: R=Erforderlich/Required, O=Optional,
D=Abhängig von/Dependent, N=Nicht benutzt/Not used

## Segmentlayout

| Zähler | Nr | Bez | Standard St | Standard MaxWdh | BDEW St | BDEW MaxWdh | Ebene | Name |
|---|---|---|---|---|---|---|---|---|
| 0180 | | **SG4** | C | 99999 | D | 99999 | 1 | **Vorgangs-Identifikation** |
| 0410 | | **SG8** | C | 99999 | D | 99999 | 2 | **Daten der Messlokation** |
| 0500 | | **SG10** | C | 99 | D | 1 | 3 | **Zugeordnete Marktpartner** |
| 0520 | 205 | **CAV** | C | 99 | R | 1 | 4 | **Messstellenbetreiber** |

| | | Standard | | BDEW | | |
|---|---|---|---|---|---|---|
| Bez | Name | St | Format | St | Format | Anwendung / Bemerkung |
| CAV | | | | | | |
| C889 | Merkmalswert | M | | M | | |
| 7111 | Merkmalswert, Code | C | an..3 | R | an..3 | **Z91 MSB** |
| 1131 | Codeliste, Code | C | an..17 | R | an..17 | MP-ID |

**Bemerkung:**
Dieses Segment dient zur Angabe des Messstellenbetreibers, der der Messlokation zugeordnet ist.

**Beispiel:**
```
CAV+Z91:1234567890128'
```

Bez = Objekt-Bezeichner
Nr = Laufende Segmentnummer im Guide
MaxWdh = Maximale Wiederholung der Segmente/Gruppen
Zähler = Nummer der Segmente/Gruppen im Standard

St = Status
EDIFACT: M=Muss/Mandatory, C=Conditional
Anwendung: R=Erforderlich/Required, O=Optional,
D=Abhängig von/Dependent, N=Nicht benutzt/Not used

## Segmentlayout

| Zähler | Nr | Bez | Standard St | Standard MaxWdh | BDEW St | BDEW MaxWdh | Ebene | Name |
|---|---|---|---|---|---|---|---|---|
| 0180 | | **SG4** | C | 99999 | D | 99999 | 1 | **Vorgangs-Identifikation** |
| 0410 | | **SG8** | C | 99999 | D | 99999 | 2 | **Daten der Messlokation** |
| 0500 | | **SG10** | C | 99 | D | 1 | 3 | **Zugeordnete Marktpartner** |
| 0520 | 206 | **CAV** | C | 99 | D | 1 | 4 | **Messstellenbetreiber Alt** |

| | | Standard | | BDEW | | |
|---|---|---|---|---|---|---|
| Bez | Name | St | Format | St | Format | Anwendung / Bemerkung |
| CAV | | | | | | |
| C889 | Merkmalswert | M | | M | | |
| 7111 | Merkmalswert, Code | C | an..3 | R | an..3 | **ZB4 MSBA** |
| 1131 | Codeliste, Code | C | an..17 | R | an..17 | MP-ID |

**Bemerkung:**
Dieses Segment dient zur Angabe des alten Messstellenbetreibers, der der Messlokation bis zum erfolgreichen Wechsel zugeordnet ist.

**Beispiel:**
```
CAV+ZB4:1234567890128'
```

Bez = Objekt-Bezeichner
Nr = Laufende Segmentnummer im Guide
MaxWdh = Maximale Wiederholung der Segmente/Gruppen
Zähler = Nummer der Segmente/Gruppen im Standard

St = Status
EDIFACT: M=Muss/Mandatory, C=Conditional
Anwendung: R=Erforderlich/Required, O=Optional,
D=Abhängig von/Dependent, N=Nicht benutzt/Not used

## Segmentlayout

| Zähler | Nr | Bez | Standard St | Standard MaxWdh | BDEW St | BDEW MaxWdh | Ebene | Name |
|---|---|---|---|---|---|---|---|---|
| 0180 | | **SG4** | C | 99999 | D | 99999 | 1 | **Vorgangs-Identifikation** |
| 0410 | | **SG8** | C | 99999 | D | 99999 | 2 | **Daten der Messlokation** |
| 0500 | | **SG10** | C | 99 | D | 1 | 3 | **Spannungsebene der Messlokation** |
| 0510 | 207 | **CCI** | M | 1 | M | 1 | 3 | **Spannungsebene der Messlokation** |

| Bez | Name | Standard St | Standard Format | BDEW St | BDEW Format | Anwendung / Bemerkung |
|---|---|---|---|---|---|---|
| CCI | | | | | | |
| 7059 | Klassentyp, Code | C | an..3 | N | | Nicht benutzt |
| C502 | Einzelheiten zu Maßangaben | C | | N | | |
| 6313 | Gemessene Dimension, Code | C | an..3 | N | | Nicht benutzt |
| C240 | Merkmalsbeschreibung | C | | R | | |
| 7037 | Merkmal, Code | M | an..17 | M | an..3 | **E04 Spannungsebene der Messlokation** |

**Bemerkung:**
Diese Segmentgruppe von CCI CAV dient der Beschreibung, in welcher Spannungsebene die Messlokation liegt.

**Beispiel:**
```
CCI+++E04'
```

Bez = Objekt-Bezeichner
Nr = Laufende Segmentnummer im Guide
MaxWdh = Maximale Wiederholung der Segmente/Gruppen
Zähler = Nummer der Segmente/Gruppen im Standard

St = Status
EDIFACT: M=Muss/Mandatory, C=Conditional
Anwendung: R=Erforderlich/Required, O=Optional,
D=Abhängig von/Dependent, N=Nicht benutzt/Not used

## Segmentlayout

| Zähler | Nr | Bez | Standard St | Standard MaxWdh | BDEW St | BDEW MaxWdh | Ebene | Name |
|---|---|---|---|---|---|---|---|---|
| 0180 | | **SG4** | C | 99999 | D | 99999 | 1 | **Vorgangs-Identifikation** |
| 0410 | | **SG8** | C | 99999 | D | 99999 | 2 | **Daten der Messlokation** |
| 0500 | | **SG10** | C | 99 | D | 1 | 3 | **Spannungsebene der Messlokation** |
| 0520 | 208 | **CAV** | C | 99 | R | 1 | 4 | **Spannungsebene der Messlokation** |

| | | Standard | BDEW | |
|---|---|---|---|---|
| Bez | Name | St Format | St Format | Anwendung / Bemerkung |
| CAV | | | | |
| C889 | Merkmalswert | M | M | |
| 7111 | Merkmalswert, Code | C an..3 | R an..3 | Spannungsebene der Messlokation<br>**E03 Höchstspannung**<br>**E04 Hochspannung**<br>**E05 Mittelspannung**<br>**E06 Niederspannung** |

**Bemerkung:**
Zur Angabe des Wertes eines bestimmten Merkmals.
Dieses Segment dient zur genaueren Wertspezifizierung des Merkmals im vorangegangen CCI Segment.

**Beispiel:**
```
CAV+E04'
```

Bez = Objekt-Bezeichner
Nr = Laufende Segmentnummer im Guide
MaxWdh = Maximale Wiederholung der Segmente/Gruppen
Zähler = Nummer der Segmente/Gruppen im Standard

St = Status
EDIFACT: M=Muss/Mandatory, C=Conditional
Anwendung: R=Erforderlich/Required, O=Optional,
D=Abhängig von/Dependent, N=Nicht benutzt/Not used

## Segmentlayout

| Zähler | Nr | Bez | Standard St | Standard MaxWdh | BDEW St | BDEW MaxWdh | Ebene | Name |
|---|---|---|---|---|---|---|---|---|
| 0180 | | **SG4** | C | 99999 | D | 99999 | 1 | **Vorgangs-Identifikation** |
| 0410 | | **SG8** | C | 99999 | D | 99999 | 2 | **Daten der Messlokation** |
| 0500 | | **SG10** | C | 99 | D | 1 | 3 | **Gasqualität** |
| 0510 | 209 | **CCI** | M | 1 | M | 1 | 3 | **Gasqualität** |

| | | Standard | | BDEW | | |
|---|---|---|---|---|---|---|
| Bez | Name | St | Format | St | Format | Anwendung / Bemerkung |
| CCI | | | | | | |
| 7059 | Klassentyp, Code | C | an..3 | N | | Nicht benutzt |
| C502 | Einzelheiten zu Maßangaben | C | | N | | |
| 6313 | Gemessene Dimension, Code | C | an..3 | N | | Nicht benutzt |
| C240 | Merkmalsbeschreibung | C | | R | | |
| 7037 | Merkmal, Code | M | an..17 | M | an..3 | **Y02 Gasqualität** |

**Bemerkung:**
Zur Kennzeichnung und Beschreibung eines bestimmten Merkmals.
Diese Segmentgruppe von CCI CAV dient zur Beschreibung der Gasqualität der Messlokation.

**Beispiel:**
```
CCI+++Y02'
```

Bez = Objekt-Bezeichner
Nr = Laufende Segmentnummer im Guide
MaxWdh = Maximale Wiederholung der Segmente/Gruppen
Zähler = Nummer der Segmente/Gruppen im Standard

St = Status
EDIFACT: M=Muss/Mandatory, C=Conditional
Anwendung: R=Erforderlich/Required, O=Optional,
D=Abhängig von/Dependent, N=Nicht benutzt/Not used

## Segmentlayout

| Zähler | Nr | Bez | Standard St | Standard MaxWdh | BDEW St | BDEW MaxWdh | Ebene | Name |
|---|---|---|---|---|---|---|---|---|
| 0180 | | **SG4** | C | 99999 | D | 99999 | 1 | **Vorgangs-Identifikation** |
| 0410 | | **SG8** | C | 99999 | D | 99999 | 2 | **Daten der Messlokation** |
| 0500 | | **SG10** | C | 99 | D | 1 | 3 | **Gasqualität** |
| 0520 | 210 | **CAV** | C | 99 | R | 1 | 4 | **Gasqualität** |

| | | Standard | BDEW | |
|---|---|---|---|---|
| Bez | Name | St Format | St Format | Anwendung / Bemerkung |
| CAV | | | | |
| C889 | Merkmalswert | M | M | |
| 7111 | Merkmalswert, Code | C an..3 | R an..3 | Gasqualität<br>**Y04 H-Gas**<br>**Y05 L-Gas** |

**Bemerkung:**
Zur Angabe des Wertes eines bestimmten Merkmals.
Dieses Segment dient zur genaueren Wertspezifizierung des Merkmals im vorangegangen CCI Segment.

**Beispiel:**
```
CAV+Y04'
```

Bez = Objekt-Bezeichner
Nr = Laufende Segmentnummer im Guide
MaxWdh = Maximale Wiederholung der Segmente/Gruppen
Zähler = Nummer der Segmente/Gruppen im Standard

St = Status
EDIFACT: M=Muss/Mandatory, C=Conditional
Anwendung: R=Erforderlich/Required, O=Optional,
D=Abhängig von/Dependent, N=Nicht benutzt/Not used

## Segmentlayout

| Zähler | Nr | Bez | Standard St | Standard MaxWdh | BDEW St | BDEW MaxWdh | Ebene | Name |
|---|---|---|---|---|---|---|---|---|
| 0180 | | **SG4** | C | 99999 | D | 99999 | 1 | **Vorgangs-Identifikation** |
| 0410 | | **SG8** | C | 99999 | D | 99999 | 2 | **Daten der Messlokation** |
| 0500 | | **SG10** | C | 99 | D | 1 | 3 | **Verwendungsumfang** |
| 0510 | 211 | **CCI** | M | 1 | M | 1 | 3 | **Verwendungsumfang** |

| Bez | Name | Standard St Format | BDEW St Format | Anwendung / Bemerkung |
|---|---|---|---|---|
| CCI | | | | |
| 7059 | Klassentyp, Code | C an..3 | R an..3 | **Z01 Verwendungsumfang** |
| C502 | Einzelheiten zu Maßangaben | C | N | |
| 6313 | Gemessene Dimension, Code | C an..3 | N | Nicht benutzt |
| C240 | Merkmalsbeschreibung | C | R | |
| 7037 | Merkmal, Code | M an..17 | M an..3 | Verwendungsumfang<br>**Z82 ID der prozessual behandelten Messlokation**<br>**Z81 ID der Messlokation im Lokationsbündel** |

**Bemerkung:**
In einem Vorgang kann es nur eine Messlokation geben, die als „Prozessual behandelt“ gekennzeichnet ist.

In der Anmeldebestätigung der WiM bedeutet dies, dass der MSB, der diesen Vorgang erhalten hat in diesem Vorgang nur dieser Messlokation als MSB zugeordnet wird. An alle anderen Messlokationen ändert sich durch diesen Vorgang nicht der zugewiesene MSB.

**Beispiel:**
```
CCI+Z01++Z82'
```

Bez = Objekt-Bezeichner
Nr = Laufende Segmentnummer im Guide
MaxWdh = Maximale Wiederholung der Segmente/Gruppen
Zähler = Nummer der Segmente/Gruppen im Standard

St = Status
EDIFACT: M=Muss/Mandatory, C=Conditional
Anwendung: R=Erforderlich/Required, O=Optional,
D=Abhängig von/Dependent, N=Nicht benutzt/Not used

## Segmentlayout

| Zähler | Nr | Bez | Standard St | Standard MaxWdh | BDEW St | BDEW MaxWdh | Ebene | Name |
|---|---|---|---|---|---|---|---|---|
| 0180 | | **SG4** | C | 99999 | D | 99999 | 1 | **Vorgangs-Identifikation** |
| 0410 | | **SG8** | C | 99999 | D | 99999 | 2 | **Daten der Messlokation** |
| 0500 | | **SG10** | C | 99 | D | 1 | 3 | **Betriebszustand der Messlokation** |
| 0510 | 212 | **CCI** | M | 1 | M | 1 | 3 | **Betriebszustand der Messlokation** |

| Bez | Name | Standard St | Standard Format | BDEW St | BDEW Format | Anwendung / Bemerkung |
|---|---|---|---|---|---|---|
| CCI | | | | | | |
| 7059 | Klassentyp, Code | C | an..3 | R | an..3 | **Z32 Betriebszustand der Messlokation** |
| C502 | Einzelheiten zu Maßangaben | C | | N | | |
| 6313 | Gemessene Dimension, Code | C | an..3 | N | | Nicht benutzt |
| C240 | Merkmalsbeschreibung | C | | R | | |
| 7037 | Merkmal, Code | M | an..17 | M | an..3 | **ZC1 Messlokation gesperrt und darf nicht entsperrt werden**<br>**ZC2 Messlokation gesperrt und darf entsperrt werden**<br>**ZC3 Messlokation im Regelbetrieb** |

**Bemerkung:**
Dieses Segment dient dazu in der vorläufigen Anmeldebestätigung den Betriebszustand des in der Messlokation vorhanden Zählers dem MSB mitzuteilen und im vorzugeben, wie er diesbezüglich zukünftig zu verfahren hat, falls nach der Übernahme des Messstellenbetriebs durch ihn, er diesen Betriebszustand noch vorfindet.

Dieses Segment dient nicht zur Umsetzung eines Sperrprozesses.

**Beispiel:**
```
CCI+Z32++ZC1'
```

Bez = Objekt-Bezeichner
Nr = Laufende Segmentnummer im Guide
MaxWdh = Maximale Wiederholung der Segmente/Gruppen
Zähler = Nummer der Segmente/Gruppen im Standard

St = Status
EDIFACT: M=Muss/Mandatory, C=Conditional
Anwendung: R=Erforderlich/Required, O=Optional, D=Abhängig von/Dependent, N=Nicht benutzt/Not used

## Segmentlayout

| Zähler | Nr | Bez | Standard St | Standard MaxWdh | BDEW St | BDEW MaxWdh | Ebene | Name |
|---|---|---|---|---|---|---|---|---|
| 0180 | | **SG4** | C | 99999 | D | 99999 | 1 | **Vorgangs-Identifikation** |
| 0410 | | **SG8** | C | 99999 | D | 99999 | 2 | **Erforderliche OBIS-Daten der Messlokation** |
| 0420 | 213 | **SEQ** | M | 1 | M | 1 | 2 | **Erforderliche OBIS-Daten der Messlokation** |

| Bez | Name | Standard St Format | BDEW St Format | Anwendung / Bemerkung |
|---|---|---|---|---|
| SEQ | | | | |
| 1229 | Handlung, Code | C an..3 | R an..3 | **Z19 Erforderliche OBIS-Daten der Messlokation** |

**Bemerkung:**
Mit den erforderlichen OBIS-Daten der Messlokation wird dem MSB mitgeteilt, für welche Register, identifiziert anhand ihrer OBIS-Kennzahlen er an der Messlokation Werte erfassen muss.
Werden Werte für unterschiedliche OBIS-Kennzahlen an der Messlokation erwartet, so ist diese Segmentgruppe für jede einzelne OBIS-Kennzahl zu wiederholen und zu übermitteln

**Beispiel:**
```
SEQ+Z19'
```

Bez = Objekt-Bezeichner
Nr = Laufende Segmentnummer im Guide
MaxWdh = Maximale Wiederholung der Segmente/Gruppen
Zähler = Nummer der Segmente/Gruppen im Standard

St = Status
EDIFACT: M=Muss/Mandatory, C=Conditional
Anwendung: R=Erforderlich/Required, O=Optional, D=Abhängig von/Dependent, N=Nicht benutzt/Not used

## Segmentlayout

| Zähler | Nr | Bez | Standard St | Standard MaxWdh | BDEW St | BDEW MaxWdh | Ebene | Name |
|---|---|---|---|---|---|---|---|---|
| 0180 | | **SG4** | C | 99999 | D | 99999 | 1 | **Vorgangs-Identifikation** |
| 0410 | | **SG8** | C | 99999 | D | 99999 | 2 | **Erforderliche OBIS-Daten der Messlokation** |
| 0430 | 214 | **RFF** | C | 9 | R | 1 | 3 | **Referenz auf die ID einer Messlokation** |

| | | Standard | BDEW | |
|---|---|---|---|---|
| Bez | Name | St Format | St Format | Anwendung / Bemerkung |
| RFF | | | | |
| C506 | Referenz | M | M | |
| 1153 | Referenz, Qualifier | M an..3 | M an..3 | **Z19 Messlokation** |
| 1154 | Referenz, Identifikation | C an..70 | R an..70 | ID einer Messlokation |

**Bemerkung:**
Zur Referenzierung auf eine ID einer Messlokation vom SG5 LOC+172 "Meldepunkt".
Ein Register kann nur einer Messlokation zugeordnet werden. Das bedeutet: Eine OBIS-Kennzahl, die in einer SG8 aufgeführt ist, kann nur einer ID einer Messlokation zugeordnet werden.

**Beispiel:**
```
RFF+Z19:DE00014545768S0000000000000003054'
```

Bez = Objekt-Bezeichner
Nr = Laufende Segmentnummer im Guide
MaxWdh = Maximale Wiederholung der Segmente/Gruppen
Zähler = Nummer der Segmente/Gruppen im Standard

St = Status
EDIFACT: M=Muss/Mandatory, C=Conditional
Anwendung: R=Erforderlich/Required, O=Optional, D=Abhängig von/Dependent, N=Nicht benutzt/Not used

## Segmentlayout

| Zähler | Nr | Bez | Standard St | Standard MaxWdh | BDEW St | BDEW MaxWdh | Ebene | Name |
|---|---|---|---|---|---|---|---|---|
| 0180 | | **SG4** | C | 99999 | D | 99999 | 1 | **Vorgangs-Identifikation** |
| 0410 | | **SG8** | C | 99999 | D | 99999 | 2 | **Erforderliche OBIS-Daten der Messlokation** |
| 0440 | 215 | **PIA** | C | 9 | R | 1 | 3 | **OBIS-Kennzahl der Messlokation** |

| | | Standard | BDEW | |
|---|---|---|---|---|
| Bez | Name | St Format | St Format | Anwendung / Bemerkung |
| PIA | | | | |
| 4347 | Produkt-/Erzeugnisnummer, Qualifier | M an..3 | M an..3 | **5 Produktidentifikation** |
| C212 | Waren-/Leistungsnummer, Identifikation | M | M | *Art der Messwerte (OBIS-Kennzahlen)* |
| 7140 | Produkt-/Leistungsnummer | C an..35 | R an..35 | Erforderliche OBIS-Kennzahl der Messlokation |
| 7143 | Art der Produkt-/ Leistungsnummer, Code | C an..3 | R an..3 | **SRW OBIS-Kennzahl** |

**Bemerkung:**
Dieses Segment wird benutzt, um die Produktidentifikation beim Austausch von Daten zu Energiemengen innerhalb der deutschen Energiewirtschaft zu gewährleisten.
Diese Identifikation, die Beschreibung und die strukturelle Zuordnung der Werte erfolgt durch OBIS-Kennzahlen.

Die OBIS-Kennzahlen gehören immer zu dem im Vorgang SG8 RFF angegebenen Messlokation bzw. der im SG8 RFF

DE 7140: Es wird die OBIS-Kennzahl gemäß EDI@Energy Codeliste der OBIS-Kennzahlen und Medien angegeben. Die Einheiten (kWh, kvarh) sind implizit in der OBIS-Kennzahl enthalten.

**Beispiel:**
```
PIA+5+1-1?:1.8.1:SRW'
```

Bez = Objekt-Bezeichner
Nr = Laufende Segmentnummer im Guide
MaxWdh = Maximale Wiederholung der Segmente/Gruppen
Zähler = Nummer der Segmente/Gruppen im Standard

St = Status
EDIFACT: M=Muss/Mandatory, C=Conditional
Anwendung: R=Erforderlich/Required, O=Optional, D=Abhängig von/Dependent, N=Nicht benutzt/Not used

## Segmentlayout

| Zähler | Nr | Bez | Standard St | Standard MaxWdh | BDEW St | BDEW MaxWdh | Ebene | Name |
|---|---|---|---|---|---|---|---|---|
| 0180 | | **SG4** | C | 99999 | D | 99999 | 1 | **Vorgangs-Identifikation** |
| 0410 | | **SG8** | C | 99999 | D | 99999 | 2 | **Erforderliche OBIS-Daten der Messlokation** |
| 0500 | | **SG10** | C | 99 | D | 1 | 3 | **Erforderliche Schwachlastfähigkeit** |
| 0510 | 216 | **CCI** | M | 1 | M | 1 | 3 | **Erforderliche Schwachlastfähigkeit** |

| | | Standard | | BDEW | | |
|---|---|---|---|---|---|---|
| Bez | Name | St | Format | St | Format | Anwendung / Bemerkung |
| CCI | | | | | | |
| 7059 | Klassentyp, Code | C | an..3 | R | an..3 | **Z10 Schwachlastfähigkeit** |
| C502 | Einzelheiten zu Maßangaben | C | | N | | |
| 6313 | Gemessene Dimension, Code | C | an..3 | N | | Nicht benutzt |
| C240 | Merkmalsbeschreibung | C | | R | | |
| 7037 | Merkmal, Code | M | an..17 | R | an..3 | Erforderliche Schwachlastfähigkeit<br>**Z59 Nicht-Schwachlast fähig**<br>**Z60 Schwachlast fähig** |

**Bemerkung:**
Dieses Segment dient zur Identifizierung und Beschreibung der Schwachlastfähigkeit des Registers mit der OBIS-Kennzahl.
Hier wird übermittelt ob eine Schwachlast-Fähigkeit für die Konzessionsabgaben benötigt wird, d. h. ob der MSB sicherzustellen hat, dass die in dem genannten Register erfasste Energiemenge ausschließlich in den Schwachlastzeiten erfasst werden,.

**Beispiel:**
```
CCI+Z10++Z59'
```

Bez = Objekt-Bezeichner
Nr = Laufende Segmentnummer im Guide
MaxWdh = Maximale Wiederholung der Segmente/Gruppen
Zähler = Nummer der Segmente/Gruppen im Standard

St = Status
EDIFACT: M=Muss/Mandatory, C=Conditional
Anwendung: R=Erforderlich/Required, O=Optional, D=Abhängig von/Dependent, N=Nicht benutzt/Not used

## Segmentlayout

| Zähler | Nr | Bez | Standard St | Standard MaxWdh | BDEW St | BDEW MaxWdh | Ebene | Name |
|---|---|---|---|---|---|---|---|---|
| 0180 | | **SG4** | C | 99999 | D | 99999 | 1 | **Vorgangs-Identifikation** |
| 0410 | | **SG8** | C | 99999 | D | 99999 | 2 | **Zähleinrichtungsdaten** |
| 0420 | 217 | **SEQ** | M | 1 | M | 1 | 2 | **Zähleinrichtungsdaten** |

| Bez | Name | Standard St Format | BDEW St Format | Anwendung / Bemerkung |
|---|---|---|---|---|
| SEQ | | | | |
| 1229 | Handlung, Code | C an..3 | R an..3 | **Z03 Zähleinrichtungsdaten** |

**Bemerkung:**
Zur Angabe von Sequenzeinzelheiten.
Dieses Segment wird benutzt, um die Segmentgruppe einzuleiten. Das Segment dient dazu die nachfolgenden Daten einem Objekt zuzuordnen.

Die Zähleinrichtungsdaten eines Vorgangs enthalten alle Informationen, die sich auf eine einzelne Zähleinrichtung beziehen. Enthält ein Vorgang mehrere Zähleinrichtungen, so ist diese Segmentgruppe für jede einzelne Zähleinrichtung zu wiederholen und zu übermitteln.

Jede Zähleinrichtung einer Messlokation wird separat in einer SG8 SEQ-Gruppe aufgelistet. Die Messlokation, dem die Zähleinrichtung zugeordnet ist, wird mit Hilfe des SG8 RFF „Referenz auf die Messlokation“ übermittelt.

**Beispiel:**
```
SEQ+Z03'
```

Bez = Objekt-Bezeichner
Nr = Laufende Segmentnummer im Guide
MaxWdh = Maximale Wiederholung der Segmente/Gruppen
Zähler = Nummer der Segmente/Gruppen im Standard

St = Status
EDIFACT: M=Muss/Mandatory, C=Conditional
Anwendung: R=Erforderlich/Required, O=Optional, D=Abhängig von/Dependent, N=Nicht benutzt/Not used

## Segmentlayout

| Zähler | Nr | Bez | Standard St | Standard MaxWdh | BDEW St | BDEW MaxWdh | Ebene | Name |
|---|---|---|---|---|---|---|---|---|
| 0180 | | **SG4** | C | 99999 | D | 99999 | 1 | **Vorgangs-Identifikation** |
| 0410 | | **SG8** | C | 99999 | D | 99999 | 2 | **Zähleinrichtungsdaten** |
| 0430 | 218 | **RFF** | C | 9 | D | 1 | 3 | **Referenz auf die ID einer Messlokation** |

| Bez | Name | Standard St Format | BDEW St Format | Anwendung / Bemerkung |
|---|---|---|---|---|
| RFF | | | | |
| C506 | Referenz | M | M | |
| 1153 | Referenz, Qualifier | M an..3 | M an..3 | **Z19 Messlokation** |
| 1154 | Referenz, Identifikation | C an..70 | D an..70 | ID einer Messlokation |

**Bemerkung:**
Zur Referenzierung auf eine ID einer Messlokation vom SG5 LOC+172 "Meldepunkt"
Jede Zähleinrichtung in einer Messlokation wird separat in einer SG8 SEQ-Gruppe aufgelistet. Der Messlokation, dem die Zähleinrichtung zugeordnet ist, wird mit Hilfe des SG8 RFF „Referenz auf die ID einer Messlokation“ übermittelt.

**Beispiel:**
```
RFF+Z19:DE00014545768S0000000000000003054'
```

Bez = Objekt-Bezeichner
Nr = Laufende Segmentnummer im Guide
MaxWdh = Maximale Wiederholung der Segmente/Gruppen
Zähler = Nummer der Segmente/Gruppen im Standard

St = Status
EDIFACT: M=Muss/Mandatory, C=Conditional
Anwendung: R=Erforderlich/Required, O=Optional,
D=Abhängig von/Dependent, N=Nicht benutzt/Not used

## Segmentlayout

| Zähler | Nr | Bez | Standard St | Standard MaxWdh | BDEW St | BDEW MaxWdh | Ebene | Name |
|---|---|---|---|---|---|---|---|---|
| 0180 | | **SG4** | C | 99999 | D | 99999 | 1 | **Vorgangs-Identifikation** |
| 0410 | | **SG8** | C | 99999 | D | 99999 | 2 | **Zähleinrichtungsdaten** |
| 0430 | 219 | **RFF** | C | 9 | D | 1 | 3 | **Referenz auf das Smartmeter-Gateway** |

| Bez | Name | Standard St Format | BDEW St Format | Anwendung / Bemerkung |
|---|---|---|---|---|
| RFF | | | | |
| C506 | Referenz | M | M | |
| 1153 | Referenz, Qualifier | M an..3 | M an..3 | **Z14 Smartmeter-Gateway** |
| 1154 | Referenz, Identifikation | C an..70 | R an..70 | Identifikation / Nummer des Smartmeter-Gateways |

**Bemerkung:**
Zuordnung der Zähleinrichtung zu dem Smartmeter-Gateway worüber die Kommunikation erfolgt.

**Beispiel:**
```
RFF+Z14:1234567890'
```

Bez = Objekt-Bezeichner
Nr = Laufende Segmentnummer im Guide
MaxWdh = Maximale Wiederholung der Segmente/Gruppen
Zähler = Nummer der Segmente/Gruppen im Standard

St = Status
EDIFACT: M=Muss/Mandatory, C=Conditional
Anwendung: R=Erforderlich/Required, O=Optional,
D=Abhängig von/Dependent, N=Nicht benutzt/Not used

## Segmentlayout

| Zähler | Nr | Bez | Standard St | Standard MaxWdh | BDEW St | BDEW MaxWdh | Ebene | Name |
|---|---|---|---|---|---|---|---|---|
| 0180 | | **SG4** | C | 99999 | D | 99999 | 1 | **Vorgangs-Identifikation** |
| 0410 | | **SG8** | C | 99999 | D | 99999 | 2 | **Zähleinrichtungsdaten** |
| 0500 | | **SG10** | C | 99 | D | 1 | 3 | **Zähleinrichtung** |
| 0510 | 220 | **CCI** | M | 1 | M | 1 | 3 | **Zählertyp** |

| | | Standard | | BDEW | | |
|---|---|---|---|---|---|---|
| Bez | Name | St | Format | St | Format | Anwendung / Bemerkung |
| CCI | | | | | | |
| 7059 | Klassentyp, Code | C | an..3 | N | | Nicht benutzt |
| C502 | Einzelheiten zu Maßangaben | C | | N | | |
| 6313 | Gemessene Dimension, Code | C | an..3 | N | | Nicht benutzt |
| C240 | Merkmalsbeschreibung | C | | R | | |
| 7037 | Merkmal, Code | M | an..17 | M | an..17 | **E13 Zählertyp** |

**Bemerkung:**
Es wird ein Zählertyp angegeben, der in den nachfolgenden CAV-Segmenten spezifiziert wird.

**Beispiel:**
```
CCI+++E13'
```

Bez = Objekt-Bezeichner
Nr = Laufende Segmentnummer im Guide
MaxWdh = Maximale Wiederholung der Segmente/Gruppen
Zähler = Nummer der Segmente/Gruppen im Standard

St = Status
EDIFACT: M=Muss/Mandatory, C=Conditional
Anwendung: R=Erforderlich/Required, O=Optional,
D=Abhängig von/Dependent, N=Nicht benutzt/Not used

## Segmentlayout

| Zähler | Nr | Bez | Standard St | Standard MaxWdh | BDEW St | BDEW MaxWdh | Ebene | Name |
|---|---|---|---|---|---|---|---|---|
| 0180 | | **SG4** | C | 99999 | D | 99999 | 1 | **Vorgangs-Identifikation** |
| 0410 | | **SG8** | C | 99999 | D | 99999 | 2 | **Zähleinrichtungsdaten** |
| 0500 | | **SG10** | C | 99 | D | 1 | 3 | **Zähleinrichtung** |
| 0520 | 221 | **CAV** | C | 99 | R | 1 | 4 | **Zählertyp** |

| Bez | Name | Standard St Format | BDEW St Format | Anwendung / Bemerkung |
|---|---|---|---|---|
| CAV | | | | |
| C889 | Merkmalswert | M | M | |
| 7111 | Merkmalswert, Code | C an..3 | R an..3 | **AHZ analoger Haushaltszähler (Drehstrom)**<br>**WSZ analoger Wechselstromzähler**<br>**LAZ Lastgangzähler**<br>**MAZ Maximumzähler**<br>**MME moderne Messeinrichtung nach MsbG**<br>**DKZ Drehkolbengaszähler**<br>**BGZ Balgengaszähler**<br>**TRZ Turbinenradgaszähler**<br>**UGZ Ultraschallgaszähler**<br>**WGZ Wirbelgaszähler**<br>**MRG Messdatenregistriergerät**<br>**EHZ elektronischer Haushaltszähler**<br>**IVA Individuelle Abstimmung (Sonderausstattung)**<br>*Zur Sonderausstattung gehört z. B. Gas-Encoder* |
| 1131 | Codeliste, Code | C an..17 | N | Nicht benutzt |
| 3055 | Verantwortliche Stelle für die Codepflege, Code | C an..3 | N | Nicht benutzt |
| 7110 | Merkmalswert | C an..35 | D an..3 | Zählertyp<br>**Z01 EDL40**<br>**Z02 EDL21**<br>**Z03 sonstiger EHZ**<br>**Z04 Standard**<br>**Z05 MeDa-Zähler** |

**Bemerkung:**
Dieses Segment dient zur genaueren Wertspezifizierung des Merkmals aus dem vorangegangenen CCI Segment.

**Beispiel:**
```
CAV+EHZ:::Z01'
```

Bez = Objekt-Bezeichner
Nr = Laufende Segmentnummer im Guide
MaxWdh = Maximale Wiederholung der Segmente/Gruppen
Zähler = Nummer der Segmente/Gruppen im Standard

St = Status
EDIFACT: M=Muss/Mandatory, C=Conditional
Anwendung: R=Erforderlich/Required, O=Optional,
D=Abhängig von/Dependent, N=Nicht benutzt/Not used

## Segmentlayout

| Zähler | Nr | Bez | Standard St | Standard MaxWdh | BDEW St | BDEW MaxWdh | Ebene | Name |
|---|---|---|---|---|---|---|---|---|
| 0180 | | **SG4** | C | 99999 | D | 99999 | 1 | **Vorgangs-Identifikation** |
| 0410 | | **SG8** | C | 99999 | D | 99999 | 2 | **Zähleinrichtungsdaten** |
| 0500 | | **SG10** | C | 99 | D | 1 | 3 | **Zähleinrichtung** |
| 0520 | 222 | **CAV** | C | 99 | D | 1 | 4 | **Zählergröße (Gas)** |

| | | Standard | | BDEW | | |
|---|---|---|---|---|---|---|
| Bez | Name | St | Format | St | Format | Anwendung / Bemerkung |
| CAV | | | | | | |
| C889 | Merkmalswert | M | | M | | |
| 7111 | Merkmalswert, Code | C | an..3 | N | | Nicht benutzt |
| 1131 | Codeliste, Code | C | an..17 | N | | Nicht benutzt |
| 3055 | Verantwortliche Stelle für die Codepflege, Code | C | an..3 | N | | Nicht benutzt |
| 7110 | Merkmalswert | C | an..35 | R | an..35 | Zählergröße<br>**G10 Gaszähler G10**<br>**G100 Gaszähler G100**<br>**G1000 Gaszähler G1000**<br>**G10000 Gaszähler G10000**<br>**G12500 Gaszähler G12500**<br>**G16 Gaszähler G16**<br>**G160 Gaszähler G160**<br>**G1600 Gaszähler G1600**<br>**G16000 Gaszähler G16000**<br>**G2.5 Gaszähler G2.5**<br>**G25 Gaszähler G25**<br>**G250 Gaszähler G250**<br>**G2500 Gaszähler G2500**<br>**G350 Gaszähler G350**<br>**G4 Gaszähler G4**<br>**G40 Gaszähler G40**<br>**G400 Gaszähler G400**<br>**G4000 Gaszähler G4000**<br>**G6 Gaszähler G6**<br>**G65 Gaszähler G65**<br>**G650 Gaszähler G650**<br>**G6500 Gaszähler G6500** |

**Bemerkung:**
Dieses Segment dient zur genaueren Wertspezifizierung des Merkmals aus dem vorangegangenen CCI Segment.

**Beispiel:**
```
CAV+:::G10'
```

Bez = Objekt-Bezeichner
Nr = Laufende Segmentnummer im Guide
MaxWdh = Maximale Wiederholung der Segmente/Gruppen
Zähler = Nummer der Segmente/Gruppen im Standard

St = Status
EDIFACT: M=Muss/Mandatory, C=Conditional
Anwendung: R=Erforderlich/Required, O=Optional,
D=Abhängig von/Dependent, N=Nicht benutzt/Not used

## Segmentlayout

| Zähler | Nr | Bez | Standard St | Standard MaxWdh | BDEW St | BDEW MaxWdh | Ebene | Name |
|---|---|---|---|---|---|---|---|---|
| 0180 | | **SG4** | C | 99999 | D | 99999 | 1 | **Vorgangs-Identifikation** |
| 0410 | | **SG8** | C | 99999 | D | 99999 | 2 | **Zähleinrichtungsdaten** |
| 0500 | | **SG10** | C | 99 | D | 1 | 3 | **Zähleinrichtung** |
| 0520 | 223 | **CAV** | C | 99 | R | 1 | 4 | **Identifikation / Nummer des Gerätes** |

| | | Standard | | BDEW | | |
|---|---|---|---|---|---|---|
| Bez | Name | St | Format | St | Format | Anwendung / Bemerkung |
| CAV | | | | | | |
| C889 | Merkmalswert | M | | M | | |
| 7111 | Merkmalswert, Code | C | an..3 | R | an..3 | *Code für die Nummer des Gerätes*<br>**Z30 Gerätenummer** |
| 1131 | Codeliste, Code | C | an..17 | N | | Nicht benutzt |
| 3055 | Verantwortliche Stelle für die Codepflege, Code | C | an..3 | N | | Nicht benutzt |
| 7110 | Merkmalswert | C | an..35 | R | an..35 | Gerätenummer<br>*1.Teil Nummer bzw. Zeichenfolge auf dem Gerät* |
| 7110 | Merkmalswert | C | an..35 | D | an..35 | *2.Teil Nummer bzw. Zeichenfolge auf dem Gerät* |

**Bemerkung:**
Wenn die Identifikationsnummer länger als 35 Zeichen ist erfolgt eine Fortführung im 2. DE7110.

**Beispiel:**
```
CAV+Z30:::12345667890:x'
```

Bez = Objekt-Bezeichner
Nr = Laufende Segmentnummer im Guide
MaxWdh = Maximale Wiederholung der Segmente/Gruppen
Zähler = Nummer der Segmente/Gruppen im Standard

St = Status
EDIFACT: M=Muss/Mandatory, C=Conditional
Anwendung: R=Erforderlich/Required, O=Optional,
D=Abhängig von/Dependent, N=Nicht benutzt/Not used

## Segmentlayout

| Zähler | Nr | Bez | Standard St | Standard MaxWdh | BDEW St | BDEW MaxWdh | Ebene | Name |
|---|---|---|---|---|---|---|---|---|
| 0180 | | **SG4** | C | 99999 | D | 99999 | 1 | **Vorgangs-Identifikation** |
| 0410 | | **SG8** | C | 99999 | D | 99999 | 2 | **Zähleinrichtungsdaten** |
| 0500 | | **SG10** | C | 99 | D | 1 | 3 | **Zähleinrichtung** |
| 0520 | 224 | **CAV** | C | 99 | D | 1 | 4 | **Registeranzahl** |

| Bez | Name | Standard St Format | BDEW St Format | Anwendung / Bemerkung |
|---|---|---|---|---|
| CAV | | | | |
| C889 | Merkmalswert | M | M | |
| 7111 | Merkmalswert, Code | C an..3 | R an..3 | *Stromzählereinrichtungen*<br>Registeranzahl<br>**ETZ Eintarif**<br>**ZTZ Zweitarif**<br>**NTZ Mehrtarif** |

**Bemerkung:**
Dieses Segment dient zur genaueren Wertspezifizierung des Merkmals aus dem vorangegangenen CCI Segment.
Es wird die Information des tatsächlich verbauten Gerätes angegeben. Es besteht keine logische Abhängigkeit zur OBIS-Kennzahl.
Zum Beispiel es handelt sich um einen NTZ, es wird jedoch nur die OBIS 1.8.0 übermittelt, da die anderen Register nicht verwendet werden.

**Beispiel:**
```
CAV+ETZ'
```

Bez = Objekt-Bezeichner
Nr = Laufende Segmentnummer im Guide
MaxWdh = Maximale Wiederholung der Segmente/Gruppen
Zähler = Nummer der Segmente/Gruppen im Standard

St = Status
EDIFACT: M=Muss/Mandatory, C=Conditional
Anwendung: R=Erforderlich/Required, O=Optional,
D=Abhängig von/Dependent, N=Nicht benutzt/Not used

## Segmentlayout

| Zähler | Nr | Bez | Standard St | Standard MaxWdh | BDEW St | BDEW MaxWdh | Ebene | Name |
|---|---|---|---|---|---|---|---|---|
| 0180 | | **SG4** | C | 99999 | D | 99999 | 1 | **Vorgangs-Identifikation** |
| 0410 | | **SG8** | C | 99999 | D | 99999 | 2 | **Zähleinrichtungsdaten** |
| 0500 | | **SG10** | C | 99 | D | 1 | 3 | **Zähleinrichtung** |
| 0520 | 225 | **CAV** | C | 99 | D | 1 | 4 | **Energierichtung** |

| Bez | Name | Standard St | Standard Format | BDEW St | BDEW Format | Anwendung / Bemerkung |
|---|---|---|---|---|---|---|
| CAV | | | | | | |
| C889 | Merkmalswert | M | | M | | |
| 7111 | Merkmalswert, Code | C | an..3 | R | an..3 | Energierichtung<br>**ERZ Einrichtungszähler**<br>**ZRZ Zweirichtungszähler** |

**Bemerkung:**
Dieses Segment dient zur genaueren Wertspezifizierung des Merkmals aus dem vorangegangenen CCI Segment.

**Beispiel:**
```
CAV+ERZ'
```

Bez = Objekt-Bezeichner
Nr = Laufende Segmentnummer im Guide
MaxWdh = Maximale Wiederholung der Segmente/Gruppen
Zähler = Nummer der Segmente/Gruppen im Standard

St = Status
EDIFACT: M=Muss/Mandatory, C=Conditional
Anwendung: R=Erforderlich/Required, O=Optional,
D=Abhängig von/Dependent, N=Nicht benutzt/Not used

## Segmentlayout

| Zähler | Nr | Bez | Standard St | Standard MaxWdh | BDEW St | BDEW MaxWdh | Ebene | Name |
|---|---|---|---|---|---|---|---|---|
| 0180 | | **SG4** | C | 99999 | D | 99999 | 1 | **Vorgangs-Identifikation** |
| 0410 | | **SG8** | C | 99999 | D | 99999 | 2 | **Zähleinrichtungsdaten** |
| 0500 | | **SG10** | C | 99 | D | 1 | 3 | **Zähleinrichtung** |
| 0520 | 226 | **CAV** | C | 99 | D | 1 | 4 | **Fernschaltung der Zähleinrichtung** |

| Bez | Name | Standard St | Standard Format | BDEW St | BDEW Format | Anwendung / Bemerkung |
|---|---|---|---|---|---|---|
| CAV | | | | | | |
| C889 | Merkmalswert | M | | M | | |
| 7111 | Merkmalswert, Code | C | an..3 | R | an..3 | **Z58 Fernschaltung der Zähleinrichtung** |
| 1131 | Codeliste, Code | C | an..17 | N | | Nicht benutzt |
| 3055 | Verantwortliche Stelle für die Codepflege, Code | C | an..3 | N | | Nicht benutzt |
| 7110 | Merkmalswert | C | an..35 | R | an..3 | **Z06 vorhanden**<br>**Z07 nicht vorhanden** |

**Bemerkung:**
Dieses Segment liefert die Information, ob bei der Zähleinrichtung die Funktion zur Fernschaltung vorhanden ist. Die Fernschaltung gibt die Möglichkeit den Energiefluss durch die Zähleinrichtung zu unterbrechen bzw. die Unterbrechung aufzuheben.

**Beispiel:**
```
CAV+Z58:::Z06'
```

Bez = Objekt-Bezeichner
Nr = Laufende Segmentnummer im Guide
MaxWdh = Maximale Wiederholung der Segmente/Gruppen
Zähler = Nummer der Segmente/Gruppen im Standard

St = Status
EDIFACT: M=Muss/Mandatory, C=Conditional
Anwendung: R=Erforderlich/Required, O=Optional, D=Abhängig von/Dependent, N=Nicht benutzt/Not used

## Segmentlayout

| Zähler | Nr | Bez | Standard St | Standard MaxWdh | BDEW St | BDEW MaxWdh | Ebene | Name |
|---|---|---|---|---|---|---|---|---|
| 0180 | | **SG4** | C | 99999 | D | 99999 | 1 | **Vorgangs-Identifikation** |
| 0410 | | **SG8** | C | 99999 | D | 99999 | 2 | **Zähleinrichtungsdaten** |
| 0500 | | **SG10** | C | 99 | D | 1 | 3 | **Zähleinrichtung** |
| 0520 | 227 | **CAV** | C | 99 | D | 1 | 4 | **Art der Volumenerfassung (Gas)** |

| | | Standard | | BDEW | | |
|---|---|---|---|---|---|---|
| Bez | Name | St | Format | St | Format | Anwendung / Bemerkung |
| CAV | | | | | | |
| C889 | Merkmalswert | M | | M | | |
| 7111 | Merkmalswert, Code | C | an..3 | R | an..3 | **ZC0 Art der Volumenerfassung** |
| 1131 | Codeliste, Code | C | an..17 | N | | Nicht benutzt |
| 3055 | Verantwortliche Stelle für die Codepflege, Code | C | an..3 | N | | Nicht benutzt |
| 7110 | Merkmalswert | C | an..35 | R | an..3 | Art der Volumenerfassung<br>**Z16 Hochfrequenzsonde** |

**Bemerkung:**
Segment welches angibt, auf welche Art der Gaszähler das Volumen im Mengenumwerter erfasst. G685-5 Kap. 5

**Beispiel:**
```
CAV+ZC0:::Z16'
```

Bez = Objekt-Bezeichner
Nr = Laufende Segmentnummer im Guide
MaxWdh = Maximale Wiederholung der Segmente/Gruppen
Zähler = Nummer der Segmente/Gruppen im Standard

St = Status
EDIFACT: M=Muss/Mandatory, C=Conditional
Anwendung: R=Erforderlich/Required, O=Optional,
D=Abhängig von/Dependent, N=Nicht benutzt/Not used

## Segmentlayout

| Zähler | Nr | Bez | Standard St | Standard MaxWdh | BDEW St | BDEW MaxWdh | Ebene | Name |
|---|---|---|---|---|---|---|---|---|
| 0180 | | **SG4** | C | 99999 | D | 99999 | 1 | **Vorgangs-Identifikation** |
| 0410 | | **SG8** | C | 99999 | D | 99999 | 2 | **Zähleinrichtungsdaten** |
| 0500 | | **SG10** | C | 99 | D | 1 | 3 | **Befestigungsart** |
| 0510 | 228 | **CCI** | M | 1 | M | 1 | 3 | **Befestigungsart Zähleinrichtung** |

| | | Standard | | BDEW | | |
|---|---|---|---|---|---|---|
| Bez | Name | St | Format | St | Format | Anwendung / Bemerkung |
| CCI | | | | | | |
| 7059 | Klassentyp, Code | C | an..3 | N | | Nicht benutzt |
| C502 | Einzelheiten zu Maßangaben | C | | N | | |
| 6313 | Gemessene Dimension, Code | C | an..3 | N | | Nicht benutzt |
| C240 | Merkmalsbeschreibung | C | | R | | |
| 7037 | Merkmal, Code | M | an..17 | M | an..3 | **Z28 Befestigungsart Zähleinrichtung** |

**Bemerkung:**

**Beispiel:**

```
CCI+++Z28'
```

Bez = Objekt-Bezeichner
Nr = Laufende Segmentnummer im Guide
MaxWdh = Maximale Wiederholung der Segmente/Gruppen
Zähler = Nummer der Segmente/Gruppen im Standard

St = Status
EDIFACT: M=Muss/Mandatory, C=Conditional
Anwendung: R=Erforderlich/Required, O=Optional,
D=Abhängig von/Dependent, N=Nicht benutzt/Not used

## Segmentlayout

| Zähler | Nr | Bez | Standard St | Standard MaxWdh | BDEW St | BDEW MaxWdh | Ebene | Name |
|---|---|---|---|---|---|---|---|---|
| 0180 | | **SG4** | C | 99999 | D | 99999 | 1 | **Vorgangs-Identifikation** |
| 0410 | | **SG8** | C | 99999 | D | 99999 | 2 | **Zähleinrichtungsdaten** |
| 0500 | | **SG10** | C | 99 | D | 1 | 3 | **Befestigungsart** |
| 0520 | 229 | **CAV** | C | 99 | R | 1 | 4 | **Befestigungsart Zähleinrichtung** |

| Bez | Name | Standard St | Standard Format | BDEW St | BDEW Format | Anwendung / Bemerkung |
|---|---|---|---|---|---|---|
| CAV | | | | | | |
| C889 | Merkmalswert | M | | M | | |
| 7111 | Merkmalswert, Code | C | an..3 | R | an..3 | Befestigungsart<br>**BKE Stecktechnik (Befestigungs- und Kontaktierungseinrichtung)**<br>**DPA 3-Dreipunktaufhängung**<br>**HUT Hutschiene**<br>**Z31 Einstutzen-Zähler**<br>**Z32 Zweistutzen-Zähler** |

**Bemerkung:**

**Beispiel:**
```
CAV+DPA'
```

Bez = Objekt-Bezeichner
Nr = Laufende Segmentnummer im Guide
MaxWdh = Maximale Wiederholung der Segmente/Gruppen
Zähler = Nummer der Segmente/Gruppen im Standard

St = Status
EDIFACT: M=Muss/Mandatory, C=Conditional
Anwendung: R=Erforderlich/Required, O=Optional,
D=Abhängig von/Dependent, N=Nicht benutzt/Not used

## Segmentlayout

| Zähler | Nr | Bez | Standard St | Standard MaxWdh | BDEW St | BDEW MaxWdh | Ebene | Name |
|---|---|---|---|---|---|---|---|---|
| 0180 | | **SG4** | C | 99999 | D | 99999 | 1 | **Vorgangs-Identifikation** |
| 0410 | | **SG8** | C | 99999 | D | 99999 | 2 | **Zähleinrichtungsdaten** |
| 0500 | | **SG10** | C | 99 | D | 1 | 3 | **Messwerterfassung an der Zähleinrichtung** |
| 0510 | 230 | **CCI** | M | 1 | M | 1 | 3 | **Messwerterfassung an der Zähleinrichtung** |

| | | Standard | | BDEW | | |
|---|---|---|---|---|---|---|
| Bez | Name | St | Format | St | Format | Anwendung / Bemerkung |
| CCI | | | | | | |
| 7059 | Klassentyp, Code | C | an..3 | N | | Nicht benutzt |
| C502 | Einzelheiten zu Maßangaben | C | | N | | |
| 6313 | Gemessene Dimension, Code | C | an..3 | N | | Nicht benutzt |
| C240 | Merkmalsbeschreibung | C | | R | | |
| 7037 | Merkmal, Code | M | an..17 | M | an..3 | **E12 Messwerterfassung an der Zähleinrichtung** |

**Bemerkung:**
In diesem Segment wird die Messwerterfassung an der Zähleinrichtung angegeben. Im darauffolgenden CAV ist die technische Möglichkeit der Erfassung spezifiziert.

**Beispiel:**
```
CCI+++E12'
```

Bez = Objekt-Bezeichner
Nr = Laufende Segmentnummer im Guide
MaxWdh = Maximale Wiederholung der Segmente/Gruppen
Zähler = Nummer der Segmente/Gruppen im Standard

St = Status
EDIFACT: M=Muss/Mandatory, C=Conditional
Anwendung: R=Erforderlich/Required, O=Optional, D=Abhängig von/Dependent, N=Nicht benutzt/Not used

## Segmentlayout

| Zähler | Nr | Bez | Standard St | Standard MaxWdh | BDEW St | BDEW MaxWdh | Ebene | Name |
|---|---|---|---|---|---|---|---|---|
| 0180 | | **SG4** | C | 99999 | D | 99999 | 1 | **Vorgangs-Identifikation** |
| 0410 | | **SG8** | C | 99999 | D | 99999 | 2 | **Zähleinrichtungsdaten** |
| 0500 | | **SG10** | C | 99 | D | 1 | 3 | **Messwerterfassung an der Zähleinrichtung** |
| 0520 | 231 | **CAV** | C | 99 | R | 1 | 4 | **Messwerterfassung an der Zähleinrichtung** |

| | | Standard | | BDEW | | |
|---|---|---|---|---|---|---|
| Bez | Name | St | Format | St | Format | Anwendung / Bemerkung |
| CAV | | | | | | |
| C889 | Merkmalswert | M | | M | | |
| 7111 | Merkmalswert, Code | C | an..3 | R | an..3 | Messwerterfassung<br>**AMR fernauslesbare Zähler**<br>**MMR manuell ausgelesene Zähler** |

**Bemerkung:**
Dieses Segment dient zur genaueren Wertspezifizierung des Merkmals im vorangegangen CCI Segment.

**Beispiel:**
```
CAV+AMR'
```

Bez = Objekt-Bezeichner
Nr = Laufende Segmentnummer im Guide
MaxWdh = Maximale Wiederholung der Segmente/Gruppen
Zähler = Nummer der Segmente/Gruppen im Standard

St = Status
EDIFACT: M=Muss/Mandatory, C=Conditional
Anwendung: R=Erforderlich/Required, O=Optional,
D=Abhängig von/Dependent, N=Nicht benutzt/Not used

## Segmentlayout

| Zähler | Nr | Bez | Standard St | Standard MaxWdh | BDEW St | BDEW MaxWdh | Ebene | Name |
|---|---|---|---|---|---|---|---|---|
| 0180 | | **SG4** | C | 99999 | D | 99999 | 1 | **Vorgangs-Identifikation** |
| 0410 | | **SG8** | C | 99999 | D | 99999 | 2 | **Mengenumwerterdaten** |
| 0420 | 232 | **SEQ** | M | 1 | M | 1 | 2 | **Mengenumwerterdaten** |

| Bez | Name | Standard St | Standard Format | BDEW St | BDEW Format | Anwendung / Bemerkung |
|---|---|---|---|---|---|---|
| SEQ | | | | | | |
| 1229 | Handlung, Code | C | an..3 | R | an..3 | **Z09 Mengenumwerter-Daten** |

**Bemerkung:**
Zur Angabe von Sequenzeinzelheiten.
Zur Angabe von Sequenzeinzelheiten.
Dieses Segment wird benutzt, um die Segmentgruppe einzuleiten. Das Segment dient dazu die nachfolgenden Daten einem Objekt zuzuordnen.

Die Mengenumwerterdaten eines Vorgangs enthalten alle Informationen, die sich auf einen einzelnen Mengenumwerter beziehen. Enthält ein Vorgang mehrere Mengenumwerter, so ist diese Segmentgruppe für jeden einzelnen Mengenumwerter zu wiederholen und zu übermitteln.

Wenn in einem Vorgang mehrere Mengenumwerter übermittelt werden müssen, ist das SG8 SEQ „Mengenumwerterdaten“ entsprechend der Anzahl an Mengenumwertern zu wiederholen.

Eine Mengenumwerter kann in einer Zähleinrichtung integriert sein. Auch wenn dies der Fall ist werden die Mengenumwerterdaten über das SG8 SEQ „Mengenumwerter“ entsprechend kommuniziert.

**Beispiel:**
```
SEQ+Z09'
```

Bez = Objekt-Bezeichner
Nr = Laufende Segmentnummer im Guide
MaxWdh = Maximale Wiederholung der Segmente/Gruppen
Zähler = Nummer der Segmente/Gruppen im Standard

St = Status
EDIFACT: M=Muss/Mandatory, C=Conditional
Anwendung: R=Erforderlich/Required, O=Optional, D=Abhängig von/Dependent, N=Nicht benutzt/Not used

## Segmentlayout

| Zähler | Nr | Bez | Standard St | Standard MaxWdh | BDEW St | BDEW MaxWdh | Ebene | Name |
|---|---|---|---|---|---|---|---|---|
| 0180 | | **SG4** | C | 99999 | D | 99999 | 1 | **Vorgangs-Identifikation** |
| 0410 | | **SG8** | C | 99999 | D | 99999 | 2 | **Mengenumwerterdaten** |
| 0430 | 233 | **RFF** | C | 9 | D | 9 | 3 | **Referenz auf die Gerätenummer** |

| Bez | Name | Standard St Format | BDEW St Format | Anwendung / Bemerkung |
|---|---|---|---|---|
| RFF | | | | |
| C506 | Referenz | M | M | |
| 1153 | Referenz, Qualifier | M an..3 | M an..3 | **MG Gerätenummer des Zählers** |
| 1154 | Referenz, Identifikation | C an..70 | R an..70 | Gerätenummer<br>*Gerätenummer aus SG8 SEQ+Z03 CCI+++E13/CAV+Z30* |

**Bemerkung:**
Zur Angabe einer Referenz.
Dieses Segment dient zur Angabe der Referenz auf die Gerätenummer des Zählers im DE7110 im SG8 SEQ+Z03 CCI+++E13 CAV+Z30.

**Beispiel:**
```
RFF+MG:8465929523'
```

```
Die angegebenen-Daten referenzieren auf den Zähler mit der Nummer 8465929523.
```

Bez = Objekt-Bezeichner
Nr = Laufende Segmentnummer im Guide
MaxWdh = Maximale Wiederholung der Segmente/Gruppen
Zähler = Nummer der Segmente/Gruppen im Standard

St = Status
EDIFACT: M=Muss/Mandatory, C=Conditional
Anwendung: R=Erforderlich/Required, O=Optional, D=Abhängig von/Dependent, N=Nicht benutzt/Not used

## Segmentlayout

| Zähler | Nr | Bez | Standard St | Standard MaxWdh | BDEW St | BDEW MaxWdh | Ebene | Name |
|---|---|---|---|---|---|---|---|---|
| 0180 | | **SG4** | C | 99999 | D | 99999 | 1 | **Vorgangs-Identifikation** |
| 0410 | | **SG8** | C | 99999 | D | 99999 | 2 | **Mengenumwerterdaten** |
| 0500 | | **SG10** | C | 99 | D | 1 | 3 | **Mengenumwerter** |
| 0510 | 234 | **CCI** | M | 1 | M | 1 | 3 | **Mengenumwerter** |

| | | Standard | | BDEW | | |
|---|---|---|---|---|---|---|
| Bez | Name | St | Format | St | Format | Anwendung / Bemerkung |
| CCI | | | | | | |
| 7059 | Klassentyp, Code | C | an..3 | N | | Nicht benutzt |
| C502 | Einzelheiten zu Maßangaben | C | | N | | |
| 6313 | Gemessene Dimension, Code | C | an..3 | N | | Nicht benutzt |
| C240 | Merkmalsbeschreibung | C | | R | | |
| 7037 | Merkmal, Code | M | an..17 | M | an..3 | **Z64 Mengenumwerter** |

**Bemerkung:**
Dieses Segment dient zur Identifizierung und Beschreibung von spezifischen Eigenschaften. Diese Angaben werden in den nachfolgenden CAV-Segmenten spezifiziert.

**Beispiel:**
```
CCI+++Z64'
```

Bez = Objekt-Bezeichner
Nr = Laufende Segmentnummer im Guide
MaxWdh = Maximale Wiederholung der Segmente/Gruppen
Zähler = Nummer der Segmente/Gruppen im Standard

St = Status
EDIFACT: M=Muss/Mandatory, C=Conditional
Anwendung: R=Erforderlich/Required, O=Optional, D=Abhängig von/Dependent, N=Nicht benutzt/Not used

## Segmentlayout

| Zähler | Nr | Bez | Standard St | Standard MaxWdh | BDEW St | BDEW MaxWdh | Ebene | Name |
|---|---|---|---|---|---|---|---|---|
| 0180 | | **SG4** | C | 99999 | D | 99999 | 1 | **Vorgangs-Identifikation** |
| 0410 | | **SG8** | C | 99999 | D | 99999 | 2 | **Mengenumwerterdaten** |
| 0500 | | **SG10** | C | 99 | D | 1 | 3 | **Mengenumwerter** |
| 0520 | 235 | **CAV** | C | 99 | R | 1 | 4 | **Identifikation / Nummer des Gerätes** |

| | | Standard | | BDEW | | |
|---|---|---|---|---|---|---|
| Bez | Name | St | Format | St | Format | Anwendung / Bemerkung |
| CAV | | | | | | |
| C889 | Merkmalswert | M | | M | | |
| 7111 | Merkmalswert, Code | C | an..3 | R | an..3 | **Z30 Gerätenummer** |
| 1131 | Codeliste, Code | C | an..17 | N | | Nicht benutzt |
| 3055 | Verantwortliche Stelle für die Codepflege, Code | C | an..3 | N | | Nicht benutzt |
| 7110 | Merkmalswert | C | an..35 | R | an..35 | Gerätenummer<br>*1.Teil Nummer bzw. Zeichenfolge auf dem Gerät* |
| 7110 | Merkmalswert | C | an..35 | D | an..35 | *2.Teil Nummer bzw. Zeichenfolge auf dem Gerät* |

**Bemerkung:**
Wenn die Identifikationsnummer länger als 35 Zeichen ist erfolgt eine Fortführung im 2. DE7110.

**Beispiel:**
```
CAV+Z30:::12345667890:x'
```

Bez = Objekt-Bezeichner
Nr = Laufende Segmentnummer im Guide
MaxWdh = Maximale Wiederholung der Segmente/Gruppen
Zähler = Nummer der Segmente/Gruppen im Standard

St = Status
EDIFACT: M=Muss/Mandatory, C=Conditional
Anwendung: R=Erforderlich/Required, O=Optional,
D=Abhängig von/Dependent, N=Nicht benutzt/Not used

## Segmentlayout

| Zähler | Nr | Bez | Standard St | Standard MaxWdh | BDEW St | BDEW MaxWdh | Ebene | Name |
|---|---|---|---|---|---|---|---|---|
| 0180 | | **SG4** | C | 99999 | D | 99999 | 1 | **Vorgangs-Identifikation** |
| 0410 | | **SG8** | C | 99999 | D | 99999 | 2 | **Mengenumwerterdaten** |
| 0500 | | **SG10** | C | 99 | D | 1 | 3 | **Mengenumwerter** |
| 0520 | 236 | **CAV** | C | 99 | R | 1 | 4 | **Mengenumwertertyp** |

| | | Standard | BDEW | |
|---|---|---|---|---|
| Bez | Name | St Format | St Format | Anwendung / Bemerkung |
| CAV | | | | |
| C889 | Merkmalswert | M | M | |
| 7111 | Merkmalswert, Code | C an..3 | R an..3 | **DMU Dichtemengenumwerter**<br>**TMU Temperaturmengenumwerter**<br>**ZMU Zustandsmengenumwerter** |

**Bemerkung:**

**Beispiel:**
```
CAV+DMU'
```

Bez = Objekt-Bezeichner
Nr = Laufende Segmentnummer im Guide
MaxWdh = Maximale Wiederholung der Segmente/Gruppen
Zähler = Nummer der Segmente/Gruppen im Standard

St = Status
EDIFACT: M=Muss/Mandatory, C=Conditional
Anwendung: R=Erforderlich/Required, O=Optional,
D=Abhängig von/Dependent, N=Nicht benutzt/Not used

## Segmentlayout

| Zähler | Nr | Bez | Standard St | Standard MaxWdh | BDEW St | BDEW MaxWdh | Ebene | Name |
|---|---|---|---|---|---|---|---|---|
| 0180 | | **SG4** | C | 99999 | D | 99999 | 1 | **Vorgangs-Identifikation** |
| 0410 | | **SG8** | C | 99999 | D | 99999 | 2 | **Mengenumwerterdaten** |
| 0500 | | **SG10** | C | 99 | D | 1 | 3 | **Mengenumwerter** |
| 0520 | 237 | **CAV** | C | 99 | D | 2 | 4 | **Art der Volumenerfassung (Gas)** |

| | | Standard | | BDEW | | |
|---|---|---|---|---|---|---|
| Bez | Name | St | Format | St | Format | Anwendung / Bemerkung |
| CAV | | | | | | |
| C889 | Merkmalswert | M | | M | | |
| 7111 | Merkmalswert, Code | C | an..3 | R | an..3 | **ZC0 Art der Volumenerfassung** |
| 1131 | Codeliste, Code | C | an..17 | N | | Nicht benutzt |
| 3055 | Verantwortliche Stelle für die Codepflege, Code | C | an..3 | N | | Nicht benutzt |
| 7110 | Merkmalswert | C | an..35 | R | an..3 | Art der Volumenerfassung<br>**Z17 Kennlinienkorrektur**<br>**Z18 Schleichmengenunterdrückung** |

**Bemerkung:**
Segment welches angibt, auf welche Art der Gaszähler das Volumen im Mengenumwerter erfasst. G685-5 Kap. 5

**Beispiel:**
```
CAV+ZC0:::Z16'
```

Bez = Objekt-Bezeichner
Nr = Laufende Segmentnummer im Guide
MaxWdh = Maximale Wiederholung der Segmente/Gruppen
Zähler = Nummer der Segmente/Gruppen im Standard

St = Status
EDIFACT: M=Muss/Mandatory, C=Conditional
Anwendung: R=Erforderlich/Required, O=Optional,
D=Abhängig von/Dependent, N=Nicht benutzt/Not used

## Segmentlayout

| Zähler | Nr | Bez | Standard St | Standard MaxWdh | BDEW St | BDEW MaxWdh | Ebene | Name |
|---|---|---|---|---|---|---|---|---|
| 0180 | | **SG4** | C | 99999 | D | 99999 | 1 | **Vorgangs-Identifikation** |
| 0410 | | **SG8** | C | 99999 | D | 99999 | 2 | **OBIS-Daten der Zähleinrichtung / Mengenumwerter** |
| 0420 | 238 | **SEQ** | M | 1 | M | 1 | 2 | **OBIS-Daten der Zähleinrichtung / Mengenumwerter** |

| Bez | Name | Standard St Format | BDEW St Format | Anwendung / Bemerkung |
|---|---|---|---|---|
| SEQ | | | | |
| 1229 | Handlung, Code | C an..3 | R an..3 | **Z20 OBIS-Daten der Zähleinrichtung** |

**Bemerkung:**
Dieses Segment wird benutzt, um die Segmentgruppe einzuleiten. Das Segment dient dazu die nachfolgenden Daten einem Objekt zuzuordnen.
Die OBIS-Daten eines Vorgangs enthalten alle Informationen, die sich auf das Register mit der angegebenen OBIS-Kennzahl einer Zähleinrichtung / Mengenumwerter beziehen, die im Rahmen der Marktkommunikation benötigt werden. Enthält ein Vorgang mehrere Register und somit mehrere OBIS-Kennzahlen, so ist diese Segmentgruppe für jede einzelne OBIS-Kennzahl zu wiederholen und zu übermitteln.

**Beispiel:**
```
SEQ+Z20'
```

Bez = Objekt-Bezeichner
Nr = Laufende Segmentnummer im Guide
MaxWdh = Maximale Wiederholung der Segmente/Gruppen
Zähler = Nummer der Segmente/Gruppen im Standard

St = Status
EDIFACT: M=Muss/Mandatory, C=Conditional
Anwendung: R=Erforderlich/Required, O=Optional, D=Abhängig von/Dependent, N=Nicht benutzt/Not used

## Segmentlayout

| Zähler | Nr | Bez | Standard St | Standard MaxWdh | BDEW St | BDEW MaxWdh | Ebene | Name |
|---|---|---|---|---|---|---|---|---|
| 0180 | | **SG4** | C | 99999 | D | 99999 | 1 | **Vorgangs-Identifikation** |
| 0410 | | **SG8** | C | 99999 | D | 99999 | 2 | **OBIS-Daten der Zähleinrichtung / Mengenumwerter** |
| 0430 | 239 | **RFF** | C | 9 | R | 1 | 3 | **Referenz auf die Gerätenummer** |

| Bez | Name | Standard St Format | BDEW St Format | Anwendung / Bemerkung |
|---|---|---|---|---|
| RFF | | | | |
| C506 | Referenz | M | M | |
| 1153 | Referenz, Qualifier | M an..3 | M an..3 | **MG Gerätenummer des Zählers**<br>**Z11 Gerätenummer des Mengenumwerters** |
| 1154 | Referenz, Identifikation | C an..70 | R an..70 | Gerätenummer<br>*Bei DE1153 MG: Gerätenummer aus CCI+++E13 / CAV+Z30*<br><br>*Bei DE1153 Z11: Gerätenummer aus CCI+++Z64 / CAV+Z30* |

**Bemerkung:**
Zur Angabe einer Referenz.
Dieses Segment dient zur Angabe der Referenz auf die Gerätenummer des Zählers bzw. des Mengenumwerters im DE7110 im SG8 CCI+++E13 CAV+Z30 bzw. im SG8 CCI+++Z64 CAV+Z30.

**Beispiel:**
```
RFF+MG:8465929523'
```

```
Die angegebenen Daten referenzieren auf den Zähler mit der Nummer 8465929523.
```

Bez = Objekt-Bezeichner
Nr = Laufende Segmentnummer im Guide
MaxWdh = Maximale Wiederholung der Segmente/Gruppen
Zähler = Nummer der Segmente/Gruppen im Standard

St = Status
EDIFACT: M=Muss/Mandatory, C=Conditional
Anwendung: R=Erforderlich/Required, O=Optional, D=Abhängig von/Dependent, N=Nicht benutzt/Not used

## Segmentlayout

| Zähler | Nr | Bez | Standard St | Standard MaxWdh | BDEW St | BDEW MaxWdh | Ebene | Name |
|---|---|---|---|---|---|---|---|---|
| 0180 | | **SG4** | C | 99999 | D | 99999 | 1 | **Vorgangs-Identifikation** |
| 0410 | | **SG8** | C | 99999 | D | 99999 | 2 | **OBIS-Daten der Zähleinrichtung / Mengenumwerter** |
| 0440 | 240 | **PIA** | C | 9 | R | 1 | 3 | **OBIS-Kennzahl der Zähleinrichtung / Mengenumwerter** |

| Bez | Name | Standard St Format | BDEW St Format | Anwendung / Bemerkung |
|---|---|---|---|---|
| PIA | | | | |
| 4347 | Produkt-/Erzeugnisnummer, Qualifier | M an..3 | M an..3 | **5 Produktidentifikation** |
| C212 | Waren-/Leistungsnummer, Identifikation | M | M | *Art der Messwerte (OBIS-Kennzahlen)* |
| 7140 | Produkt-/Leistungsnummer | C an..35 | R an..35 | OBIS-Kennzahl der Zähleinrichtung |
| 7143 | Art der Produkt-/ Leistungsnummer, Code | C an..3 | R an..3 | **SRW OBIS-Kennzahl** |

**Bemerkung:**
Dieses Segment wird benutzt, um die Produktidentifikation beim Austausch von Daten zu Energiemengen innerhalb der deutschen Energiewirtschaft zu gewährleisten.
Diese Identifikation, die Beschreibung und die strukturelle Zuordnung der Werte erfolgt durch OBIS-Kennzahlen.

DE 7140: Es wird die OBIS-Kennzahl gemäß EDI@Energy Codeliste der OBIS-Kennzahlen und Medien angegeben. Die Einheiten (kWh, kvarh) sind implizit in der OBIS-Kennzahl enthalten.

**Beispiel:**
```
PIA+5+1-1?:1.8.1:SRW'
```

Bez = Objekt-Bezeichner
Nr = Laufende Segmentnummer im Guide
MaxWdh = Maximale Wiederholung der Segmente/Gruppen
Zähler = Nummer der Segmente/Gruppen im Standard

St = Status
EDIFACT: M=Muss/Mandatory, C=Conditional
Anwendung: R=Erforderlich/Required, O=Optional, D=Abhängig von/Dependent, N=Nicht benutzt/Not used

## Segmentlayout

| Zähler | Nr | Bez | Standard St | Standard MaxWdh | BDEW St | BDEW MaxWdh | Ebene | Name |
|---|---|---|---|---|---|---|---|---|
| 0180 | | **SG4** | C | 99999 | D | 99999 | 1 | **Vorgangs-Identifikation** |
| 0410 | | **SG8** | C | 99999 | D | 99999 | 2 | **OBIS-Daten der Zähleinrichtung / Mengenumwerter** |
| 0500 | | **SG10** | C | 99 | D | 1 | 3 | **Vor- und Nachkommastellen des Zählwerks** |
| 0510 | 241 | **CCI** | M | 1 | M | 1 | 3 | **Vor- und Nachkommastellen des Zählwerks** |

| Bez | Name | Standard St | Standard Format | BDEW St | BDEW Format | Anwendung / Bemerkung |
|---|---|---|---|---|---|---|
| CCI | | | | | | |
| 7059 | Klassentyp, Code | C | an..3 | R | an..3 | **11 Produkt** |
| C502 | Einzelheiten zu Maßangaben | C | | N | | |
| 6313 | Gemessene Dimension, Code | C | an..3 | N | | Nicht benutzt |
| C240 | Merkmalsbeschreibung | C | | R | | |
| 7037 | Merkmal, Code | M | an..17 | M | an..3 | **Z33 Vor- und Nachkommastellen des Zählwerkes** |

**Bemerkung:**
Dieses Segment dient zur Identifizierung und Beschreibung von spezifischen Eigenschaften. Diese Angaben werden im nachfolgenden CAV Segment spezifiziert.

**Beispiel:**
```
CCI+11++Z33'
```

Bez = Objekt-Bezeichner
Nr = Laufende Segmentnummer im Guide
MaxWdh = Maximale Wiederholung der Segmente/Gruppen
Zähler = Nummer der Segmente/Gruppen im Standard

St = Status
EDIFACT: M=Muss/Mandatory, C=Conditional
Anwendung: R=Erforderlich/Required, O=Optional, D=Abhängig von/Dependent, N=Nicht benutzt/Not used

## Segmentlayout

| Zähler | Nr | Bez | Standard St | Standard MaxWdh | BDEW St | BDEW MaxWdh | Ebene | Name |
|---|---|---|---|---|---|---|---|---|
| 0180 | | **SG4** | C | 99999 | D | 99999 | 1 | **Vorgangs-Identifikation** |
| 0410 | | **SG8** | C | 99999 | D | 99999 | 2 | **OBIS-Daten der Zähleinrichtung / Mengenumwerter** |
| 0500 | | **SG10** | C | 99 | D | 1 | 3 | **Vor- und Nachkommastellen des Zählwerks** |
| 0520 | 242 | **CAV** | C | 99 | R | 1 | 4 | **Vor- und Nachkommastellen des Zählwerks** |

| Bez | Name | Standard St | Standard Format | BDEW St | BDEW Format | Anwendung / Bemerkung |
|---|---|---|---|---|---|---|
| CAV | | | | | | |
| C889 | Merkmalswert | M | | M | | |
| 7111 | Merkmalswert, Code | C | an..3 | N | | Nicht benutzt |
| 1131 | Codeliste, Code | C | an..17 | N | | Nicht benutzt |
| 3055 | Verantwortliche Stelle für die Codepflege, Code | C | an..3 | N | | Nicht benutzt |
| 7110 | Merkmalswert | C | an..35 | R | n..35 | Angabe der Vorkommastelle |
| 7110 | Merkmalswert | C | an..35 | R | n..35 | Angabe der Nachkommastelle |

**Bemerkung:**

Hinweis:
DE7110:
Der Wert muss eine natürliche Zahl oder 0 sein.

**Beispiel:**
```
CAV+:::8:3'
```

Bez = Objekt-Bezeichner
Nr = Laufende Segmentnummer im Guide
MaxWdh = Maximale Wiederholung der Segmente/Gruppen
Zähler = Nummer der Segmente/Gruppen im Standard

St = Status
EDIFACT: M=Muss/Mandatory, C=Conditional
Anwendung: R=Erforderlich/Required, O=Optional, D=Abhängig von/Dependent, N=Nicht benutzt/Not used

## Segmentlayout

| Zähler | Nr | Bez | Standard St | Standard MaxWdh | BDEW St | BDEW MaxWdh | Ebene | Name |
|---|---|---|---|---|---|---|---|---|
| 0180 | | **SG4** | C | 99999 | D | 99999 | 1 | **Vorgangs-Identifikation** |
| 0410 | | **SG8** | C | 99999 | D | 99999 | 2 | **OBIS-Daten der Zähleinrichtung / Mengenumwerter** |
| 0500 | | **SG10** | C | 99 | D | 1 | 3 | **Bezeichnung des Zählwerks auf dem Gerät** |
| 0510 | 243 | **CCI** | M | 1 | M | 1 | 3 | **Bezeichnung des Zählwerks auf dem Gerät** |

| | | Standard | | BDEW | | |
|---|---|---|---|---|---|---|
| Bez | Name | St | Format | St | Format | Anwendung / Bemerkung |
| CCI | | | | | | |
| 7059 | Klassentyp, Code | C | an..3 | N | | Nicht benutzt |
| C502 | Einzelheiten zu Maßangaben | C | | N | | |
| 6313 | Gemessene Dimension, Code | C | an..3 | N | | Nicht benutzt |
| C240 | Merkmalsbeschreibung | C | | R | | |
| 7037 | Merkmal, Code | M | an..17 | M | an..3 | **Z63 Lokale Kennzeichnung zu Kontrollzwecken** |
| 1131 | Codeliste, Code | C | an..17 | N | | Nicht benutzt |
| 3055 | Verantwortliche Stelle für die Codepflege, Code | C | an..3 | N | | Nicht benutzt |
| 7036 | Merkmal | C | an..35 | R | an..35 | Bezeichnung des Zählwerks auf dem Gerät |

**Bemerkung:**
Dieses Segment dient zur Identifizierung und Beschreibung der lokalen Kennzeichnung auf dem Gerät (z. B. HT oder NT) zur Zuordnung der OBIS Kennzahl. Bei kME mit nicht registrierender Leistungsmessung oder mME an den Messlokationen enthält das DE7036 die Zählwerkskennzeichnung des Gerätes (HT, NT, T1, T2, T3, 1, 2, 3, 1.8.1, ...).
Bei iMS sind jedem Register eine OBIS-Kennzahl und eine Registerbezeichnung im Smart Meter Gateway zugeordnet, was damit der lokalen Kennzeichnung auf dem Gerät entspricht. Von der mME, die mit dem Smartmetergateway verbunden ist und damit das iMS bildet, wird weder die OBIS-Kennzahl noch die Registerbezeichnung in der Marktkommunikation ausgetauscht.

**Beispiel:**
```
CCI+++Z63:::HT'
```

Bez = Objekt-Bezeichner
Nr = Laufende Segmentnummer im Guide
MaxWdh = Maximale Wiederholung der Segmente/Gruppen
Zähler = Nummer der Segmente/Gruppen im Standard

St = Status
EDIFACT: M=Muss/Mandatory, C=Conditional
Anwendung: R=Erforderlich/Required, O=Optional, D=Abhängig von/Dependent, N=Nicht benutzt/Not used

## Segmentlayout

| Zähler | Nr | Bez | Standard St | Standard MaxWdh | BDEW St | BDEW MaxWdh | Ebene | Name |
|---|---|---|---|---|---|---|---|---|
| 0180 | | **SG4** | C | 99999 | D | 99999 | 1 | **Vorgangs-Identifikation** |
| 0410 | | **SG8** | C | 99999 | D | 99999 | 2 | **OBIS-Daten der Zähleinrichtung / Mengenumwerter** |
| 0500 | | **SG10** | C | 99 | D | 1 | 3 | **Schwachlastfähigkeit** |
| 0510 | 244 | **CCI** | M | 1 | M | 1 | 3 | **Schwachlastfähigkeit** |

| Bez | Name | Standard St | Standard Format | BDEW St | BDEW Format | Anwendung / Bemerkung |
|---|---|---|---|---|---|---|
| CCI | | | | | | |
| 7059 | Klassentyp, Code | C | an..3 | R | an..3 | **Z10 Schwachlastfähigkeit** |
| C502 | Einzelheiten zu Maßangaben | C | | N | | |
| 6313 | Gemessene Dimension, Code | C | an..3 | N | | Nicht benutzt |
| C240 | Merkmalsbeschreibung | C | | R | | |
| 7037 | Merkmal, Code | M | an..17 | R | an..3 | Schwachlastfähigkeit<br>**Z59 Nicht-Schwachlast fähig**<br>**Z60 Schwachlast fähig** |

**Bemerkung:**
Dieses Segment dient zur Identifizierung und Beschreibung der Schwachlastfähigkeit des Registers mit der OBIS-Kennzahl.
Ob die vorliegende Schwachlast-Fähigkeit für die Konzessionsabgaben genutzt wird, ist dem Lieferanten auf Basis seines Endkundenvertrags überlassen.

**Beispiel:**
```
CCI+Z10++Z59'
```

Bez = Objekt-Bezeichner
Nr = Laufende Segmentnummer im Guide
MaxWdh = Maximale Wiederholung der Segmente/Gruppen
Zähler = Nummer der Segmente/Gruppen im Standard

St = Status
EDIFACT: M=Muss/Mandatory, C=Conditional
Anwendung: R=Erforderlich/Required, O=Optional, D=Abhängig von/Dependent, N=Nicht benutzt/Not used

## Segmentlayout

| Zähler | Nr | Bez | Standard St | Standard MaxWdh | BDEW St | BDEW MaxWdh | Ebene | Name |
|---|---|---|---|---|---|---|---|---|
| 0180 | | **SG4** | C | 99999 | D | 99999 | 1 | **Vorgangs-Identifikation** |
| 0410 | | **SG8** | C | 99999 | D | 99999 | 2 | **Wandlerdaten** |
| 0420 | 245 | **SEQ** | M | 1 | M | 1 | 2 | **Wandlerdaten** |

| Bez | Name | Standard St Format | BDEW St Format | Anwendung / Bemerkung |
|---|---|---|---|---|
| SEQ | | | | |
| 1229 | Handlung, Code | C an..3 | R an..3 | **Z04 Wandler-Daten** |

**Bemerkung:**
Zur Angabe von Sequenzeinzelheiten.
Dieses Segment wird benutzt, um die Segmentgruppe einzuleiten. Das Segment dient dazu die nachfolgenden Daten einem Objekt zuzuordnen.

Die Wandlerdaten eines Vorgangs enthalten alle Informationen, die sich auf einen einzelnen Wandlersatz / Blockwandler von Messlokationen beziehen. Enthält ein Vorgang mehrere Wandlersätze / Blockwandler, so ist diese Segmentgruppe für jeden einzelnen Wandlersatz / Blockwandler zu wiederholen und zu übermitteln.

Wenn in einem Vorgang mehrere Wandler / Wandlersätze übermittelt werden müssen, ist das SG8 SEQ „Wandlerdaten“ entsprechend der Anzahl bzw. je Satz bei Wandlern zu wiederholen.

Hinweis:
Ein Wandlersatz besteht aus einem Wandler je Phase eines Stromkreises. Somit sind drei Wandler bei einem Wandlersatz vorhanden.
Bei einem Blockwandler sind die Wandler alle einem Gehäuse gemeinsam verbaut. Somit gibt es bei einem Blockwandler nur eine Gerätenummer in einem Stromkreis.

**Beispiel:**
```
SEQ+Z04'
```

Bez = Objekt-Bezeichner
Nr = Laufende Segmentnummer im Guide
MaxWdh = Maximale Wiederholung der Segmente/Gruppen
Zähler = Nummer der Segmente/Gruppen im Standard

St = Status
EDIFACT: M=Muss/Mandatory, C=Conditional
Anwendung: R=Erforderlich/Required, O=Optional, D=Abhängig von/Dependent, N=Nicht benutzt/Not used

## Segmentlayout

| Zähler | Nr | Bez | Standard St | Standard MaxWdh | BDEW St | BDEW MaxWdh | Ebene | Name |
|---|---|---|---|---|---|---|---|---|
| 0180 | | **SG4** | C | 99999 | D | 99999 | 1 | **Vorgangs-Identifikation** |
| 0410 | | **SG8** | C | 99999 | D | 99999 | 2 | **Wandlerdaten** |
| 0430 | 246 | **RFF** | C | 9 | D | 9 | 3 | **Referenz auf die Gerätenummer** |

| Bez | Name | Standard St Format | BDEW St Format | Anwendung / Bemerkung |
|---|---|---|---|---|
| RFF | | | | |
| C506 | Referenz | M | M | |
| 1153 | Referenz, Qualifier | M an..3 | M an..3 | **MG Gerätenummer des Zählers** |
| 1154 | Referenz, Identifikation | C an..70 | R an..70 | Gerätenummer<br>*Gerätenummer aus SG8 SEQ+Z03 CCI+++E13/CAV+Z30* |

**Bemerkung:**
Zur Angabe einer Referenz.
Dieses Segment dient zur Angabe der Referenz auf die Gerätenummer des Zählers im DE7110 im SG8 SEQ+Z03 CCI+++E13 CAV+Z30.

Es ist zu berücksichtigen, dass ein Wandlersatz / Blockwandler auch mehreren Zählern zugeordnet sein kann. Dies wird über eine Wiederholung der SG8 RFF "Referenz auf Zählernummer" übermittelt.

**Beispiel:**
```
RFF+MG:8465929523'
```

```
Die angegebenen-Daten referenzieren auf den Zähler mit der Nummer 8465929523.
```

Bez = Objekt-Bezeichner
Nr = Laufende Segmentnummer im Guide
MaxWdh = Maximale Wiederholung der Segmente/Gruppen
Zähler = Nummer der Segmente/Gruppen im Standard

St = Status
EDIFACT: M=Muss/Mandatory, C=Conditional
Anwendung: R=Erforderlich/Required, O=Optional, D=Abhängig von/Dependent, N=Nicht benutzt/Not used

## Segmentlayout

| Zähler | Nr | Bez | Standard St | Standard MaxWdh | BDEW St | BDEW MaxWdh | Ebene | Name |
|---|---|---|---|---|---|---|---|---|
| 0180 | | **SG4** | C | 99999 | D | 99999 | 1 | **Vorgangs-Identifikation** |
| 0410 | | **SG8** | C | 99999 | D | 99999 | 2 | **Wandlerdaten** |
| 0500 | | **SG10** | C | 99 | D | 1 | 3 | **Wandler** |
| 0510 | 247 | **CCI** | M | 1 | M | 1 | 3 | **Wandler** |

| | | Standard | | BDEW | | |
|---|---|---|---|---|---|---|
| Bez | Name | St | Format | St | Format | Anwendung / Bemerkung |
| CCI | | | | | | |
| 7059 | Klassentyp, Code | C | an..3 | N | | Nicht benutzt |
| C502 | Einzelheiten zu Maßangaben | C | | N | | |
| 6313 | Gemessene Dimension, Code | C | an..3 | N | | Nicht benutzt |
| C240 | Merkmalsbeschreibung | C | | R | | |
| 7037 | Merkmal, Code | M | an..17 | M | an..3 | **Z25 Wandler** |

**Bemerkung:**
Dieses Segment dient zur Identifizierung und Beschreibung von spezifischen Eigenschaften. Diese Angaben werden in den nachfolgenden CAV-Segmenten spezifiziert.

**Beispiel:**
```
CCI+++Z25'
```

Bez = Objekt-Bezeichner
Nr = Laufende Segmentnummer im Guide
MaxWdh = Maximale Wiederholung der Segmente/Gruppen
Zähler = Nummer der Segmente/Gruppen im Standard

St = Status
EDIFACT: M=Muss/Mandatory, C=Conditional
Anwendung: R=Erforderlich/Required, O=Optional,
D=Abhängig von/Dependent, N=Nicht benutzt/Not used

## Segmentlayout

| Zähler | Nr | Bez | Standard St | Standard MaxWdh | BDEW St | BDEW MaxWdh | Ebene | Name |
|---|---|---|---|---|---|---|---|---|
| 0180 | | **SG4** | C | 99999 | D | 99999 | 1 | **Vorgangs-Identifikation** |
| 0410 | | **SG8** | C | 99999 | D | 99999 | 2 | **Wandlerdaten** |
| 0500 | | **SG10** | C | 99 | D | 1 | 3 | **Wandler** |
| 0520 | 248 | **CAV** | C | 99 | R | 3 | 4 | **Identifikation / Nummer des Gerätes** |

| | | Standard | | BDEW | | |
|---|---|---|---|---|---|---|
| Bez | Name | St | Format | St | Format | Anwendung / Bemerkung |
| CAV | | | | | | |
| C889 | Merkmalswert | M | | M | | |
| 7111 | Merkmalswert, Code | C | an..3 | R | an..3 | **Z30 Gerätenummer** |
| 1131 | Codeliste, Code | C | an..17 | N | | Nicht benutzt |
| 3055 | Verantwortliche Stelle für die Codepflege, Code | C | an..3 | N | | Nicht benutzt |
| 7110 | Merkmalswert | C | an..35 | R | an..35 | Gerätenummer<br>*1.Teil Nummer bzw. Zeichenfolge auf dem Gerät* |
| 7110 | Merkmalswert | C | an..35 | D | an..35 | *2.Teil Nummer bzw. Zeichenfolge auf dem Gerät* |

**Bemerkung:**
Bei einem Wandlersatz kann das CAV-Segment wiederholt werden um alle Gerätenummern zu übermitteln. Wenn die Identifikationsnummer länger als 35 Zeichen ist erfolgt eine Fortführung im 2. DE7110.

**Beispiel:**
```
CAV+Z30:::12345667890:X'
```

Bez = Objekt-Bezeichner
Nr = Laufende Segmentnummer im Guide
MaxWdh = Maximale Wiederholung der Segmente/Gruppen
Zähler = Nummer der Segmente/Gruppen im Standard

St = Status
EDIFACT: M=Muss/Mandatory, C=Conditional
Anwendung: R=Erforderlich/Required, O=Optional,
D=Abhängig von/Dependent, N=Nicht benutzt/Not used

## Segmentlayout

| Zähler | Nr | Bez | Standard St | Standard MaxWdh | BDEW St | BDEW MaxWdh | Ebene | Name |
|---|---|---|---|---|---|---|---|---|
| 0180 | | **SG4** | C | 99999 | D | 99999 | 1 | **Vorgangs-Identifikation** |
| 0410 | | **SG8** | C | 99999 | D | 99999 | 2 | **Wandlerdaten** |
| 0500 | | **SG10** | C | 99 | D | 1 | 3 | **Wandler** |
| 0520 | 249 | **CAV** | C | 99 | R | 1 | 4 | **Wandlertyp und Faktor** |

| Bez | Name | Standard St Format | BDEW St Format | Anwendung / Bemerkung |
|---|---|---|---|---|
| CAV | | | | |
| C889 | Merkmalswert | M | M | |
| 7111 | Merkmalswert, Code | C an..3 | R an..3 | **MIW Messwandlersatz Strom**<br>**MPW Kombimesswandlersatz (Strom und Spannung)**<br>**MBW Blockstromwandler**<br>**MUW Messwandlersatz Spannung** |
| 1131 | Codeliste, Code | C an..17 | N | Nicht benutzt |
| 3055 | Verantwortliche Stelle für die Codepflege, Code | C an..3 | N | Nicht benutzt |
| 7110 | Merkmalswert | C an..35 | D n..35 | Wandlerfaktor<br>*Angabe der Wandlerkonstante als spezifizierter Verhältniswert* |

**Bemerkung:**

Hinweis:
DE7110:
Bei Spannungswandler wird kein Wandlerfaktor angegeben, da der Wandlerfaktor bereits beim Stromwandler berücksichtigt wird.
Der Wert darf nicht negativ sein.

**Beispiel:**
```
CAV+MIW:::100'
```

Bez = Objekt-Bezeichner
Nr = Laufende Segmentnummer im Guide
MaxWdh = Maximale Wiederholung der Segmente/Gruppen
Zähler = Nummer der Segmente/Gruppen im Standard

St = Status
EDIFACT: M=Muss/Mandatory, C=Conditional
Anwendung: R=Erforderlich/Required, O=Optional,
D=Abhängig von/Dependent, N=Nicht benutzt/Not used

## Segmentlayout

| Zähler | Nr | Bez | Standard St | Standard MaxWdh | BDEW St | BDEW MaxWdh | Ebene | Name |
|---|---|---|---|---|---|---|---|---|
| 0180 | | **SG4** | C | 99999 | D | 99999 | 1 | **Vorgangs-Identifikation** |
| 0410 | | **SG8** | C | 99999 | D | 99999 | 2 | **Kommunikationseinrichtungsdaten** |
| 0420 | 250 | **SEQ** | M | 1 | M | 1 | 2 | **Kommunikationseinrichtungsdaten** |

| | | Standard | BDEW | |
|---|---|---|---|---|
| Bez | Name | St Format | St Format | Anwendung / Bemerkung |
| SEQ | | | | |
| 1229 | Handlung, Code | C an..3 | R an..3 | **Z05 Kommunikationseinrichtungsdaten** |

**Bemerkung:**
Zur Angabe von Sequenzeinzelheiten.
Dieses Segment wird benutzt, um die Segmentgruppe einzuleiten. Das Segment dient dazu die nachfolgenden Daten einem Objekt zuzuordnen.

Die Kommunikationseinrichtungsdaten eines Vorgangs enthalten alle Informationen, die sich auf eine einzelne Kommunikationseinrichtung eines Vorgangs beziehen. Enthält ein Vorgang mehrere Kommunikationseinrichtungen, so ist diese Segmentgruppe für jede einzelne Kommunikationseinrichtung zu wiederholen und zu übermitteln.

Wenn in einem Vorgang mehrere Kommunikationseinrichtungen übermittelt werden müssen, ist das SG8 SEQ+Z05 „Kommunikationseinrichtungsdaten“ entsprechend der Anzahl zu wiederholen.

Eine Kommunikationseinrichtung kann in einer Zähleinrichtung oder einem Mengenumwerter integriert sein. Ebenso ist die Kommunikationseinrichtung immer anzugeben, wenn ein SMGW vorhanden ist, da diese Funktion in einem SMGW immer vorhanden ist. Wenn dies der Fall ist, werden die Kommunikationseinrichtungsdaten über das SG8 SEQ+Z05 „Kommunikationseinrichtungsdaten“ entsprechend kommuniziert.

**Beispiel:**
```
SEQ+Z05'
```

Bez = Objekt-Bezeichner
Nr = Laufende Segmentnummer im Guide
MaxWdh = Maximale Wiederholung der Segmente/Gruppen
Zähler = Nummer der Segmente/Gruppen im Standard

St = Status
EDIFACT: M=Muss/Mandatory, C=Conditional
Anwendung: R=Erforderlich/Required, O=Optional, D=Abhängig von/Dependent, N=Nicht benutzt/Not used

## Segmentlayout

| Zähler | Nr | Bez | Standard St | Standard MaxWdh | BDEW St | BDEW MaxWdh | Ebene | Name |
|---|---|---|---|---|---|---|---|---|
| 0180 | | **SG4** | C | 99999 | D | 99999 | 1 | **Vorgangs-Identifikation** |
| 0410 | | **SG8** | C | 99999 | D | 99999 | 2 | **Kommunikationseinrichtungsdaten** |
| 0430 | 251 | **RFF** | C | 9 | D | 9 | 3 | **Referenz auf die Gerätenummer** |

| Bez | Name | Standard St Format | BDEW St Format | Anwendung / Bemerkung |
|---|---|---|---|---|
| RFF | | | | |
| C506 | Referenz | M | M | |
| 1153 | Referenz, Qualifier | M an..3 | M an..3 | **MG Gerätenummer des Zählers** |
| 1154 | Referenz, Identifikation | C an..70 | R an..70 | Gerätenummer<br>*Gerätenummer aus CCI+++E13/CAV+Z30* |

**Bemerkung:**
Zur Angabe einer Referenz.
Dieses Segment dient zur Angabe der Referenz auf die Gerätenummer des Zählers, Mengenumwerters oder Smartmeter-Gateway im DE7110 im SG10 CCI+++E13 CAV+Z30. Die im SG8 genannten Kommunikationseinrichtungsdaten müssen immer mindestens auf eine Zähleinrichtung, Mengenumwerter bzw. Smartmeter-Gateway referenzieren, dies erfolgt über das SG8 RFF „Referenz auf die Gerätenummer“.

Es ist zu berücksichtigen, dass eine Kommunikationseinrichtung auch mehreren Zählern zugeordnet sein kann. Dies wird über eine Wiederholung der SG8 RFF "Referenz auf die Gerätenummer" übermittelt.

**Beispiel:**
```
RFF+MG:8465929523'
```

```
Die angegebenen Daten referenzieren auf den Zähler mit der Nummer 8465929523.
```

Bez = Objekt-Bezeichner
Nr = Laufende Segmentnummer im Guide
MaxWdh = Maximale Wiederholung der Segmente/Gruppen
Zähler = Nummer der Segmente/Gruppen im Standard

St = Status
EDIFACT: M=Muss/Mandatory, C=Conditional
Anwendung: R=Erforderlich/Required, O=Optional, D=Abhängig von/Dependent, N=Nicht benutzt/Not used

## Segmentlayout

| Zähler | Nr | Bez | Standard St | Standard MaxWdh | BDEW St | BDEW MaxWdh | Ebene | Name |
|---|---|---|---|---|---|---|---|---|
| 0180 | | **SG4** | C | 99999 | D | 99999 | 1 | **Vorgangs-Identifikation** |
| 0410 | | **SG8** | C | 99999 | D | 99999 | 2 | **Kommunikationseinrichtungsdaten** |
| 0500 | | **SG10** | C | 99 | D | 1 | 3 | **Kommunikationseinrichtung** |
| 0510 | 252 | **CCI** | M | 1 | M | 1 | 3 | **Kommunikationseinrichtung** |

| | | Standard | | BDEW | | |
|---|---|---|---|---|---|---|
| Bez | Name | St | Format | St | Format | Anwendung / Bemerkung |
| CCI | | | | | | |
| 7059 | Klassentyp, Code | C | an..3 | N | | Nicht benutzt |
| C502 | Einzelheiten zu Maßangaben | C | | N | | |
| 6313 | Gemessene Dimension, Code | C | an..3 | N | | Nicht benutzt |
| C240 | Merkmalsbeschreibung | C | | R | | |
| 7037 | Merkmal, Code | M | an..17 | M | an..3 | **Z26 Kommunikationseinrichtung** |

**Bemerkung:**
Dieses Segment dient zur Identifizierung und Beschreibung von spezifischen Eigenschaften. Diese Angaben werden in den nachfolgenden CAV Segmenten spezifiziert.

**Beispiel:**
```
CCI+++Z26'
```

Bez = Objekt-Bezeichner
Nr = Laufende Segmentnummer im Guide
MaxWdh = Maximale Wiederholung der Segmente/Gruppen
Zähler = Nummer der Segmente/Gruppen im Standard

St = Status
EDIFACT: M=Muss/Mandatory, C=Conditional
Anwendung: R=Erforderlich/Required, O=Optional,
D=Abhängig von/Dependent, N=Nicht benutzt/Not used

## Segmentlayout

| Zähler | Nr | Bez | Standard St | Standard MaxWdh | BDEW St | BDEW MaxWdh | Ebene | Name |
|---|---|---|---|---|---|---|---|---|
| 0180 | | **SG4** | C | 99999 | D | 99999 | 1 | **Vorgangs-Identifikation** |
| 0410 | | **SG8** | C | 99999 | D | 99999 | 2 | **Kommunikationseinrichtungsdaten** |
| 0500 | | **SG10** | C | 99 | D | 1 | 3 | **Kommunikationseinrichtung** |
| 0520 | 253 | **CAV** | C | 99 | R | 1 | 4 | **Identifikation / Nummer des Gerätes** |

| | | Standard | | BDEW | | |
|---|---|---|---|---|---|---|
| Bez | Name | St | Format | St | Format | Anwendung / Bemerkung |
| CAV | | | | | | |
| C889 | Merkmalswert | M | | M | | |
| 7111 | Merkmalswert, Code | C | an..3 | R | an..3 | **Z30 Gerätenummer** |
| 1131 | Codeliste, Code | C | an..17 | N | | Nicht benutzt |
| 3055 | Verantwortliche Stelle für die Codepflege, Code | C | an..3 | N | | Nicht benutzt |
| 7110 | Merkmalswert | C | an..35 | R | an..35 | Gerätenummer<br>*1.Teil Nummer bzw. Zeichenfolge auf dem Gerät* |
| 7110 | Merkmalswert | C | an..35 | D | an..35 | *2.Teil Nummer bzw. Zeichenfolge auf dem Gerät* |

**Bemerkung:**
Ist die Kommunikationseinrichtung im Gehäuse eines Zählers integriert oder befindet sich an der Messlokation ein Smartmeter-Gateway welches die Kommunikation durchführt, wird die Gerätenummer des Zählers bzw. des Smartmeter-Gateways hier genannt. Wenn die Identifikationsnummer länger als 35 Zeichen ist erfolgt eine Fortführung im 2. DE7110.

**Beispiel:**
```
CAV+Z30:::12345667890:x'
```

Bez = Objekt-Bezeichner
Nr = Laufende Segmentnummer im Guide
MaxWdh = Maximale Wiederholung der Segmente/Gruppen
Zähler = Nummer der Segmente/Gruppen im Standard

St = Status
EDIFACT: M=Muss/Mandatory, C=Conditional
Anwendung: R=Erforderlich/Required, O=Optional, D=Abhängig von/Dependent, N=Nicht benutzt/Not used

## Segmentlayout

| Zähler | Nr | Bez | Standard St | Standard MaxWdh | BDEW St | BDEW MaxWdh | Ebene | Name |
|---|---|---|---|---|---|---|---|---|
| 0180 | | **SG4** | C | 99999 | D | 99999 | 1 | **Vorgangs-Identifikation** |
| 0410 | | **SG8** | C | 99999 | D | 99999 | 2 | **Kommunikationseinrichtungsdaten** |
| 0500 | | **SG10** | C | 99 | D | 1 | 3 | **Kommunikationseinrichtung** |
| 0520 | 254 | **CAV** | C | 99 | R | 1 | 4 | **Kommunikationseinrichtungstyp** |

| Bez | Name | Standard St | Standard Format | BDEW St | BDEW Format | Anwendung / Bemerkung |
|---|---|---|---|---|---|---|
| CAV | | | | | | |
| C889 | Merkmalswert | M | | M | | |
| 7111 | Merkmalswert, Code | C | an..3 | R | an..3 | Kommunikationseinrichtungstyp<br>**GSM GSM/GPRS/UMTS-Kom.-Einr.**<br>**ETH Ethernet-Kom.-Einricht. LAN/WLAN**<br>**PLC PLC-Kom.-Einrichtung**<br>**PST Festnetz-Kom.-Einricht. TAE**<br>**DSL DSL-Kom.Einr.**<br>**LTE LTE-Kom.-Einr.** |

**Bemerkung:**

**Beispiel:**
```
CAV+GSM'
```

Bez = Objekt-Bezeichner
Nr = Laufende Segmentnummer im Guide
MaxWdh = Maximale Wiederholung der Segmente/Gruppen
Zähler = Nummer der Segmente/Gruppen im Standard

St = Status
EDIFACT: M=Muss/Mandatory, C=Conditional
Anwendung: R=Erforderlich/Required, O=Optional,
D=Abhängig von/Dependent, N=Nicht benutzt/Not used

## Segmentlayout

| Zähler | Nr | Bez | Standard St | Standard MaxWdh | BDEW St | BDEW MaxWdh | Ebene | Name |
|---|---|---|---|---|---|---|---|---|
| 0180 | | **SG4** | C | 99999 | D | 99999 | 1 | **Vorgangs-Identifikation** |
| 0410 | | **SG8** | C | 99999 | D | 99999 | 2 | **Daten der technischen Steuereinrichtung** |
| 0420 | 255 | **SEQ** | M | 1 | M | 1 | 2 | **Daten der technischen Steuereinrichtung** |

| Bez | Name | Standard St Format | BDEW St Format | Anwendung / Bemerkung |
|---|---|---|---|---|
| SEQ | | | | |
| 1229 | Handlung, Code | C an..3 | R an..3 | **Z06 Daten der technischen Steuereinrichtung** |

**Bemerkung:**
Zur Angabe von Sequenzeinzelheiten.
Dieses Segment wird benutzt, um die Segmentgruppe einzuleiten. Das Segment dient dazu die nachfolgenden Daten einem Objekt zuzuordnen.

Die Daten der technischen Steuereinrichtung eines Vorgangs enthalten alle Daten, die sich auf eine einzelne Steuereinrichtung eines Vorgangs beziehen.

Wenn in einem Vorgang mehrere Steuereinrichtungen übermittelt werden, ist das SG8 SEQ „Daten der technischen Steuereinrichtung“ entsprechend der Anzahl zu wiederholen, wobei zu berücksichtigen ist, dass eine technische Steuereinrichtung auch mehreren Zählern zugeordnet sein kann, dies wird über eine Wiederholung durch das SG8 RFF „Referenz auf die Gerätenummer“ übermittelt.

**Beispiel:**
```
SEQ+Z06'
```

Bez = Objekt-Bezeichner
Nr = Laufende Segmentnummer im Guide
MaxWdh = Maximale Wiederholung der Segmente/Gruppen
Zähler = Nummer der Segmente/Gruppen im Standard

St = Status
EDIFACT: M=Muss/Mandatory, C=Conditional
Anwendung: R=Erforderlich/Required, O=Optional, D=Abhängig von/Dependent, N=Nicht benutzt/Not used

## Segmentlayout

| Zähler | Nr | Bez | Standard St | Standard MaxWdh | BDEW St | BDEW MaxWdh | Ebene | Name |
|---|---|---|---|---|---|---|---|---|
| 0180 | | **SG4** | C | 99999 | D | 99999 | 1 | **Vorgangs-Identifikation** |
| 0410 | | **SG8** | C | 99999 | D | 99999 | 2 | **Daten der technischen Steuereinrichtung** |
| 0430 | 256 | **RFF** | C | 9 | D | 9 | 3 | **Referenz auf die Gerätenummer** |

| Bez | Name | Standard St Format | BDEW St Format | Anwendung / Bemerkung |
|---|---|---|---|---|
| RFF | | | | |
| C506 | Referenz | M | M | |
| 1153 | Referenz, Qualifier | M an..3 | M an..3 | **MG Gerätenummer des Zählers** |
| 1154 | Referenz, Identifikation | C an..70 | R an..70 | Gerätenummer<br>*Gerätenummer aus SG8 SEQ+Z03 CCI+++E13/CAV+Z30* |

**Bemerkung:**
Zur Angabe einer Referenz.
Dieses Segment dient zur Angabe der Referenz auf die Gerätenummer des Zählers im DE7110 im SG8 SEQ+Z03 CCI+++E13 CAV+Z30. Die im SG8 genannten Daten der technischen Steuereinrichtung müssen immer mindestens auf eine Zähleinrichtung referenzieren, dies erfolgt über das SG8 RFF „Referenz auf die Gerätenummer“.

**Beispiel:**
```
RFF+MG:8465929523'
```

```
Die angegebenen-Daten referenzieren auf den Zähler mit der Nummer 8465929523.
```

Bez = Objekt-Bezeichner
Nr = Laufende Segmentnummer im Guide
MaxWdh = Maximale Wiederholung der Segmente/Gruppen
Zähler = Nummer der Segmente/Gruppen im Standard

St = Status
EDIFACT: M=Muss/Mandatory, C=Conditional
Anwendung: R=Erforderlich/Required, O=Optional, D=Abhängig von/Dependent, N=Nicht benutzt/Not used

## Segmentlayout

| Zähler | Nr | Bez | Standard St | Standard MaxWdh | BDEW St | BDEW MaxWdh | Ebene | Name |
|---|---|---|---|---|---|---|---|---|
| 0180 | | **SG4** | C | 99999 | D | 99999 | 1 | **Vorgangs-Identifikation** |
| 0410 | | **SG8** | C | 99999 | D | 99999 | 2 | **Daten der technischen Steuereinrichtung** |
| 0500 | | **SG10** | C | 99 | D | 1 | 3 | **Technische Steuereinrichtung** |
| 0510 | 257 | **CCI** | M | 1 | M | 1 | 3 | **Technische Steuereinrichtung** |

| | | Standard | | BDEW | | |
|---|---|---|---|---|---|---|
| Bez | Name | St | Format | St | Format | Anwendung / Bemerkung |
| CCI | | | | | | |
| 7059 | Klassentyp, Code | C | an..3 | N | | Nicht benutzt |
| C502 | Einzelheiten zu Maßangaben | C | | N | | |
| 6313 | Gemessene Dimension, Code | C | an..3 | N | | Nicht benutzt |
| C240 | Merkmalsbeschreibung | C | | R | | |
| 7037 | Merkmal, Code | M | an..17 | M | an..3 | **Z27 Technische Steuereinrichtung** |

**Bemerkung:**
Dieses Segment dient zur Identifizierung und Beschreibung von spezifischen Eigenschaften. Diese Angaben werden in den nachfolgenden CAV-Segmenten spezifiziert.

**Beispiel:**
```
CCI+++Z27'
```

Bez = Objekt-Bezeichner
Nr = Laufende Segmentnummer im Guide
MaxWdh = Maximale Wiederholung der Segmente/Gruppen
Zähler = Nummer der Segmente/Gruppen im Standard

St = Status
EDIFACT: M=Muss/Mandatory, C=Conditional
Anwendung: R=Erforderlich/Required, O=Optional,
D=Abhängig von/Dependent, N=Nicht benutzt/Not used

## Segmentlayout

| Zähler | Nr | Bez | Standard St | Standard MaxWdh | BDEW St | BDEW MaxWdh | Ebene | Name |
|---|---|---|---|---|---|---|---|---|
| 0180 | | **SG4** | C | 99999 | D | 99999 | 1 | **Vorgangs-Identifikation** |
| 0410 | | **SG8** | C | 99999 | D | 99999 | 2 | **Daten der technischen Steuereinrichtung** |
| 0500 | | **SG10** | C | 99 | D | 1 | 3 | **Technische Steuereinrichtung** |
| 0520 | 258 | **CAV** | C | 99 | R | 1 | 4 | **Identifikation / Nummer des Gerätes** |

| | | Standard | | BDEW | | |
|---|---|---|---|---|---|---|
| Bez | Name | St | Format | St | Format | Anwendung / Bemerkung |
| CAV | | | | | | |
| C889 | Merkmalswert | M | | M | | |
| 7111 | Merkmalswert, Code | C | an..3 | R | an..3 | **Z30 Gerätenummer** |
| 1131 | Codeliste, Code | C | an..17 | N | | Nicht benutzt |
| 3055 | Verantwortliche Stelle für die Codepflege, Code | C | an..3 | N | | Nicht benutzt |
| 7110 | Merkmalswert | C | an..35 | R | an..35 | Gerätenummer<br>*1.Teil Nummer bzw. Zeichenfolge auf dem Gerät* |
| 7110 | Merkmalswert | C | an..35 | D | an..35 | *2.Teil Nummer bzw. Zeichenfolge auf dem Gerät* |

**Bemerkung:**
Wenn die Identifikationsnummer länger als 35 Zeichen ist erfolgt eine Fortführung im 2. DE7110.

**Beispiel:**
```
CAV+Z30:::12345667890:x'
```

Bez = Objekt-Bezeichner
Nr = Laufende Segmentnummer im Guide
MaxWdh = Maximale Wiederholung der Segmente/Gruppen
Zähler = Nummer der Segmente/Gruppen im Standard

St = Status
EDIFACT: M=Muss/Mandatory, C=Conditional
Anwendung: R=Erforderlich/Required, O=Optional,
D=Abhängig von/Dependent, N=Nicht benutzt/Not used

## Segmentlayout

| Zähler | Nr | Bez | Standard St | Standard MaxWdh | BDEW St | BDEW MaxWdh | Ebene | Name |
|---|---|---|---|---|---|---|---|---|
| 0180 | | **SG4** | C | 99999 | D | 99999 | 1 | **Vorgangs-Identifikation** |
| 0410 | | **SG8** | C | 99999 | D | 99999 | 2 | **Daten der technischen Steuereinrichtung** |
| 0500 | | **SG10** | C | 99 | D | 1 | 3 | **Technische Steuereinrichtung** |
| 0520 | 259 | **CAV** | C | 99 | R | 1 | 4 | **Technische Steuereinrichtungstyp** |

| | | Standard | BDEW | |
|---|---|---|---|---|
| Bez | Name | St Format | St Format | Anwendung / Bemerkung |
| CAV | | | | |
| C889 | Merkmalswert | M | M | |
| 7111 | Merkmalswert, Code | C an..3 | R an..3 | Steuereinrichtungstyp<br>**RSU Rundsteuerempfänger**<br>**TSU Tarifschaltuhr** |

**Bemerkung:**

**Beispiel:**
```
CAV+RSU'
```

Bez = Objekt-Bezeichner
Nr = Laufende Segmentnummer im Guide
MaxWdh = Maximale Wiederholung der Segmente/Gruppen
Zähler = Nummer der Segmente/Gruppen im Standard

St = Status
EDIFACT: M=Muss/Mandatory, C=Conditional
Anwendung: R=Erforderlich/Required, O=Optional,
D=Abhängig von/Dependent, N=Nicht benutzt/Not used

## Segmentlayout

| Zähler | Nr | Bez | Standard St | Standard MaxWdh | BDEW St | BDEW MaxWdh | Ebene | Name |
|---|---|---|---|---|---|---|---|---|
| 0180 | | **SG4** | C | 99999 | D | 99999 | 1 | **Vorgangs-Identifikation** |
| 0410 | | **SG8** | C | 99999 | D | 99999 | 2 | **Smartmeter-Gateway** |
| 0420 | 260 | **SEQ** | M | 1 | M | 1 | 2 | **Smartmeter-Gateway** |

| | | Standard | BDEW | |
|---|---|---|---|---|
| Bez | Name | St Format | St Format | Anwendung / Bemerkung |
| SEQ | | | | |
| 1229 | Handlung, Code | C an..3 | R an..3 | **Z13 Smartmeter-Gateway** |

**Bemerkung:**
Enthält ein Vorgang mehrere Smartmeter-Gateways, so ist die Segmentgruppe für jedes einzelne Smartmeter-Gateway zu wiederholen und zu übermitteln.

**Beispiel:**
```
SEQ+Z13'
```

Bez = Objekt-Bezeichner
Nr = Laufende Segmentnummer im Guide
MaxWdh = Maximale Wiederholung der Segmente/Gruppen
Zähler = Nummer der Segmente/Gruppen im Standard

St = Status
EDIFACT: M=Muss/Mandatory, C=Conditional
Anwendung: R=Erforderlich/Required, O=Optional, D=Abhängig von/Dependent, N=Nicht benutzt/Not used

## Segmentlayout

| Zähler | Nr | Bez | Standard St | Standard MaxWdh | BDEW St | BDEW MaxWdh | Ebene | Name |
|---|---|---|---|---|---|---|---|---|
| 0180 | | **SG4** | C | 99999 | D | 99999 | 1 | **Vorgangs-Identifikation** |
| 0410 | | **SG8** | C | 99999 | D | 99999 | 2 | **Smartmeter-Gateway** |
| 0500 | | **SG10** | C | 99 | R | 1 | 3 | **Smartmeter-Gateway** |
| 0510 | 261 | **CCI** | M | 1 | M | 1 | 3 | **Smartmeter-Gateway** |

| Bez | Name | Standard St | Standard Format | BDEW St | BDEW Format | Anwendung / Bemerkung |
|---|---|---|---|---|---|---|
| CCI | | | | | | |
| 7059 | Klassentyp, Code | C | an..3 | N | | Nicht benutzt |
| C502 | Einzelheiten zu Maßangaben | C | | N | | |
| 6313 | Gemessene Dimension, Code | C | an..3 | N | | Nicht benutzt |
| C240 | Merkmalsbeschreibung | C | | R | | |
| 7037 | Merkmal, Code | M | an..17 | M | an..3 | **Z75 Smartmeter-Gateway** |

**Bemerkung:**

**Beispiel:**

```
CCI+++Z75'
```

Bez = Objekt-Bezeichner
Nr = Laufende Segmentnummer im Guide
MaxWdh = Maximale Wiederholung der Segmente/Gruppen
Zähler = Nummer der Segmente/Gruppen im Standard

St = Status
EDIFACT: M=Muss/Mandatory, C=Conditional
Anwendung: R=Erforderlich/Required, O=Optional,
D=Abhängig von/Dependent, N=Nicht benutzt/Not used

## Segmentlayout

| Zähler | Nr | Bez | Standard St | Standard MaxWdh | BDEW St | BDEW MaxWdh | Ebene | Name |
|---|---|---|---|---|---|---|---|---|
| 0180 | | **SG4** | C | 99999 | D | 99999 | 1 | **Vorgangs-Identifikation** |
| 0410 | | **SG8** | C | 99999 | D | 99999 | 2 | **Smartmeter-Gateway** |
| 0500 | | **SG10** | C | 99 | R | 1 | 3 | **Smartmeter-Gateway** |
| 0520 | 262 | **CAV** | C | 99 | R | 1 | 4 | **Identifikation / Nummer des Gerätes** |

| Bez | Name | Standard St | Standard Format | BDEW St | BDEW Format | Anwendung / Bemerkung |
|---|---|---|---|---|---|---|
| CAV | | | | | | |
| C889 | Merkmalswert | M | | M | | |
| 7111 | Merkmalswert, Code | C | an..3 | R | an..3 | *Code für die Nummer des Gerätes*<br>**Z30 Gerätenummer** |
| 1131 | Codeliste, Code | C | an..17 | N | | Nicht benutzt |
| 3055 | Verantwortliche Stelle für die Codepflege, Code | C | an..3 | N | | Nicht benutzt |
| 7110 | Merkmalswert | C | an..35 | R | an..35 | Gerätenummer<br>*Nummer bzw. Zeichenfolge auf dem Gerät* |

**Bemerkung:**

**Beispiel:**
```
CAV+Z30:::7ELS9636042229'
```

Bez = Objekt-Bezeichner
Nr = Laufende Segmentnummer im Guide
MaxWdh = Maximale Wiederholung der Segmente/Gruppen
Zähler = Nummer der Segmente/Gruppen im Standard

St = Status
EDIFACT: M=Muss/Mandatory, C=Conditional
Anwendung: R=Erforderlich/Required, O=Optional,
D=Abhängig von/Dependent, N=Nicht benutzt/Not used

## Segmentlayout

| Zähler | Nr | Bez | Standard St | Standard MaxWdh | BDEW St | BDEW MaxWdh | Ebene | Name |
|---|---|---|---|---|---|---|---|---|
| 0180 | | **SG4** | C | 99999 | D | 99999 | 1 | **Vorgangs-Identifikation** |
| 0410 | | **SG8** | C | 99999 | D | 99999 | 2 | **Daten der Steuerbox** |
| 0420 | 263 | **SEQ** | M | 1 | M | 1 | 2 | **Daten der Steuerbox** |

| Bez | Name | Standard St Format | BDEW St Format | Anwendung / Bemerkung |
|---|---|---|---|---|
| SEQ | | | | |
| 1229 | Handlung, Code | C an..3 | R an..3 | **Z14 Steuerbox** |

**Bemerkung:**
Enthält ein Vorgang mehrere Steuerboxen, so ist die Segmentgruppe für jede einzelne Steuerbox zu wiederholen und zu übermitteln.

**Beispiel:**
```
SEQ+Z14'
```

Bez = Objekt-Bezeichner
Nr = Laufende Segmentnummer im Guide
MaxWdh = Maximale Wiederholung der Segmente/Gruppen
Zähler = Nummer der Segmente/Gruppen im Standard

St = Status
EDIFACT: M=Muss/Mandatory, C=Conditional
Anwendung: R=Erforderlich/Required, O=Optional,
D=Abhängig von/Dependent, N=Nicht benutzt/Not used

## Segmentlayout

| Zähler | Nr | Bez | Standard St | Standard MaxWdh | BDEW St | BDEW MaxWdh | Ebene | Name |
|---|---|---|---|---|---|---|---|---|
| 0180 | | **SG4** | C | 99999 | D | 99999 | 1 | **Vorgangs-Identifikation** |
| 0410 | | **SG8** | C | 99999 | D | 99999 | 2 | **Daten der Steuerbox** |
| 0430 | 264 | **RFF** | C | 9 | D | 1 | 3 | **Referenz auf das Smartmeter-Gateway** |

| Bez | Name | Standard St | Standard Format | BDEW St | BDEW Format | Anwendung / Bemerkung |
|---|---|---|---|---|---|---|
| RFF | | | | | | |
| C506 | Referenz | M | | M | | |
| 1153 | Referenz, Qualifier | M | an..3 | M | an..3 | **Z14 Smartmeter-Gateway** |
| 1154 | Referenz, Identifikation | C | an..70 | R | an..70 | Identifikation / Nummer des Smartmeter-Gateways |

**Bemerkung:**
Zuordnung der Steuerbox zu dem Smartmeter-Gateway.

**Beispiel:**
```
RFF+Z14:1234567890'
```

Bez = Objekt-Bezeichner
Nr = Laufende Segmentnummer im Guide
MaxWdh = Maximale Wiederholung der Segmente/Gruppen
Zähler = Nummer der Segmente/Gruppen im Standard

St = Status
EDIFACT: M=Muss/Mandatory, C=Conditional
Anwendung: R=Erforderlich/Required, O=Optional,
D=Abhängig von/Dependent, N=Nicht benutzt/Not used

## Segmentlayout

| Zähler | Nr | Bez | Standard St | Standard MaxWdh | BDEW St | BDEW MaxWdh | Ebene | Name |
|---|---|---|---|---|---|---|---|---|
| 0180 | | **SG4** | C | 99999 | D | 99999 | 1 | **Vorgangs-Identifikation** |
| 0410 | | **SG8** | C | 99999 | D | 99999 | 2 | **Daten der Steuerbox** |
| 0430 | 265 | **RFF** | C | 9 | D | 9 | 3 | **Referenz auf die ID der Marktlokation** |

| Bez | Name | Standard St Format | BDEW St Format | Anwendung / Bemerkung |
|---|---|---|---|---|
| RFF | | | | |
| C506 | Referenz | M | M | |
| 1153 | Referenz, Qualifier | M an..3 | M an..3 | **Z18 Marktlokation** |
| 1154 | Referenz, Identifikation | C an..70 | R an..70 | ID einer Marktlokation |

**Bemerkung:**
Zur Angabe der ID der Marktlokation, deren Energiebezug bzw. Energieeinspeisung mit Hilfe der Steuerbox gesteuert werden kann.

**Beispiel:**
```
RFF+Z18:57685676748'
```

Bez = Objekt-Bezeichner
Nr = Laufende Segmentnummer im Guide
MaxWdh = Maximale Wiederholung der Segmente/Gruppen
Zähler = Nummer der Segmente/Gruppen im Standard

St = Status
EDIFACT: M=Muss/Mandatory, C=Conditional
Anwendung: R=Erforderlich/Required, O=Optional,
D=Abhängig von/Dependent, N=Nicht benutzt/Not used

## Segmentlayout

| Zähler | Nr | Bez | Standard St | Standard MaxWdh | BDEW St | BDEW MaxWdh | Ebene | Name |
|---|---|---|---|---|---|---|---|---|
| 0180 | | **SG4** | C | 99999 | D | 99999 | 1 | **Vorgangs-Identifikation** |
| 0410 | | **SG8** | C | 99999 | D | 99999 | 2 | **Daten der Steuerbox** |
| 0500 | | **SG10** | C | 99 | R | 1 | 3 | **Steuerbox** |
| 0510 | 266 | **CCI** | M | 1 | M | 1 | 3 | **Steuerbox** |

| | | Standard | | BDEW | | |
|---|---|---|---|---|---|---|
| Bez | Name | St | Format | St | Format | Anwendung / Bemerkung |
| CCI | | | | | | |
| 7059 | Klassentyp, Code | C | an..3 | N | | Nicht benutzt |
| C502 | Einzelheiten zu Maßangaben | C | | N | | |
| 6313 | Gemessene Dimension, Code | C | an..3 | N | | Nicht benutzt |
| C240 | Merkmalsbeschreibung | C | | R | | |
| 7037 | Merkmal, Code | M | an..17 | R | an..3 | **Z76 Steuerbox** |

**Bemerkung:**

**Beispiel:**

```
CCI+++Z76'
```

Bez = Objekt-Bezeichner
Nr = Laufende Segmentnummer im Guide
MaxWdh = Maximale Wiederholung der Segmente/Gruppen
Zähler = Nummer der Segmente/Gruppen im Standard

St = Status
EDIFACT: M=Muss/Mandatory, C=Conditional
Anwendung: R=Erforderlich/Required, O=Optional,
D=Abhängig von/Dependent, N=Nicht benutzt/Not used

## Segmentlayout

| Zähler | Nr | Bez | Standard St | Standard MaxWdh | BDEW St | BDEW MaxWdh | Ebene | Name |
|---|---|---|---|---|---|---|---|---|
| 0180 | | **SG4** | C | 99999 | D | 99999 | 1 | **Vorgangs-Identifikation** |
| 0410 | | **SG8** | C | 99999 | D | 99999 | 2 | **Daten der Steuerbox** |
| 0500 | | **SG10** | C | 99 | R | 1 | 3 | **Steuerbox** |
| 0520 | 267 | **CAV** | C | 99 | R | 1 | 4 | **Identifikation / Nummer des Gerätes** |

| | | Standard | | BDEW | | |
|---|---|---|---|---|---|---|
| Bez | Name | St | Format | St | Format | Anwendung / Bemerkung |
| CAV | | | | | | |
| C889 | Merkmalswert | M | | M | | |
| 7111 | Merkmalswert, Code | C | an..3 | R | an..3 | *Code für die Nummer des Gerätes*<br>**Z30 Gerätenummer** |
| 1131 | Codeliste, Code | C | an..17 | N | | Nicht benutzt |
| 3055 | Verantwortliche Stelle für die Codepflege, Code | C | an..3 | N | | Nicht benutzt |
| 7110 | Merkmalswert | C | an..35 | R | an..35 | Gerätenummer<br>*Nummer bzw. Zeichenfolge auf dem Gerät* |

**Bemerkung:**

**Beispiel:**
```
CAV+Z30:::7ELS9636042229'
```

Bez = Objekt-Bezeichner
Nr = Laufende Segmentnummer im Guide
MaxWdh = Maximale Wiederholung der Segmente/Gruppen
Zähler = Nummer der Segmente/Gruppen im Standard

St = Status
EDIFACT: M=Muss/Mandatory, C=Conditional
Anwendung: R=Erforderlich/Required, O=Optional,
D=Abhängig von/Dependent, N=Nicht benutzt/Not used

## Segmentlayout

| Zähler | Nr | Bez | Standard St | Standard MaxWdh | BDEW St | BDEW MaxWdh | Ebene | Name |
|---|---|---|---|---|---|---|---|---|
| 0180 | | **SG4** | C | 99999 | D | 99999 | 1 | **Vorgangs-Identifikation** |
| 0410 | | **SG8** | C | 99999 | D | 1 | 2 | **Lastprofildaten (Gas)** |
| 0420 | 268 | **SEQ** | M | 1 | M | 1 | 2 | **Lastprofildaten (Gas)** |

| Bez | Name | Standard St | Standard Format | BDEW St | BDEW Format | Anwendung / Bemerkung |
|---|---|---|---|---|---|---|
| SEQ | | | | | | |
| 1229 | Handlung, Code | C | an..3 | R | an..3 | **Z35 Lastprofildaten** |

**Bemerkung:**
Dieses Segment wird benutzt, um die Segmentgruppe einzuleiten. Das Segment dient dazu die nachfolgenden Daten einem Lastprofil im Gas zuzuordnen.
Die SG8 Lastprofildaten (Gas) eines Vorgangs enthält alle Informationen, die sich auf ein einzelnes Lastprofil in einem Vorgang beziehen.

**Beispiel:**
```
SEQ+Z35'
```

Bez = Objekt-Bezeichner
Nr = Laufende Segmentnummer im Guide
MaxWdh = Maximale Wiederholung der Segmente/Gruppen
Zähler = Nummer der Segmente/Gruppen im Standard

St = Status
EDIFACT: M=Muss/Mandatory, C=Conditional
Anwendung: R=Erforderlich/Required, O=Optional,
D=Abhängig von/Dependent, N=Nicht benutzt/Not used

## Segmentlayout

| Zähler | Nr | Bez | Standard St | Standard MaxWdh | BDEW St | BDEW MaxWdh | Ebene | Name |
|---|---|---|---|---|---|---|---|---|
| 0180 | | **SG4** | C | 99999 | D | 99999 | 1 | **Vorgangs-Identifikation** |
| 0410 | | **SG8** | C | 99999 | D | 1 | 2 | **Lastprofildaten (Gas)** |
| 0500 | | **SG10** | C | 99 | R | 1 | 3 | **Lastprofil (Gas)** |
| 0510 | 269 | **CCI** | M | 1 | M | 1 | 3 | **Lastprofil ( Gas)** |

| | | Standard | BDEW | |
|---|---|---|---|---|
| Bez | Name | St Format | St Format | Anwendung / Bemerkung |
| CCI | | | | |
| 7059 | Klassentyp, Code | C an..3 | R an..3 | **Z12 Lastprofil** |
| C502 | Einzelheiten zu Maßangaben | C | N | |
| 6313 | Gemessene Dimension, Code | C an..3 | N | Nicht benutzt |
| C240 | Merkmalsbeschreibung | C | R | |
| 7037 | Merkmal, Code | M an..17 | M an..3 | Verfahren<br>**E01 synthetisches Verfahren**<br>**Z10 analytisches Verfahren** |

**Bemerkung:**
Zur Kennzeichnung und Beschreibung eines bestimmten Merkmals.
Diese Segmentgruppe bestehend aus CCI und CAV dient zur Identifizierung und Beschreibung von spezifischen Eigenschaften, die an dieser Marktlokation gelten. In diesem Fall die Angabe des Bezeichners des Lastprofil (Gas).

**Beispiel:**
```
CCI+Z12++E01'
```

```
Bei der Eigenschaft zu dieser Marktlokation handelt es sich um die Zuordnung zum synthetischen
Verfahren.
```

Bez = Objekt-Bezeichner
Nr = Laufende Segmentnummer im Guide
MaxWdh = Maximale Wiederholung der Segmente/Gruppen
Zähler = Nummer der Segmente/Gruppen im Standard

St = Status
EDIFACT: M=Muss/Mandatory, C=Conditional
Anwendung: R=Erforderlich/Required, O=Optional,
D=Abhängig von/Dependent, N=Nicht benutzt/Not used

## Segmentlayout

| Zähler | Nr | Bez | Standard St | Standard MaxWdh | BDEW St | BDEW MaxWdh | Ebene | Name |
|---|---|---|---|---|---|---|---|---|
| 0180 | | **SG4** | C | 99999 | D | 99999 | 1 | **Vorgangs-Identifikation** |
| 0410 | | **SG8** | C | 99999 | D | 1 | 2 | **Lastprofildaten (Gas)** |
| 0500 | | **SG10** | C | 99 | R | 1 | 3 | **Lastprofil (Gas)** |
| 0520 | 270 | **CAV** | C | 99 | R | 1 | 4 | **Lastprofil (Gas)** |

| Bez | Name | Standard St Format | BDEW St Format | Anwendung / Bemerkung |
|---|---|---|---|---|
| CAV | | | | |
| C889 | Merkmalswert | M | M | |
| 7111 | Merkmalswert, Code | C an..3 | R an..3 | *Nutzt der NB das sog. TUM-Verfahren, so ist die vom BDEW veröffentlichte Codeliste der TUM-Profile zu verwenden.*<br>Code des Lastprofils (Gas)<br>**XYZ Beispielcode**<br>*Dieser Code ist in der Anwendung durch einen zulässigen Code zu ersetzen!* |
| 1131 | Codeliste, Code | C an..17 | N | Nicht benutzt |
| 3055 | Verantwortliche Stelle für die Codepflege, Code | C an..3 | R an..3 | **89 Vergeben vom Händler (hier Netzbetreiber)**<br>**293 DE, BDEW (Bundesverband der Energie- und Wasserwirtschaft e.V.)** |

**Bemerkung:**
Zur Angabe des Wertes eines bestimmten Merkmals.
Dieses Segment dient zur genaueren Wertspezifizierung des Merkmals im vorangegangen CCI Segment.
Die Verwendung von Code 89 und 293 wird im EDI@Energy Dokument „Codierung der Standardlastprofile nach Maßgaben der TU München für den deutschen Gasmarkt“ beschrieben.

**Beispiel:**
```
CAV+XYZ::293'
```

Bez = Objekt-Bezeichner
Nr = Laufende Segmentnummer im Guide
MaxWdh = Maximale Wiederholung der Segmente/Gruppen
Zähler = Nummer der Segmente/Gruppen im Standard

St = Status
EDIFACT: M=Muss/Mandatory, C=Conditional
Anwendung: R=Erforderlich/Required, O=Optional, D=Abhängig von/Dependent, N=Nicht benutzt/Not used

## Segmentlayout

| Zähler | Nr | Bez | Standard St | Standard MaxWdh | BDEW St | BDEW MaxWdh | Ebene | Name |
|---|---|---|---|---|---|---|---|---|
| 0180 | | **SG4** | C | 99999 | D | 99999 | 1 | **Vorgangs-Identifikation** |
| 0410 | | **SG8** | C | 99999 | D | 1 | 2 | **Lastprofildaten (Gas)** |
| 0500 | | **SG10** | C | 99 | D | 1 | 3 | **Klimazone / Temperaturmessstelle** |
| 0510 | 271 | **CCI** | M | 1 | M | 1 | 3 | **Klimazone / Temperaturmessstelle** |

| Bez | Name | Standard St | Standard Format | BDEW St | BDEW Format | Anwendung / Bemerkung |
|---|---|---|---|---|---|---|
| CCI | | | | | | |
| 7059 | Klassentyp, Code | C | an..3 | R | an..3 | **Z99 Messstelle des Tagesparameters (derzeit ist nur die Temperatur ein erlaubter Tagesparameter)**<br>**ZA0 Klimazone des Tagesparameters (derzeit ist Tagesparameter)** |
| C502 | Einzelheiten zu Maßangaben | C | | N | | |
| 6313 | Gemessene Dimension, Code | C | an..3 | N | | Nicht benutzt |
| C240 | Merkmalsbeschreibung | C | | R | | |
| 7037 | Merkmal, Code | M | an..17 | R | an..17 | ID Klimazone / Temperaturmessstelle |
| 1131 | Codeliste, Code | C | an..17 | D | an..17 | *Es wird der Dienstanbieter auf Basis der EDI@Energy Codeliste eingetragen.*<br>Dienstanbieter |
| 3055 | Verantwortliche Stelle für die Codepflege, Code | C | an..3 | R | an..3 | *Wenn die Codeliste des BDEW in DE1131 angewendet wird ist 293 zu setzen. Wenn individuelle Codes des Netzbetreibers zum Einsatz kommen ist 89 zu wählen.*<br>**89 Vergeben vom Händler (hier Netzbetreiber)**<br>**293 DE, BDEW (Bundesverband der Energie- und Wasserwirtschaft e.V.)** |

**Bemerkung:**
Dieses CCI wird zur Angabe der für die Marktlokation verwendete Temperaturmessstelle oder Klimazone genutzt.

Hinweis:
Bei der Angabe der Temperaturmessstelle werden die ID und der Anbieter aus der EDI@Energy-Codeliste angegeben.
Bei der Klimazone wird die ID mit dem Hinweis, dass dieser Code vom Netzbetreiber kommt, angegeben.

DE1131: Die EDI@Energy-Codeliste ist auf der BDEW-Seite veröffentlicht.

DE7037: Hier wird die ID der Klimazone bzw. Temperaturmessstelle mitgeteilt.

Bei Angabe einer Temperaturmessstelle:
DE7059 = Z99
DE7037 enthält die ID/ Kennzeichnung der Temperaturmessstelle (z. B. 1234x für Berlin Tegel) des Dienstanbieters
DE1131 enthält den Dienstanbieter der Temperaturmessstelle auf Basis der EDI@Energy Codeliste.
DE3055 = 293

Bei Angabe einer Klimazone:
DE7059 = ZA0
DE7037 enthält die ID/ Kennzeichnung der Klimazone (z. B. 7624q) des Netzbetreibers
DE1131 nicht genutzt
DE3055 = 89

**Beispiel:**
```
CCI+Z99++1234:ZT1:293'
```

Bez = Objekt-Bezeichner
Nr = Laufende Segmentnummer im Guide
MaxWdh = Maximale Wiederholung der Segmente/Gruppen
Zähler = Nummer der Segmente/Gruppen im Standard

St = Status
EDIFACT: M=Muss/Mandatory, C=Conditional
Anwendung: R=Erforderlich/Required, O=Optional, D=Abhängig von/Dependent, N=Nicht benutzt/Not used

## Segmentlayout

| Zähler | Nr | Bez | Standard St | Standard MaxWdh | BDEW St | BDEW MaxWdh | Ebene | Name |
|---|---|---|---|---|---|---|---|---|
| 0180 | | **SG4** | C | 99999 | D | 99999 | 1 | **Vorgangs-Identifikation** |
| 0410 | | **SG8** | C | 99999 | D | 99999 | 2 | **Profildaten (Strom)** |
| 0420 | 272 | **SEQ** | M | 1 | M | 1 | 2 | **Profildaten (Strom)** |

| Bez | Name | Standard St Format | BDEW St Format | Anwendung / Bemerkung |
|---|---|---|---|---|
| SEQ | | | | |
| 1229 | Handlung, Code | C an..3 | R an..3 | **Z21 Profildaten** |

**Bemerkung:**
Dieses Segment wird benutzt, um die Segmentgruppe einzuleiten. Das Segment dient dazu die nachfolgenden Daten einem Profil für Strom zuzuordnen.
Die SG8 Profildaten eines Vorgangs enthält alle Informationen, die sich auf ein einzelnes Profil in einem Vorgang beziehen.

**Beispiel:**
```
SEQ+Z21'
```

Bez = Objekt-Bezeichner
Nr = Laufende Segmentnummer im Guide
MaxWdh = Maximale Wiederholung der Segmente/Gruppen
Zähler = Nummer der Segmente/Gruppen im Standard

St = Status
EDIFACT: M=Muss/Mandatory, C=Conditional
Anwendung: R=Erforderlich/Required, O=Optional, D=Abhängig von/Dependent, N=Nicht benutzt/Not used

## Segmentlayout

| Zähler | Nr | Bez | Standard St | Standard MaxWdh | BDEW St | BDEW MaxWdh | Ebene | Name |
|---|---|---|---|---|---|---|---|---|
| 0180 | | **SG4** | C | 99999 | D | 99999 | 1 | **Vorgangs-Identifikation** |
| 0410 | | **SG8** | C | 99999 | D | 99999 | 2 | **Profildaten (Strom)** |
| 0430 | 273 | **RFF** | C | 9 | D | 1 | 3 | **Versionsangabe des Profils** |

| Bez | Name | Standard St | Standard Format | BDEW St | BDEW Format | Anwendung / Bemerkung |
|---|---|---|---|---|---|---|
| RFF | | | | | | |
| C506 | Referenz | M | | M | | |
| 1153 | Referenz, Qualifier | M | an..3 | M | an..3 | **Z12 Referenz auf ein Profil** |
| 1154 | Referenz, Identifikation | C | an..70 | R | an..70 | Version des Profils |

**Bemerkung:**
Über dieses Segment erfolgt die Referenzierung auf die Version des verwendeten Profils. Es dient zur Angabe der Version des Profils nach MaBiS.

**Beispiel:**
```
RFF+Z12:20100608090156'
```

Bez = Objekt-Bezeichner
Nr = Laufende Segmentnummer im Guide
MaxWdh = Maximale Wiederholung der Segmente/Gruppen
Zähler = Nummer der Segmente/Gruppen im Standard

St = Status
EDIFACT: M=Muss/Mandatory, C=Conditional
Anwendung: R=Erforderlich/Required, O=Optional,
D=Abhängig von/Dependent, N=Nicht benutzt/Not used

## Segmentlayout

| Zähler | Nr | Bez | Standard St | Standard MaxWdh | BDEW St | BDEW MaxWdh | Ebene | Name |
|---|---|---|---|---|---|---|---|---|
| 0180 | | **SG4** | C | 99999 | D | 99999 | 1 | **Vorgangs-Identifikation** |
| 0410 | | **SG8** | C | 99999 | D | 99999 | 2 | **Profildaten (Strom)** |
| 0430 | 274 | **RFF** | C | 9 | D | 1 | 3 | **Referenz auf die ID der Marktlokation** |

| Bez | Name | Standard St | Standard Format | BDEW St | BDEW Format | Anwendung / Bemerkung |
|---|---|---|---|---|---|---|
| RFF | | | | | | |
| C506 | Referenz | M | | M | | |
| 1153 | Referenz, Qualifier | M | an..3 | M | an..3 | **Z18 Marktlokation** |
| 1154 | Referenz, Identifikation | C | an..70 | R | an..70 | ID einer Marktlokation |

**Bemerkung:**
Zur Referenzierung auf eine ID einer Marktlokation vom SG5 LOC+172 "Meldepunkt".

**Beispiel:**
```
RFF+Z18:57685676748'
```

Bez = Objekt-Bezeichner
Nr = Laufende Segmentnummer im Guide
MaxWdh = Maximale Wiederholung der Segmente/Gruppen
Zähler = Nummer der Segmente/Gruppen im Standard

St = Status
EDIFACT: M=Muss/Mandatory, C=Conditional
Anwendung: R=Erforderlich/Required, O=Optional,
D=Abhängig von/Dependent, N=Nicht benutzt/Not used

## Segmentlayout

| Zähler | Nr | Bez | Standard St | Standard MaxWdh | BDEW St | BDEW MaxWdh | Ebene | Name |
|---|---|---|---|---|---|---|---|---|
| 0180 | | **SG4** | C | 99999 | D | 99999 | 1 | **Vorgangs-Identifikation** |
| 0410 | | **SG8** | C | 99999 | D | 99999 | 2 | **Profildaten (Strom)** |
| 0500 | | **SG10** | C | 99 | D | 1 | 3 | **Profiltyp** |
| 0510 | 275 | **CCI** | M | 1 | M | 1 | 3 | **Profiltyp** |

| | | Standard | | BDEW | | |
|---|---|---|---|---|---|---|
| Bez | Name | St | Format | St | Format | Anwendung / Bemerkung |
| CCI | | | | | | |
| 7059 | Klassentyp, Code | C | an..3 | R | an..3 | **Z07 Profiltyp** |
| C502 | Einzelheiten zu Maßangaben | C | | N | | |
| 6313 | Gemessene Dimension, Code | C | an..3 | N | | Nicht benutzt |
| C240 | Merkmalsbeschreibung | C | | R | | |
| 7037 | Merkmal, Code | M | an..17 | M | an..3 | **Z38 Gewerbe allgemein**<br>**Z39 Gewerbe werktags 8 - 18 Uhr**<br>**Z40 Gewerbe mit starkem bis überwiegendem Verbrauch in den Abendstunden**<br>**Z41 Gewerbe durchlaufend**<br>**Z42 Gewerbe Laden/Friseur**<br>**Z43 Gewerbe Bäckerei mit Backstube**<br>**Z44 Gewerbe Wochenendbetrieb**<br>**Z45 Landwirtschaftsbetriebe allgemein**<br>**Z46 Landwirtschaftsbetriebe mit Milchwirtschaft/Nebenerwerbs-Tierzucht**<br>**Z47 Landwirtschaft ohne Milchvieh**<br>**Z48 Haushalt**<br>**Z49 Bandlast**<br>**Z50 unterbrechbare Verbrauchseinrichtung**<br>**Z51 Heizwärmespeicher**<br>**Z52 Straßenbeleuchtung**<br>**Z53 Photovoltaik-Marktlokation**<br>**Z54 Blockheizkraftwerk**<br>**Z55 sonstige verbrauchende Marktlokation**<br>**Z56 sonstige erzeugende Marktlokation** |

**Bemerkung:**
Zur Kennzeichnung und Beschreibung eines bestimmten Merkmals.
Diese Segmentgruppe bestehend aus einem CCI dient zur Identifizierung und Beschreibung von spezifischen Eigenschaften, die an diesem normierten Profil gelten. In diesem Fall die Angabe des Profiltyps.

**Beispiel:**
```
CCI+Z07++Z38'
```

Bez = Objekt-Bezeichner
Nr = Laufende Segmentnummer im Guide
MaxWdh = Maximale Wiederholung der Segmente/Gruppen
Zähler = Nummer der Segmente/Gruppen im Standard

St = Status
EDIFACT: M=Muss/Mandatory, C=Conditional
Anwendung: R=Erforderlich/Required, O=Optional, D=Abhängig von/Dependent, N=Nicht benutzt/Not used

## Segmentlayout

| Zähler | Nr | Bez | Standard St | Standard MaxWdh | BDEW St | BDEW MaxWdh | Ebene | Name |
|---|---|---|---|---|---|---|---|---|
| 0180 | | **SG4** | C | 99999 | D | 99999 | 1 | **Vorgangs-Identifikation** |
| 0410 | | **SG8** | C | 99999 | D | 99999 | 2 | **Profildaten (Strom)** |
| 0500 | | **SG10** | C | 99 | D | 1 | 3 | **Normiertes Profil (Strom)** |
| 0510 | 276 | **CCI** | M | 1 | M | 1 | 3 | **Normiertes Profil (Strom)** |

| | | Standard | BDEW | |
|---|---|---|---|---|
| Bez | Name | St Format | St Format | Anwendung / Bemerkung |
| CCI | | | | |
| 7059 | Klassentyp, Code | C an..3 | R an..3 | **Z02 Standardlastprofil**<br>**Z04 Standardeinspeiseprofil** |
| C502 | Einzelheiten zu Maßangaben | C | N | |
| 6313 | Gemessene Dimension, Code | C an..3 | N | Nicht benutzt |
| C240 | Merkmalsbeschreibung | C | R | |
| 7037 | Merkmal, Code | M an..17 | M an..3 | Verfahren<br>**E01 synthetisches Verfahren**<br>**Z10 analytisches Verfahren** |

**Bemerkung:**
Zur Kennzeichnung und Beschreibung eines bestimmten Merkmals.
Diese Segmentgruppe bestehend aus CCI und CAV dient zur Identifizierung und Beschreibung von spezifischen Eigenschaften, des normierten Profils (Strom).

**Beispiel:**
```
CCI+Z02++E01'
```

```
Bei der Eigenschaft zu dieser Marktlokation handelt es sich um die Zuordnung einem
Standadlastprofil und zum synthetischen Verfahren.
```

Bez = Objekt-Bezeichner
Nr = Laufende Segmentnummer im Guide
MaxWdh = Maximale Wiederholung der Segmente/Gruppen
Zähler = Nummer der Segmente/Gruppen im Standard

St = Status
EDIFACT: M=Muss/Mandatory, C=Conditional
Anwendung: R=Erforderlich/Required, O=Optional,
D=Abhängig von/Dependent, N=Nicht benutzt/Not used

## Segmentlayout

| Zähler | Nr | Bez | Standard St | Standard MaxWdh | BDEW St | BDEW MaxWdh | Ebene | Name |
|---|---|---|---|---|---|---|---|---|
| 0180 | | **SG4** | C | 99999 | D | 99999 | 1 | **Vorgangs-Identifikation** |
| 0410 | | **SG8** | C | 99999 | D | 99999 | 2 | **Profildaten (Strom)** |
| 0500 | | **SG10** | C | 99 | D | 1 | 3 | **Normiertes Profil (Strom)** |
| 0520 | 277 | **CAV** | C | 99 | R | 1 | 4 | **Normiertes Profil (Strom)** |

| | | Standard | BDEW | |
|---|---|---|---|---|
| Bez | Name | St Format | St Format | Anwendung / Bemerkung |
| CAV | | | | |
| C889 | Merkmalswert | M | M | |
| 7111 | Merkmalswert, Code | C an..3 | R an..3 | *Es dürfen nur Codes aus der gültigen Liste der Profildefinitionen des jeweiligen NB und zugehörigem Bilanzierungsgebiet eingetragen werden.*<br>Code des Normierten Profils<br>**XYZ Beispielcode**<br>*Dieser Code ist in der Anwendung durch einen zulässigen Code aus der vom NB gültigen Liste der Profildefinitionen zu ersetzen!* |

**Bemerkung:**
Zur Angabe des Wertes eines bestimmten Merkmals.
Dieses Segment dient zur genaueren Wertspezifizierung des Merkmals im vorangegangen CCI Segment.

**Beispiel:**
```
CAV+XYZ'
```

Bez = Objekt-Bezeichner
Nr = Laufende Segmentnummer im Guide
MaxWdh = Maximale Wiederholung der Segmente/Gruppen
Zähler = Nummer der Segmente/Gruppen im Standard

St = Status
EDIFACT: M=Muss/Mandatory, C=Conditional
Anwendung: R=Erforderlich/Required, O=Optional,
D=Abhängig von/Dependent, N=Nicht benutzt/Not used

## Segmentlayout

| Zähler | Nr | Bez | Standard St | Standard MaxWdh | BDEW St | BDEW MaxWdh | Ebene | Name |
|---|---|---|---|---|---|---|---|---|
| 0180 | | **SG4** | C | 99999 | D | 99999 | 1 | **Vorgangs-Identifikation** |
| 0410 | | **SG8** | C | 99999 | D | 99999 | 2 | **Profildaten (Strom)** |
| 0500 | | **SG10** | C | 99 | D | 1 | 3 | **Normierungsfaktor** |
| 0510 | 278 | **CCI** | M | 1 | M | 1 | 3 | **Normierungsfaktor** |

| | | Standard | BDEW | |
|---|---|---|---|---|
| Bez | Name | St Format | St Format | Anwendung / Bemerkung |
| CCI | | | | |
| 7059 | Klassentyp, Code | C an..3 | R an..3 | **Z06 Normierungsfaktor** |
| C502 | Einzelheiten zu Maßangaben | C | N | |
| 6313 | Gemessene Dimension, Code | C an..3 | N | Nicht benutzt |
| C240 | Merkmalsbeschreibung | C | R | |
| 7037 | Merkmal, Code | M an..17 | M an..3 | Normierungsfaktor<br>**Z35 1.000.000 kWh/a**<br>**Z37 1.000.000 kW** |

**Bemerkung:**
Zur Kennzeichnung und Beschreibung eines bestimmten Merkmals.
Diese Segmentgruppe bestehend aus einem CCI dient zur Identifizierung und Beschreibung von spezifischen Eigenschaften, die an diesem normierten Profil gelten. In diesem Fall die Angabe des Normierungsfaktors der bei diesem normierten Profil angewendet wird.

**Beispiel:**
```
CCI+Z06++Z35'
```

Bez = Objekt-Bezeichner
Nr = Laufende Segmentnummer im Guide
MaxWdh = Maximale Wiederholung der Segmente/Gruppen
Zähler = Nummer der Segmente/Gruppen im Standard

St = Status
EDIFACT: M=Muss/Mandatory, C=Conditional
Anwendung: R=Erforderlich/Required, O=Optional,
D=Abhängig von/Dependent, N=Nicht benutzt/Not used

## Segmentlayout

| Zähler | Nr | Bez | Standard St | Standard MaxWdh | BDEW St | BDEW MaxWdh | Ebene | Name |
|---|---|---|---|---|---|---|---|---|
| 0180 | | **SG4** | C | 99999 | D | 99999 | 1 | **Vorgangs-Identifikation** |
| 0410 | | **SG8** | C | 99999 | D | 99999 | 2 | **Profildaten (Strom)** |
| 0500 | | **SG10** | C | 99 | D | 99 | 3 | **Bilanzierungsgebiet** |
| 0510 | 279 | **CCI** | M | 1 | M | 1 | 3 | **Bilanzierungsgebiet** |

| | | Standard | | BDEW | | |
|---|---|---|---|---|---|---|
| Bez | Name | St | Format | St | Format | Anwendung / Bemerkung |
| CCI | | | | | | |
| 7059 | Klassentyp, Code | C | an..3 | R | an..3 | **Z20 Bilanzierungsgebiet** |
| C502 | Einzelheiten zu Maßangaben | C | | N | | |
| 6313 | Gemessene Dimension, Code | C | an..3 | N | | Nicht benutzt |
| C240 | Merkmalsbeschreibung | C | | R | | |
| 7037 | Merkmal, Code | M | an..17 | M | an..17 | Bilanzierungsgebiet |

**Bemerkung:**
Dieses Segment wird zur Angabe des Bilanzierungsgebietes in dem das Profil benutzt wird.

**Beispiel:**
```
CCI+Z20++10YDE-VNBNET---I'
```

Bez = Objekt-Bezeichner
Nr = Laufende Segmentnummer im Guide
MaxWdh = Maximale Wiederholung der Segmente/Gruppen
Zähler = Nummer der Segmente/Gruppen im Standard

St = Status
EDIFACT: M=Muss/Mandatory, C=Conditional
Anwendung: R=Erforderlich/Required, O=Optional,
D=Abhängig von/Dependent, N=Nicht benutzt/Not used

## Segmentlayout

| Zähler | Nr | Bez | Standard St | Standard MaxWdh | BDEW St | BDEW MaxWdh | Ebene | Name |
|---|---|---|---|---|---|---|---|---|
| 0180 | | **SG4** | C | 99999 | D | 99999 | 1 | **Vorgangs-Identifikation** |
| 0410 | | **SG8** | C | 99999 | D | 1 | 2 | **Profildaten der beteiligten Marktrolle** |
| 0420 | 280 | **SEQ** | M | 1 | M | 1 | 2 | **Profildaten der beteiligten Marktrolle** |

| Bez | Name | Standard St Format | BDEW St Format | Anwendung / Bemerkung |
|---|---|---|---|---|
| SEQ | | | | |
| 1229 | Handlung, Code | C an..3 | R an..3 | **Z33 Profildaten der beteiligten Marktrolle** |

**Bemerkung:**
Dieses Segment wird benutzt, um die Segmentgruppe einzuleiten. Das Segment dient dazu die nachfolgenden Daten einem Profil zuzuordnen.
Die SG8 Profildaten eines Vorgangs enthält alle Informationen, die sich auf ein einzelnes Profil in einem Vorgang beziehen.

**Beispiel:**
```
SEQ+Z33'
```

Bez = Objekt-Bezeichner
Nr = Laufende Segmentnummer im Guide
MaxWdh = Maximale Wiederholung der Segmente/Gruppen
Zähler = Nummer der Segmente/Gruppen im Standard

St = Status
EDIFACT: M=Muss/Mandatory, C=Conditional
Anwendung: R=Erforderlich/Required, O=Optional, D=Abhängig von/Dependent, N=Nicht benutzt/Not used

## Segmentlayout

| Zähler | Nr | Bez | Standard St | Standard MaxWdh | BDEW St | BDEW MaxWdh | Ebene | Name |
|---|---|---|---|---|---|---|---|---|
| 0180 | | **SG4** | C | 99999 | D | 99999 | 1 | **Vorgangs-Identifikation** |
| 0410 | | **SG8** | C | 99999 | D | 1 | 2 | **Profildaten der beteiligten Marktrolle** |
| 0500 | | **SG10** | C | 99 | R | 1 | 3 | **Normiertes Profil (Strom)** |
| 0510 | 281 | **CCI** | M | 1 | M | 1 | 3 | **Normiertes Profil (Strom)** |

| Bez | Name | Standard St Format | BDEW St Format | Anwendung / Bemerkung |
|---|---|---|---|---|
| CCI | | | | |
| 7059 | Klassentyp, Code | C an..3 | R an..3 | **Z02 Standardlastprofil**<br>**Z04 Standardeinspeiseprofil** |
| C502 | Einzelheiten zu Maßangaben | C | N | |
| 6313 | Gemessene Dimension, Code | C an..3 | N | Nicht benutzt |
| C240 | Merkmalsbeschreibung | C | R | |
| 7037 | Merkmal, Code | M an..17 | M an..3 | Verfahren<br>**E01 synthetisches Verfahren**<br>**Z10 analytisches Verfahren** |

**Bemerkung:**
Zur Kennzeichnung und Beschreibung eines bestimmten Merkmals.
Diese Segmentgruppe bestehend aus CCI und CAV dient zur Identifizierung und Beschreibung von spezifischen Eigenschaften, des normierten Profils (Strom).

**Beispiel:**
```
CCI+Z02++E01'
```

```
Bei der Eigenschaft zu dieser Marktlokation handelt es sich um die Zuordnung einem
Standadlastprofil und zum synthetischen Verfahren.
```

Bez = Objekt-Bezeichner
Nr = Laufende Segmentnummer im Guide
MaxWdh = Maximale Wiederholung der Segmente/Gruppen
Zähler = Nummer der Segmente/Gruppen im Standard

St = Status
EDIFACT: M=Muss/Mandatory, C=Conditional
Anwendung: R=Erforderlich/Required, O=Optional,
D=Abhängig von/Dependent, N=Nicht benutzt/Not used

## Segmentlayout

| Zähler | Nr | Bez | Standard St | Standard MaxWdh | BDEW St | BDEW MaxWdh | Ebene | Name |
|---|---|---|---|---|---|---|---|---|
| 0180 | | **SG4** | C | 99999 | D | 99999 | 1 | **Vorgangs-Identifikation** |
| 0410 | | **SG8** | C | 99999 | D | 1 | 2 | **Profildaten der beteiligten Marktrolle** |
| 0500 | | **SG10** | C | 99 | R | 1 | 3 | **Normiertes Profil (Strom)** |
| 0520 | 282 | **CAV** | C | 99 | R | 1 | 4 | **Normiertes Profil (Strom)** |

| | | Standard | BDEW | |
|---|---|---|---|---|
| Bez | Name | St Format | St Format | Anwendung / Bemerkung |
| CAV | | | | |
| C889 | Merkmalswert | M | M | |
| 7111 | Merkmalswert, Code | C an..3 | R an..3 | Code des Normierten Profils (Strom)<br>**XYZ Beispielcode**<br>*Dieser Code ist in der Anwendung durch einen zulässigen Code zu ersetzen!* |

**Bemerkung:**
Zur Angabe des Wertes eines bestimmten Merkmals.
Dieses Segment dient zur genaueren Wertspezifizierung des Merkmals im vorangegangen CCI Segment.

**Beispiel:**
```
CAV+XYZ'
```

Bez = Objekt-Bezeichner
Nr = Laufende Segmentnummer im Guide
MaxWdh = Maximale Wiederholung der Segmente/Gruppen
Zähler = Nummer der Segmente/Gruppen im Standard

St = Status
EDIFACT: M=Muss/Mandatory, C=Conditional
Anwendung: R=Erforderlich/Required, O=Optional,
D=Abhängig von/Dependent, N=Nicht benutzt/Not used

## Segmentlayout

| Zähler | Nr | Bez | Standard St | Standard MaxWdh | BDEW St | BDEW MaxWdh | Ebene | Name |
|---|---|---|---|---|---|---|---|---|
| 0180 | | **SG4** | C | 99999 | D | 99999 | 1 | **Vorgangs-Identifikation** |
| 0410 | | **SG8** | C | 99999 | D | 99999 | 2 | **Profilschardaten** |
| 0420 | 283 | **SEQ** | M | 1 | M | 1 | 2 | **Profilschardaten** |

| Bez | Name | Standard St Format | BDEW St Format | Anwendung / Bemerkung |
|---|---|---|---|---|
| SEQ | | | | |
| 1229 | Handlung, Code | C an..3 | R an..3 | **Z08 Profilschardaten** |

**Bemerkung:**
Dieses Segment wird benutzt, um die Segmentgruppe einzuleiten. Das Segment dient dazu die nachfolgenden Daten einer Profilschar zuzuordnen.
Die SG8 Profilschardaten eines Vorgangs enthält alle Informationen, die sich auf eine einzelne Profilschar in einem Vorgang beziehen.

**Beispiel:**
```
SEQ+Z08'
```

Bez = Objekt-Bezeichner
Nr = Laufende Segmentnummer im Guide
MaxWdh = Maximale Wiederholung der Segmente/Gruppen
Zähler = Nummer der Segmente/Gruppen im Standard

St = Status
EDIFACT: M=Muss/Mandatory, C=Conditional
Anwendung: R=Erforderlich/Required, O=Optional, D=Abhängig von/Dependent, N=Nicht benutzt/Not used

## Segmentlayout

| Zähler | Nr | Bez | Standard St | Standard MaxWdh | BDEW St | BDEW MaxWdh | Ebene | Name |
|---|---|---|---|---|---|---|---|---|
| 0180 | | **SG4** | C | 99999 | D | 99999 | 1 | **Vorgangs-Identifikation** |
| 0410 | | **SG8** | C | 99999 | D | 99999 | 2 | **Profilschardaten** |
| 0430 | 284 | **RFF** | C | 9 | D | 1 | 3 | **Versionsangabe des Profils** |

| Bez | Name | Standard St Format | BDEW St Format | Anwendung / Bemerkung |
|---|---|---|---|---|
| RFF | | | | |
| C506 | Referenz | M | M | |
| 1153 | Referenz, Qualifier | M an..3 | M an..3 | **Z12 Referenz auf ein Profil** |
| 1154 | Referenz, Identifikation | C an..70 | R an..70 | Version des Profils |

**Bemerkung:**
Über dieses Segment erfolgt die Referenzierung auf die Version des verwendeten Profils. Es dient zur Angabe der Version des Profils nach MaBiS.

**Beispiel:**
```
RFF+Z12:20100608090156'
```

Bez = Objekt-Bezeichner
Nr = Laufende Segmentnummer im Guide
MaxWdh = Maximale Wiederholung der Segmente/Gruppen
Zähler = Nummer der Segmente/Gruppen im Standard

St = Status
EDIFACT: M=Muss/Mandatory, C=Conditional
Anwendung: R=Erforderlich/Required, O=Optional,
D=Abhängig von/Dependent, N=Nicht benutzt/Not used

## Segmentlayout

| Zähler | Nr | Bez | Standard St | Standard MaxWdh | BDEW St | BDEW MaxWdh | Ebene | Name |
|---|---|---|---|---|---|---|---|---|
| 0180 | | **SG4** | C | 99999 | D | 99999 | 1 | **Vorgangs-Identifikation** |
| 0410 | | **SG8** | C | 99999 | D | 99999 | 2 | **Profilschardaten** |
| 0430 | 285 | **RFF** | C | 9 | D | 1 | 3 | **Referenz auf die ID der Marktlokation** |

| Bez | Name | Standard St Format | BDEW St Format | Anwendung / Bemerkung |
|---|---|---|---|---|
| RFF | | | | |
| C506 | Referenz | M | M | |
| 1153 | Referenz, Qualifier | M an..3 | M an..3 | **Z18 Marktlokation** |
| 1154 | Referenz, Identifikation | C an..70 | R an..70 | ID einer Marktlokation |

**Bemerkung:**
Zur Referenzierung auf eine ID einer Marktlokation vom SG5 LOC+172 "Meldepunkt".

**Beispiel:**
```
RFF+Z18:57685676748'
```

Bez = Objekt-Bezeichner
Nr = Laufende Segmentnummer im Guide
MaxWdh = Maximale Wiederholung der Segmente/Gruppen
Zähler = Nummer der Segmente/Gruppen im Standard

St = Status
EDIFACT: M=Muss/Mandatory, C=Conditional
Anwendung: R=Erforderlich/Required, O=Optional,
D=Abhängig von/Dependent, N=Nicht benutzt/Not used

## Segmentlayout

| Zähler | Nr | Bez | Standard St | Standard MaxWdh | BDEW St | BDEW MaxWdh | Ebene | Name |
|---|---|---|---|---|---|---|---|---|
| 0180 | | **SG4** | C | 99999 | D | 99999 | 1 | **Vorgangs-Identifikation** |
| 0410 | | **SG8** | C | 99999 | D | 99999 | 2 | **Profilschardaten** |
| 0440 | 286 | **PIA** | C | 9 | D | 1 | 3 | **Berechnung Tagesmitteltemperatur** |

| Bez | Name | Standard St Format | BDEW St Format | Anwendung / Bemerkung |
|---|---|---|---|---|
| PIA | | | | |
| 4347 | Produkt-/Erzeugnisnummer, Qualifier | M an..3 | M an..3 | **Z01 Berechnung Tagesmitteltemperatur** |
| C212 | Waren-/Leistungsnummer, Identifikation | M | M | |
| 7140 | Produkt-/Leistungsnummer | C an..35 | N | Nicht benutzt |
| 7143 | Art der Produkt-/ Leistungsnummer, Code | C an..3 | R an..3 | **Z03 24h-Mittelwert**<br>**Z04 vom Anbieter zur Verfügung gestellte, äquivalente Tagesmitteltemperatur**<br>**Z05 Äquivalente Tagesmitteltemperatur** |

**Bemerkung:**

**Beispiel:**
```
PIA+Z01+:Z03'
```

Bez = Objekt-Bezeichner
Nr = Laufende Segmentnummer im Guide
MaxWdh = Maximale Wiederholung der Segmente/Gruppen
Zähler = Nummer der Segmente/Gruppen im Standard

St = Status
EDIFACT: M=Muss/Mandatory, C=Conditional
Anwendung: R=Erforderlich/Required, O=Optional,
D=Abhängig von/Dependent, N=Nicht benutzt/Not used

## Segmentlayout

| Zähler | Nr | Bez | Standard St | Standard MaxWdh | BDEW St | BDEW MaxWdh | Ebene | Name |
|---|---|---|---|---|---|---|---|---|
| 0180 | | **SG4** | C | 99999 | D | 99999 | 1 | **Vorgangs-Identifikation** |
| 0410 | | **SG8** | C | 99999 | D | 99999 | 2 | **Profilschardaten** |
| 0450 | | **SG9** | C | 99 | D | 1 | 3 | **Anteil A der äquivalenten Tagesmitteltemperatur** |
| 0460 | 287 | **QTY** | M | 1 | M | 1 | 3 | **Anteil A** |

| Bez | Name | Standard St Format | BDEW St Format | Anwendung / Bemerkung |
|---|---|---|---|---|
| QTY | | | | |
| C186 | Mengenangaben | M | M | |
| 6063 | Menge, Qualifier | M an..3 | M an..3 | **Z11 Anteil A** |
| 6060 | Menge | M an..35 | M n..5 | Anteil A in % |

**Bemerkung:**
Anteil der Tagesmitteltemperatur vom Tag D an der äquivalenten Tagesmitteltemperatur vom Tag D.
Die Summe der vier QTY Z11, Z12, Z13 und Z14 muss genau 100 Prozent ergeben.

Hinweis:
DE6060:
Prozentangabe mit maximal zwei Nachkommastellen Anteil A in %.
Der Wert darf nicht negativ sein.

**Beispiel:**
```
QTY+Z11:50'
```

Bez = Objekt-Bezeichner
Nr = Laufende Segmentnummer im Guide
MaxWdh = Maximale Wiederholung der Segmente/Gruppen
Zähler = Nummer der Segmente/Gruppen im Standard

St = Status
EDIFACT: M=Muss/Mandatory, C=Conditional
Anwendung: R=Erforderlich/Required, O=Optional,
D=Abhängig von/Dependent, N=Nicht benutzt/Not used

## Segmentlayout

| Zähler | Nr | Bez | Standard St | Standard MaxWdh | BDEW St | BDEW MaxWdh | Ebene | Name |
|---|---|---|---|---|---|---|---|---|
| 0180 | | **SG4** | C | 99999 | D | 99999 | 1 | **Vorgangs-Identifikation** |
| 0410 | | **SG8** | C | 99999 | D | 99999 | 2 | **Profilschardaten** |
| 0450 | | **SG9** | C | 99 | D | 1 | 3 | **Anteil B der äquivalenten Tagesmitteltemperatur** |
| 0460 | 288 | **QTY** | M | 1 | M | 1 | 3 | **Anteil B** |

| Bez | Name | Standard St Format | BDEW St Format | Anwendung / Bemerkung |
|---|---|---|---|---|
| QTY | | | | |
| C186 | Mengenangaben | M | M | |
| 6063 | Menge, Qualifier | M an..3 | M an..3 | **Z12 Anteil B** |
| 6060 | Menge | M an..35 | M n..5 | Anteil B in % |

**Bemerkung:**
Anteil der Tagesmitteltemperatur vom Tag D-1 an der äquivalenten Tagesmitteltemperatur vom Tag D.
Die Summe der vier QTY Z11, Z12, Z13 und Z14 muss genau 100 Prozent ergeben.

Hinweis:
DE6060:
Prozentangabe mit maximal zwei Nachkommastellen Anteil B in %.
Der Wert darf nicht negativ sein.

**Beispiel:**
```
QTY+Z12:20'
```

Bez = Objekt-Bezeichner
Nr = Laufende Segmentnummer im Guide
MaxWdh = Maximale Wiederholung der Segmente/Gruppen
Zähler = Nummer der Segmente/Gruppen im Standard

St = Status
EDIFACT: M=Muss/Mandatory, C=Conditional
Anwendung: R=Erforderlich/Required, O=Optional,
D=Abhängig von/Dependent, N=Nicht benutzt/Not used

## Segmentlayout

| Zähler | Nr | Bez | Standard St | Standard MaxWdh | BDEW St | BDEW MaxWdh | Ebene | Name |
|---|---|---|---|---|---|---|---|---|
| 0180 | | **SG4** | C | 99999 | D | 99999 | 1 | **Vorgangs-Identifikation** |
| 0410 | | **SG8** | C | 99999 | D | 99999 | 2 | **Profilschardaten** |
| 0450 | | **SG9** | C | 99 | D | 1 | 3 | **Anteil C der äquivalenten Tagesmitteltemperatur** |
| 0460 | 289 | **QTY** | M | 1 | M | 1 | 3 | **Anteil C** |

| Bez | Name | Standard St Format | BDEW St Format | Anwendung / Bemerkung |
|---|---|---|---|---|
| QTY | | | | |
| C186 | Mengenangaben | M | M | |
| 6063 | Menge, Qualifier | M an..3 | M an..3 | **Z13 Anteil C** |
| 6060 | Menge | M an..35 | M n..5 | Anteil C in % |

**Bemerkung:**
Anteil der Tagesmitteltemperatur vom Tag D-2 an der äquivalenten Tagesmitteltemperatur vom Tag D.
Die Summe der vier QTY Z11, Z12, Z13 und Z14 muss genau 100 Prozent ergeben.

Hinweis:
DE6060:
Prozentangabe mit maximal zwei Nachkommastellen Anteil C in %.
Der Wert darf nicht negativ sein.

**Beispiel:**
```
QTY+Z13:20'
```

Bez = Objekt-Bezeichner
Nr = Laufende Segmentnummer im Guide
MaxWdh = Maximale Wiederholung der Segmente/Gruppen
Zähler = Nummer der Segmente/Gruppen im Standard

St = Status
EDIFACT: M=Muss/Mandatory, C=Conditional
Anwendung: R=Erforderlich/Required, O=Optional,
D=Abhängig von/Dependent, N=Nicht benutzt/Not used

## Segmentlayout

| Zähler | Nr | Bez | Standard St | Standard MaxWdh | BDEW St | BDEW MaxWdh | Ebene | Name |
|---|---|---|---|---|---|---|---|---|
| 0180 | | **SG4** | C | 99999 | D | 99999 | 1 | **Vorgangs-Identifikation** |
| 0410 | | **SG8** | C | 99999 | D | 99999 | 2 | **Profilschardaten** |
| 0450 | | **SG9** | C | 99 | D | 1 | 3 | **Anteil D der äquivalenten Tagesmitteltemperatur** |
| 0460 | 290 | **QTY** | M | 1 | M | 1 | 3 | **Anteil D** |

| Bez | Name | Standard St Format | BDEW St Format | Anwendung / Bemerkung |
|---|---|---|---|---|
| QTY | | | | |
| C186 | Mengenangaben | M | M | |
| 6063 | Menge, Qualifier | M an..3 | M an..3 | **Z14 Anteil D** |
| 6060 | Menge | M an..35 | M n..5 | Anteil D in % |

**Bemerkung:**
Anteil der Tagesmitteltemperatur vom Tag D-3 an der äquivalenten Tagesmitteltemperatur vom Tag D.
Die Summe der vier QTY Z11, Z12, Z13 und Z14 muss genau 100 Prozent ergeben.

Hinweis:
DE6060:
Prozentangabe mit maximal zwei Nachkommastellen Anteil D in %.
Der Wert darf nicht negativ sein.

**Beispiel:**
```
QTY+Z14:10'
```

Bez = Objekt-Bezeichner
Nr = Laufende Segmentnummer im Guide
MaxWdh = Maximale Wiederholung der Segmente/Gruppen
Zähler = Nummer der Segmente/Gruppen im Standard

St = Status
EDIFACT: M=Muss/Mandatory, C=Conditional
Anwendung: R=Erforderlich/Required, O=Optional,
D=Abhängig von/Dependent, N=Nicht benutzt/Not used

## Segmentlayout

| Zähler | Nr | Bez | Standard St | Standard MaxWdh | BDEW St | BDEW MaxWdh | Ebene | Name |
|---|---|---|---|---|---|---|---|---|
| 0180 | | **SG4** | C | 99999 | D | 99999 | 1 | **Vorgangs-Identifikation** |
| 0410 | | **SG8** | C | 99999 | D | 99999 | 2 | **Profilschardaten** |
| 0450 | | **SG9** | C | 99 | D | 1 | 3 | **Begrenzungstemperatur** |
| 0460 | 291 | **QTY** | M | 1 | M | 1 | 3 | **Begrenzungstemperatur** |

| | | Standard | BDEW | |
|---|---|---|---|---|
| Bez | Name | St Format | St Format | Anwendung / Bemerkung |
| QTY | | | | |
| C186 | Mengenangaben | M | M | |
| 6063 | Menge, Qualifier | M an..3 | M an..3 | **Z15 Bezugstemperatur** |
| 6060 | Menge | M an..35 | M n..35 | Temperatur in °C |

**Bemerkung:**

**Beispiel:**

```
QTY+Z15:17'
```

Bez = Objekt-Bezeichner
Nr = Laufende Segmentnummer im Guide
MaxWdh = Maximale Wiederholung der Segmente/Gruppen
Zähler = Nummer der Segmente/Gruppen im Standard

St = Status
EDIFACT: M=Muss/Mandatory, C=Conditional
Anwendung: R=Erforderlich/Required, O=Optional,
D=Abhängig von/Dependent, N=Nicht benutzt/Not used

## Segmentlayout

| Zähler | Nr | Bez | Standard St | Standard MaxWdh | BDEW St | BDEW MaxWdh | Ebene | Name |
|---|---|---|---|---|---|---|---|---|
| 0180 | | **SG4** | C | 99999 | D | 99999 | 1 | **Vorgangs-Identifikation** |
| 0410 | | **SG8** | C | 99999 | D | 99999 | 2 | **Profilschardaten** |
| 0500 | | **SG10** | C | 99 | D | 1 | 3 | **Profiltyp** |
| 0510 | 292 | **CCI** | M | 1 | M | 1 | 3 | **Profiltyp** |

| Bez | Name | Standard St | Standard Format | BDEW St | BDEW Format | Anwendung / Bemerkung |
|---|---|---|---|---|---|---|
| CCI | | | | | | |
| 7059 | Klassentyp, Code | C | an..3 | R | an..3 | **Z07 Profiltyp** |
| C502 | Einzelheiten zu Maßangaben | C | | N | | |
| 6313 | Gemessene Dimension, Code | C | an..3 | N | | Nicht benutzt |
| C240 | Merkmalsbeschreibung | C | | R | | |
| 7037 | Merkmal, Code | M | an..17 | M | an..3 | **Z38 Gewerbe allgemein**<br>**Z39 Gewerbe werktags 8 - 18 Uhr**<br>**Z40 Gewerbe mit starkem bis überwiegendem Verbrauch in den Abendstunden**<br>**Z41 Gewerbe durchlaufend**<br>**Z42 Gewerbe Laden/Friseur**<br>**Z43 Gewerbe Bäckerei mit Backstube**<br>**Z44 Gewerbe Wochenendbetrieb**<br>**Z45 Landwirtschaftsbetriebe allgemein**<br>**Z46 Landwirtschaftsbetriebe mit Milchwirtschaft/Nebenerwerbs-Tierzucht**<br>**Z47 Landwirtschaft ohne Milchvieh**<br>**Z48 Haushalt**<br>**Z49 Bandlast**<br>**Z50 unterbrechbare Verbrauchseinrichtung**<br>**Z51 Heizwärmespeicher**<br>**Z52 Straßenbeleuchtung**<br>**Z53 Photovoltaik-Marktlokation**<br>**Z54 Blockheizkraftwerk**<br>**Z55 sonstige verbrauchende Marktlokation**<br>**Z56 sonstige erzeugende Marktlokation** |

**Bemerkung:**
Zur Kennzeichnung und Beschreibung eines bestimmten Merkmals.
Diese Segmentgruppe bestehend aus einem CCI dient zur Identifizierung und Beschreibung von spezifischen Eigenschaften, die an diesem Profil gelten. In diesem Fall die Angabe des Profiltyps.

**Beispiel:**
```
CCI+Z07++Z38'
```

Bez = Objekt-Bezeichner
Nr = Laufende Segmentnummer im Guide
MaxWdh = Maximale Wiederholung der Segmente/Gruppen
Zähler = Nummer der Segmente/Gruppen im Standard

St = Status
EDIFACT: M=Muss/Mandatory, C=Conditional
Anwendung: R=Erforderlich/Required, O=Optional, D=Abhängig von/Dependent, N=Nicht benutzt/Not used

## Segmentlayout

| Zähler | Nr | Bez | Standard St | Standard MaxWdh | BDEW St | BDEW MaxWdh | Ebene | Name |
|---|---|---|---|---|---|---|---|---|
| 0180 | | **SG4** | C | 99999 | D | 99999 | 1 | **Vorgangs-Identifikation** |
| 0410 | | **SG8** | C | 99999 | D | 99999 | 2 | **Profilschardaten** |
| 0500 | | **SG10** | C | 99 | D | 1 | 3 | **Profilschar** |
| 0510 | 293 | **CCI** | M | 1 | M | 1 | 3 | **Profilschar** |

| | | Standard | | BDEW | | |
|---|---|---|---|---|---|---|
| Bez | Name | St | Format | St | Format | Anwendung / Bemerkung |
| CCI | | | | | | |
| 7059 | Klassentyp, Code | C | an..3 | N | | Nicht benutzt |
| C502 | Einzelheiten zu Maßangaben | C | | N | | |
| 6313 | Gemessene Dimension, Code | C | an..3 | N | | Nicht benutzt |
| C240 | Merkmalsbeschreibung | C | | R | | |
| 7037 | Merkmal, Code | M | an..17 | M | an..3 | **Z12 Profilschar** |

**Bemerkung:**
Diese Segmentgruppe von CCI CAV dient zur Identifizierung und Beschreibung von spezifischen Eigenschaften, z. B. Erfassungsart, die an dieser Marktlokation gelten. Profilschar: im Nachfolgenden CAV wird die Bezeichnung der Profilschar für eine tagesparameterabhängige Marktlokation angegeben.

**Beispiel:**
```
CCI+++Z12'
```

Bez = Objekt-Bezeichner
Nr = Laufende Segmentnummer im Guide
MaxWdh = Maximale Wiederholung der Segmente/Gruppen
Zähler = Nummer der Segmente/Gruppen im Standard

St = Status
EDIFACT: M=Muss/Mandatory, C=Conditional
Anwendung: R=Erforderlich/Required, O=Optional,
D=Abhängig von/Dependent, N=Nicht benutzt/Not used

## Segmentlayout

| Zähler | Nr | Bez | Standard St | Standard MaxWdh | BDEW St | BDEW MaxWdh | Ebene | Name |
|---|---|---|---|---|---|---|---|---|
| 0180 | | **SG4** | C | 99999 | D | 99999 | 1 | **Vorgangs-Identifikation** |
| 0410 | | **SG8** | C | 99999 | D | 99999 | 2 | **Profilschardaten** |
| 0500 | | **SG10** | C | 99 | D | 1 | 3 | **Profilschar** |
| 0520 | 294 | **CAV** | C | 99 | R | 1 | 4 | **Profilschar** |

| | | Standard | BDEW | |
|---|---|---|---|---|
| Bez | Name | St Format | St Format | Anwendung / Bemerkung |
| CAV | | | | |
| C889 | Merkmalswert | M | M | |
| 7111 | Merkmalswert, Code | C an..3 | R an..3 | *Es dürfen nur Codes aus der gültigen Liste der Profildefinitionen des jeweiligen NB und zugehörigem Bilanzierungsgebiet eingetragen werden.*<br>Code der Profilschar<br>**XYZ Beispielcode**<br>*Dieser Code ist in der Anwendung durch einen zulässigen Code aus der vom NB gültigen Liste der Profildefinitionen zu ersetzen!* |

**Bemerkung:**
Der Code für die Profilschar wird von jedem NB vergeben.

**Beispiel:**
```
CAV+XYZ'
```

Bez = Objekt-Bezeichner
Nr = Laufende Segmentnummer im Guide
MaxWdh = Maximale Wiederholung der Segmente/Gruppen
Zähler = Nummer der Segmente/Gruppen im Standard

St = Status
EDIFACT: M=Muss/Mandatory, C=Conditional
Anwendung: R=Erforderlich/Required, O=Optional,
D=Abhängig von/Dependent, N=Nicht benutzt/Not used

## Segmentlayout

| Zähler | Nr | Bez | Standard St | Standard MaxWdh | BDEW St | BDEW MaxWdh | Ebene | Name |
|---|---|---|---|---|---|---|---|---|
| 0180 | | **SG4** | C | 99999 | D | 99999 | 1 | **Vorgangs-Identifikation** |
| 0410 | | **SG8** | C | 99999 | D | 99999 | 2 | **Profilschardaten** |
| 0500 | | **SG10** | C | 99 | D | 1 | 3 | **Normiertes Profil** |
| 0510 | 295 | **CCI** | M | 1 | M | 1 | 3 | **Normiertes Profil** |

| | | Standard | BDEW | |
|---|---|---|---|---|
| Bez | Name | St Format | St Format | Anwendung / Bemerkung |
| CCI | | | | |
| 7059 | Klassentyp, Code | C an..3 | R an..3 | **Z03 tagesparameterabhängiges Lastprofil**<br>**Z05 tagesparameterabhängiges Einspeiseprofil** |
| C502 | Einzelheiten zu Maßangaben | C | N | |
| 6313 | Gemessene Dimension, Code | C an..3 | N | Nicht benutzt |
| C240 | Merkmalsbeschreibung | C | R | |
| 7037 | Merkmal, Code | M an..17 | M an..3 | Verfahren<br>**E01 synthetisches Verfahren**<br>**Z10 analytisches Verfahren** |

**Bemerkung:**
Zur Kennzeichnung und Beschreibung eines bestimmten Merkmals.
Diese Segmentgruppe bestehend aus CCI und CAV dient zur Identifizierung und Beschreibung von spezifischen Eigenschaften, des normierten Profils.

**Beispiel:**
```
CCI+Z03++E01'
```

```
Bei der Eigenschaft zu dieser Marktlokation handelt es sich um die Zuordnung zu einem
tagesparameterabhängigen Lastprofil und zum synthetischen Verfahren.
```

Bez = Objekt-Bezeichner
Nr = Laufende Segmentnummer im Guide
MaxWdh = Maximale Wiederholung der Segmente/Gruppen
Zähler = Nummer der Segmente/Gruppen im Standard

St = Status
EDIFACT: M=Muss/Mandatory, C=Conditional
Anwendung: R=Erforderlich/Required, O=Optional,
D=Abhängig von/Dependent, N=Nicht benutzt/Not used

## Segmentlayout

| Zähler | Nr | Bez | Standard St | Standard MaxWdh | BDEW St | BDEW MaxWdh | Ebene | Name |
|---|---|---|---|---|---|---|---|---|
| 0180 | | **SG4** | C | 99999 | D | 99999 | 1 | **Vorgangs-Identifikation** |
| 0410 | | **SG8** | C | 99999 | D | 99999 | 2 | **Profilschardaten** |
| 0500 | | **SG10** | C | 99 | D | 1 | 3 | **Normiertes Profil** |
| 0520 | 296 | **CAV** | C | 99 | R | 1 | 4 | **Normiertes Profil** |

| Bez | Name | Standard St | Standard Format | BDEW St | BDEW Format | Anwendung / Bemerkung |
|---|---|---|---|---|---|---|
| CAV | | | | | | |
| C889 | Merkmalswert | M | | M | | |
| 7111 | Merkmalswert, Code | C | an..3 | R | an..3 | *Bei Z10 in SG7/CCI/DE7037 wird das analytische Lastprofil eingetragen.*<br>Code des Normierten Profils (Strom)<br>**XYZ Beispielcode**<br>*Dieser Code ist in der Anwendung durch einen zulässigen Code zu ersetzen!* |

**Bemerkung:**
Zur Angabe des Wertes eines bestimmten Merkmals.
Dieses Segment dient zur genaueren Wertspezifizierung des Merkmals im vorangegangen CCI Segment.

**Beispiel:**
```
CAV+XYZ'
```

Bez = Objekt-Bezeichner
Nr = Laufende Segmentnummer im Guide
MaxWdh = Maximale Wiederholung der Segmente/Gruppen
Zähler = Nummer der Segmente/Gruppen im Standard

St = Status
EDIFACT: M=Muss/Mandatory, C=Conditional
Anwendung: R=Erforderlich/Required, O=Optional,
D=Abhängig von/Dependent, N=Nicht benutzt/Not used

## Segmentlayout

| Zähler | Nr | Bez | Standard St | Standard MaxWdh | BDEW St | BDEW MaxWdh | Ebene | Name |
|---|---|---|---|---|---|---|---|---|
| 0180 | | **SG4** | C | 99999 | D | 99999 | 1 | **Vorgangs-Identifikation** |
| 0410 | | **SG8** | C | 99999 | D | 99999 | 2 | **Profilschardaten** |
| 0500 | | **SG10** | C | 99 | D | 1 | 3 | **Normierungsfaktor** |
| 0510 | 297 | **CCI** | M | 1 | M | 1 | 3 | **Normierungsfaktor** |

| | | Standard | | BDEW | | |
|---|---|---|---|---|---|---|
| Bez | Name | St | Format | St | Format | Anwendung / Bemerkung |
| CCI | | | | | | |
| 7059 | Klassentyp, Code | C | an..3 | R | an..3 | **Z06 Normierungsfaktor** |
| C502 | Einzelheiten zu Maßangaben | C | | N | | |
| 6313 | Gemessene Dimension, Code | C | an..3 | N | | Nicht benutzt |
| C240 | Merkmalsbeschreibung | C | | R | | |
| 7037 | Merkmal, Code | M | an..17 | M | an..3 | Normierungsfaktor<br>**Z35 1.000.000 kWh/a**<br>**Z36 300 kWh/K**<br>**Z37 1.000.000 kW** |

**Bemerkung:**
Zur Kennzeichnung und Beschreibung eines bestimmten Merkmals.
Diese Segmentgruppe bestehend aus einem CCI dient zur Identifizierung und Beschreibung von spezifischen Eigenschaften, die an diesem normierten Profil gelten. In diesem Fall die Angabe des Normierungsfaktors der bei diesem normierten Profil angewendet wird.

**Beispiel:**
```
CCI+Z06++Z35'
```

Bez = Objekt-Bezeichner
Nr = Laufende Segmentnummer im Guide
MaxWdh = Maximale Wiederholung der Segmente/Gruppen
Zähler = Nummer der Segmente/Gruppen im Standard

St = Status
EDIFACT: M=Muss/Mandatory, C=Conditional
Anwendung: R=Erforderlich/Required, O=Optional,
D=Abhängig von/Dependent, N=Nicht benutzt/Not used

## Segmentlayout

| Zähler | Nr | Bez | Standard St | Standard MaxWdh | BDEW St | BDEW MaxWdh | Ebene | Name |
|---|---|---|---|---|---|---|---|---|
| 0180 | | **SG4** | C | 99999 | D | 99999 | 1 | **Vorgangs-Identifikation** |
| 0410 | | **SG8** | C | 99999 | D | 99999 | 2 | **Profilschardaten** |
| 0500 | | **SG10** | C | 99 | D | 1 | 3 | **Begrenzungskonstante** |
| 0510 | 298 | **CCI** | M | 1 | M | 1 | 3 | **Begrenzungskonstante** |

| | | Standard | | BDEW | | |
|---|---|---|---|---|---|---|
| Bez | Name | St | Format | St | Format | Anwendung / Bemerkung |
| CCI | | | | | | |
| 7059 | Klassentyp, Code | C | an..3 | R | an..3 | **Z11 Begrenzungskonstante** |
| C502 | Einzelheiten zu Maßangaben | C | | N | | |
| 6313 | Gemessene Dimension, Code | C | an..3 | N | | Nicht benutzt |
| C240 | Merkmalsbeschreibung | C | | R | | |
| 7037 | Merkmal, Code | M | an..17 | R | an..3 | Begrenzungskonstante<br>**Z61 0**<br>**Z62 1** |

**Bemerkung:**

**Beispiel:**
```
CCI+Z11++Z61'
```

Bez = Objekt-Bezeichner
Nr = Laufende Segmentnummer im Guide
MaxWdh = Maximale Wiederholung der Segmente/Gruppen
Zähler = Nummer der Segmente/Gruppen im Standard

St = Status
EDIFACT: M=Muss/Mandatory, C=Conditional
Anwendung: R=Erforderlich/Required, O=Optional,
D=Abhängig von/Dependent, N=Nicht benutzt/Not used

## Segmentlayout

| Zähler | Nr | Bez | Standard St | Standard MaxWdh | BDEW St | BDEW MaxWdh | Ebene | Name |
|---|---|---|---|---|---|---|---|---|
| 0180 | | **SG4** | C | 99999 | D | 99999 | 1 | **Vorgangs-Identifikation** |
| 0410 | | **SG8** | C | 99999 | D | 99999 | 2 | **Profilschardaten** |
| 0500 | | **SG10** | C | 99 | D | 1 | 3 | **Klimazone / Temperaturmessstelle** |
| 0510 | 299 | **CCI** | M | 1 | M | 1 | 3 | **Klimazone / Temperaturmessstelle** |

| Bez | Name | Standard St | Standard Format | BDEW St | BDEW Format | Anwendung / Bemerkung |
|---|---|---|---|---|---|---|
| CCI | | | | | | |
| 7059 | Klassentyp, Code | C | an..3 | R | an..3 | **Z99 Messstelle des Tagesparameters (derzeit ist nur die Temperatur ein erlaubter Tagesparameter)**<br>**ZA0 Klimazone des Tagesparameters (derzeit ist Tagesparameter)** |
| C502 | Einzelheiten zu Maßangaben | C | | N | | |
| 6313 | Gemessene Dimension, Code | C | an..3 | N | | Nicht benutzt |
| C240 | Merkmalsbeschreibung | C | | R | | |
| 7037 | Merkmal, Code | M | an..17 | R | an..17 | ID Klimazone / Temperaturmessstelle |
| 1131 | Codeliste, Code | C | an..17 | D | an..17 | *Es wird der Dienstanbieter auf Basis der EDI@Energy Codeliste eingetragen.*<br>Dienstanbieter |
| 3055 | Verantwortliche Stelle für die Codepflege, Code | C | an..3 | R | an..3 | *Wenn die Codeliste des BDEW in DE1131 angewendet wird ist 293 zu setzen. Wenn individuelle Codes des Netzbetreibers zum Einsatz kommen ist 89 zu wählen.*<br>**89 Vergeben vom Händler (hier Netzbetreiber)**<br>**293 DE, BDEW (Bundesverband der Energie- und Wasserwirtschaft e.V.)** |

**Bemerkung:**
Dieses CCI wird zur Angabe der für die Marktlokation verwendete Temperaturmessstelle oder Klimazone genutzt.

Hinweis:
Bei der Angabe der Temperaturmessstelle werden die ID und der Anbieter aus der EDI@Energy-Codeliste angegeben.
Bei der Klimazone und der referenzierten Marktlokation wird die ID mit dem Hinweis, dass dieser Code vom Netzbetreiber kommt, angegeben.

DE1131: Die EDI@Energy-Codeliste ist auf der BDEW-Seite veröffentlicht.

DE7037: Hier wird die ID der Klimazone bzw. Temperaturmessstelle mitgeteilt.

Bei Angabe einer Temperaturmessstelle:
DE7059 = Z99
DE7037 enthält die ID/ Kennzeichnung der Temperaturmessstelle (z. B. 1234x für Berlin Tegel) des Dienstanbieters
DE1131 enthält den Dienstanbieter der Temperaturmessstelle auf Basis der EDI@Energy Codeliste.
DE3055 = 293

Bei Angabe einer Klimazone:
DE7059 = ZA0
DE7037 enthält die ID/ Kennzeichnung der Klimazone (z. B. 7624q) des Netzbetreibers
DE1131 nicht genutzt
DE3055 = 89

**Beispiel:**
```
CCI+Z99++1234:ZT1:293'
```

Bez = Objekt-Bezeichner
Nr = Laufende Segmentnummer im Guide
MaxWdh = Maximale Wiederholung der Segmente/Gruppen
Zähler = Nummer der Segmente/Gruppen im Standard

St = Status
EDIFACT: M=Muss/Mandatory, C=Conditional
Anwendung: R=Erforderlich/Required, O=Optional, D=Abhängig von/Dependent, N=Nicht benutzt/Not used

## Segmentlayout

| Zähler | Nr | Bez | Standard St | Standard MaxWdh | BDEW St | BDEW MaxWdh | Ebene | Name |
|---|---|---|---|---|---|---|---|---|
| 0180 | | **SG4** | C | 99999 | D | 99999 | 1 | **Vorgangs-Identifikation** |
| 0410 | | **SG8** | C | 99999 | D | 99999 | 2 | **Profilschardaten** |
| 0500 | | **SG10** | C | 99 | D | 99 | 3 | **Bilanzierungsgebiet** |
| 0510 | 300 | **CCI** | M | 1 | M | 1 | 3 | **Bilanzierungsgebiet** |

| Bez | Name | Standard St | Standard Format | BDEW St | BDEW Format | Anwendung / Bemerkung |
|---|---|---|---|---|---|---|
| CCI | | | | | | |
| 7059 | Klassentyp, Code | C | an..3 | R | an..3 | **Z20 Bilanzierungsgebiet** |
| C502 | Einzelheiten zu Maßangaben | C | | N | | |
| 6313 | Gemessene Dimension, Code | C | an..3 | N | | Nicht benutzt |
| C240 | Merkmalsbeschreibung | C | | R | | |
| 7037 | Merkmal, Code | M | an..17 | M | an..17 | Bilanzierungsgebiet |

**Bemerkung:**
Dieses Segment wird zur Angabe des Bilanzierungsgebietes verwendet in dem das Profil benutzt wird.

**Beispiel:**
```
CCI+Z20++10YDE-VNBNET---I'
```

Bez = Objekt-Bezeichner
Nr = Laufende Segmentnummer im Guide
MaxWdh = Maximale Wiederholung der Segmente/Gruppen
Zähler = Nummer der Segmente/Gruppen im Standard

St = Status
EDIFACT: M=Muss/Mandatory, C=Conditional
Anwendung: R=Erforderlich/Required, O=Optional,
D=Abhängig von/Dependent, N=Nicht benutzt/Not used

## Segmentlayout

| Zähler | Nr | Bez | Standard St | Standard MaxWdh | BDEW St | BDEW MaxWdh | Ebene | Name |
|---|---|---|---|---|---|---|---|---|
| 0180 | | **SG4** | C | 99999 | D | 99999 | 1 | **Vorgangs-Identifikation** |
| 0410 | | **SG8** | C | 99999 | D | 1 | 2 | **Profilschardaten der beteiligten Marktrolle** |
| 0420 | 301 | **SEQ** | M | 1 | M | 1 | 2 | **Profilschardaten der beteiligten Marktrolle** |

| | | Standard | BDEW | |
|---|---|---|---|---|
| Bez | Name | St Format | St Format | Anwendung / Bemerkung |
| SEQ | | | | |
| 1229 | Handlung, Code | C an..3 | R an..3 | **Z34 Profilschardaten der beteiligten Marktrolle** |

**Bemerkung:**
Dieses Segment wird benutzt, um die Segmentgruppe einzuleiten. Das Segment dient dazu die nachfolgenden Daten einer Profilschar aus Sicht des beteiligen Marktpartners in der genannten Marktrolle zuzuordnen.
Die SG8 Profilschardaten eines Vorgangs enthält alle Informationen, die sich auf eine einzelne Profilschar in einem Vorgang beziehen.

**Beispiel:**
```
SEQ+Z34'
```

Bez = Objekt-Bezeichner
Nr = Laufende Segmentnummer im Guide
MaxWdh = Maximale Wiederholung der Segmente/Gruppen
Zähler = Nummer der Segmente/Gruppen im Standard

St = Status
EDIFACT: M=Muss/Mandatory, C=Conditional
Anwendung: R=Erforderlich/Required, O=Optional, D=Abhängig von/Dependent, N=Nicht benutzt/Not used

## Segmentlayout

| Zähler | Nr | Bez | Standard St | Standard MaxWdh | BDEW St | BDEW MaxWdh | Ebene | Name |
|---|---|---|---|---|---|---|---|---|
| 0180 | | **SG4** | C | 99999 | D | 99999 | 1 | **Vorgangs-Identifikation** |
| 0410 | | **SG8** | C | 99999 | D | 1 | 2 | **Profilschardaten der beteiligten Marktrolle** |
| 0500 | | **SG10** | C | 99 | R | 1 | 3 | **Profilschar** |
| 0510 | 302 | **CCI** | M | 1 | M | 1 | 3 | **Profilschar** |

| | | Standard | | BDEW | | |
|---|---|---|---|---|---|---|
| Bez | Name | St | Format | St | Format | Anwendung / Bemerkung |
| CCI | | | | | | |
| 7059 | Klassentyp, Code | C | an..3 | N | | Nicht benutzt |
| C502 | Einzelheiten zu Maßangaben | C | | N | | |
| 6313 | Gemessene Dimension, Code | C | an..3 | N | | Nicht benutzt |
| C240 | Merkmalsbeschreibung | C | | R | | |
| 7037 | Merkmal, Code | M | an..17 | M | an..3 | **Z12 Profilschar** |

**Bemerkung:**
Diese Segmentgruppe von CCI CAV dient zur Identifizierung und Beschreibung von spezifischen Eigenschaften. Profilschar: im Nachfolgenden CAV wird die Bezeichnung der Profilschar für eine tagesparameterabhängige Marktlokation angegeben.

**Beispiel:**
```
CCI+++Z12'
```

Bez = Objekt-Bezeichner
Nr = Laufende Segmentnummer im Guide
MaxWdh = Maximale Wiederholung der Segmente/Gruppen
Zähler = Nummer der Segmente/Gruppen im Standard

St = Status
EDIFACT: M=Muss/Mandatory, C=Conditional
Anwendung: R=Erforderlich/Required, O=Optional, D=Abhängig von/Dependent, N=Nicht benutzt/Not used

## Segmentlayout

| Zähler | Nr | Bez | Standard St | Standard MaxWdh | BDEW St | BDEW MaxWdh | Ebene | Name |
|---|---|---|---|---|---|---|---|---|
| 0180 | | **SG4** | C | 99999 | D | 99999 | 1 | **Vorgangs-Identifikation** |
| 0410 | | **SG8** | C | 99999 | D | 1 | 2 | **Profilschardaten der beteiligten Marktrolle** |
| 0500 | | **SG10** | C | 99 | R | 1 | 3 | **Profilschar** |
| 0520 | 303 | **CAV** | C | 99 | R | 1 | 4 | **Profilschar** |

| | | Standard | BDEW | |
|---|---|---|---|---|
| Bez | Name | St Format | St Format | Anwendung / Bemerkung |
| CAV | | | | |
| C889 | Merkmalswert | M | M | |
| 7111 | Merkmalswert, Code | C an..3 | R an..3 | Code der Profilschar<br>**XYZ Beispielcode** |

**Bemerkung:**
Der Code für die Profilschar wird von jedem NB vergeben.

**Beispiel:**
```
CAV+XYZ'
```

Bez = Objekt-Bezeichner
Nr = Laufende Segmentnummer im Guide
MaxWdh = Maximale Wiederholung der Segmente/Gruppen
Zähler = Nummer der Segmente/Gruppen im Standard

St = Status
EDIFACT: M=Muss/Mandatory, C=Conditional
Anwendung: R=Erforderlich/Required, O=Optional,
D=Abhängig von/Dependent, N=Nicht benutzt/Not used

## Segmentlayout

| Zähler | Nr | Bez | Standard St | Standard MaxWdh | BDEW St | BDEW MaxWdh | Ebene | Name |
|---|---|---|---|---|---|---|---|---|
| 0180 | | **SG4** | C | 99999 | D | 99999 | 1 | **Vorgangs-Identifikation** |
| 0410 | | **SG8** | C | 99999 | D | 1 | 2 | **Profilschardaten der beteiligten Marktrolle** |
| 0500 | | **SG10** | C | 99 | D | 1 | 3 | **Normiertes Profil** |
| 0510 | 304 | **CCI** | M | 1 | M | 1 | 3 | **Normiertes Profil** |

| Bez | Name | Standard St Format | BDEW St Format | Anwendung / Bemerkung |
|---|---|---|---|---|
| CCI | | | | |
| 7059 | Klassentyp, Code | C an..3 | R an..3 | **Z03 tagesparameterabhängiges Lastprofil**<br>**Z05 tagesparameterabhängiges Einspeiseprofil** |
| C502 | Einzelheiten zu Maßangaben | C | N | |
| 6313 | Gemessene Dimension, Code | C an..3 | N | Nicht benutzt |
| C240 | Merkmalsbeschreibung | C | R | |
| 7037 | Merkmal, Code | M an..17 | M an..3 | Verfahren<br>**E01 synthetisches Verfahren**<br>**Z10 analytisches Verfahren** |

**Bemerkung:**
Zur Kennzeichnung und Beschreibung eines bestimmten Merkmals.
Diese Segmentgruppe bestehend aus CCI und CAV dient zur Identifizierung und Beschreibung von spezifischen Eigenschaften, des normierten Profils.

**Beispiel:**
```
CCI+Z03++E01'
```

```
Bei der Eigenschaft zu dieser Marktlokation handelt es sich um die Zuordnung zu einem
tagesparameterabhängigen Lastprofil und zum synthetischen Verfahren.
```

Bez = Objekt-Bezeichner
Nr = Laufende Segmentnummer im Guide
MaxWdh = Maximale Wiederholung der Segmente/Gruppen
Zähler = Nummer der Segmente/Gruppen im Standard

St = Status
EDIFACT: M=Muss/Mandatory, C=Conditional
Anwendung: R=Erforderlich/Required, O=Optional,
D=Abhängig von/Dependent, N=Nicht benutzt/Not used

## Segmentlayout

| Zähler | Nr | Bez | Standard St | Standard MaxWdh | BDEW St | BDEW MaxWdh | Ebene | Name |
|---|---|---|---|---|---|---|---|---|
| 0180 | | **SG4** | C | 99999 | D | 99999 | 1 | **Vorgangs-Identifikation** |
| 0410 | | **SG8** | C | 99999 | D | 1 | 2 | **Profilschardaten der beteiligten Marktrolle** |
| 0500 | | **SG10** | C | 99 | D | 1 | 3 | **Normiertes Profil** |
| 0520 | 305 | **CAV** | C | 99 | R | 1 | 4 | **Normiertes Profil** |

| | | Standard | BDEW | |
|---|---|---|---|---|
| Bez | Name | St Format | St Format | Anwendung / Bemerkung |
| CAV | | | | |
| C889 | Merkmalswert | M | M | |
| 7111 | Merkmalswert, Code | C an..3 | R an..3 | *Bei Z10 in SG7/CCI/DE7037 wird das analytische Lastprofil eingetragen.*<br>Code des Normierten Profils (Strom)<br>**XYZ Beispielcode**<br>*Dieser Code ist in der Anwendung durch einen zulässigen Code zu ersetzen!* |

**Bemerkung:**
Zur Angabe des Wertes eines bestimmten Merkmals.
Dieses Segment dient zur genaueren Wertspezifizierung des Merkmals im vorangegangen CCI Segment.

**Beispiel:**
```
CAV+XYZ'
```

Bez = Objekt-Bezeichner
Nr = Laufende Segmentnummer im Guide
MaxWdh = Maximale Wiederholung der Segmente/Gruppen
Zähler = Nummer der Segmente/Gruppen im Standard

St = Status
EDIFACT: M=Muss/Mandatory, C=Conditional
Anwendung: R=Erforderlich/Required, O=Optional,
D=Abhängig von/Dependent, N=Nicht benutzt/Not used

## Segmentlayout

| Zähler | Nr | Bez | Standard St | Standard MaxWdh | BDEW St | BDEW MaxWdh | Ebene | Name |
|---|---|---|---|---|---|---|---|---|
| 0180 | | **SG4** | C | 99999 | D | 99999 | 1 | **Vorgangs-Identifikation** |
| 0410 | | **SG8** | C | 99999 | D | 1 | 2 | **Profilschardaten der beteiligten Marktrolle** |
| 0500 | | **SG10** | C | 99 | R | 1 | 3 | **Klimazone / Temperaturmessstelle** |
| 0510 | 306 | **CCI** | M | 1 | M | 1 | 3 | **Klimazone / Temperaturmessstelle** |

| Bez | Name | Standard St | Standard Format | BDEW St | BDEW Format | Anwendung / Bemerkung |
|---|---|---|---|---|---|---|
| CCI | | | | | | |
| 7059 | Klassentyp, Code | C | an..3 | R | an..3 | **Z99 Messstelle des Tagesparameters (derzeit ist nur die Temperatur ein erlaubter Tagesparameter)**<br>**ZA0 Klimazone des Tagesparameters (derzeit ist Tagesparameter)** |
| C502 | Einzelheiten zu Maßangaben | C | | N | | |
| 6313 | Gemessene Dimension, Code | C | an..3 | N | | Nicht benutzt |
| C240 | Merkmalsbeschreibung | C | | R | | |
| 7037 | Merkmal, Code | M | an..17 | R | an..17 | ID Klimazone/Temperaturmessstelle |
| 1131 | Codeliste, Code | C | an..17 | D | an..17 | *Es wird der Dienstanbieter auf Basis der EDI@Energy Codeliste eingetragen.*<br>Dienstanbieter |
| 3055 | Verantwortliche Stelle für die Codepflege, Code | C | an..3 | R | an..3 | *Wenn die Codeliste des BDEW in DE1131 angewendet wird ist 293 zu setzen. Wenn individuelle Codes des Netzbetreibers zum Einsatz kommen ist 89 zu wählen.*<br>**89 Vergeben vom Händler (hier Netzbetreiber)**<br>**293 DE, BDEW (Bundesverband der Energie- und Wasserwirtschaft e.V.)** |

**Bemerkung:**
Dieses CCI wird zur Angabe der für die Marktlokation verwendete Temperaturmessstelle oder Klimazone genutzt.

Hinweis:
Bei der Angabe der Temperaturmessstelle werden die ID und der Anbieter aus der EDI@Energy-Codeliste angegeben.
Bei der Klimazone und der referenzierten Marktlokation wird die ID mit dem Hinweis, dass dieser Code vom Netzbetreiber kommt, angegeben.

DE1131: Die EDI@Energy-Codeliste ist auf der BDEW-Seite veröffentlicht.

DE7037: Hier wird die ID der Klimazone bzw. Temperaturmessstelle mitgeteilt.

Bei Angabe einer Temperaturmessstelle:
DE7059 = Z99
DE7037 enthält die ID/ Kennzeichnung der Temperaturmessstelle (z. B. 1234x für Berlin Tegel) des Dienstanbieters
DE1131 enthält den Dienstanbieter der Temperaturmessstelle auf Basis der EDI@Energy Codeliste.
DE3055 = 293

Bei Angabe einer Klimazone:
DE7059 = ZA0
DE7037 enthält die ID/ Kennzeichnung der Klimazone (z. B. 7624q) des Netzbetreibers
DE1131 nicht genutzt
DE3055 = 89

**Beispiel:**
```
CCI+Z99++1234:ZT1:293'
```

Bez = Objekt-Bezeichner
Nr = Laufende Segmentnummer im Guide
MaxWdh = Maximale Wiederholung der Segmente/Gruppen
Zähler = Nummer der Segmente/Gruppen im Standard

St = Status
EDIFACT: M=Muss/Mandatory, C=Conditional
Anwendung: R=Erforderlich/Required, O=Optional, D=Abhängig von/Dependent, N=Nicht benutzt/Not used

## Segmentlayout

| Zähler | Nr | Bez | Standard St | Standard MaxWdh | BDEW St | BDEW MaxWdh | Ebene | Name |
|---|---|---|---|---|---|---|---|---|
| 0180 | | **SG4** | C | 99999 | D | 99999 | 1 | **Vorgangs-Identifikation** |
| 0410 | | **SG8** | C | 99999 | D | 99999 | 2 | **Referenzprofildaten** |
| 0420 | 307 | **SEQ** | M | 1 | M | 1 | 2 | **Referenzprofildaten** |

| Bez | Name | Standard St Format | BDEW St Format | Anwendung / Bemerkung |
|---|---|---|---|---|
| SEQ | | | | |
| 1229 | Handlung, Code | C an..3 | R an..3 | **Z38 Referenzprofildaten** |

**Bemerkung:**
Dieses Segment wird benutzt, um die Segmentgruppe einzuleiten. Das Segment dient dazu die nachfolgenden Daten einem Referenzprofil zuzuordnen.
Die SG8 Referenzprofildaten eines Vorgangs enthält alle Informationen, die sich auf eine einzelnes Referenzprofil in einem Vorgang beziehen.

Die in dieser Segmentgruppe enthaltenen Daten werden für erzeugende Marktlokationen benötigt, deren erzeugte Energie nicht mit Messlokationen, die mit kME mit RLM oder iMS erfasst wird, und bei denen daher die sogenannte Referenzmessung verwendet wird, um deren Energiemengen bilanzieren zu können.

**Beispiel:**
```
SEQ+Z38'
```

Bez = Objekt-Bezeichner
Nr = Laufende Segmentnummer im Guide
MaxWdh = Maximale Wiederholung der Segmente/Gruppen
Zähler = Nummer der Segmente/Gruppen im Standard

St = Status
EDIFACT: M=Muss/Mandatory, C=Conditional
Anwendung: R=Erforderlich/Required, O=Optional,
D=Abhängig von/Dependent, N=Nicht benutzt/Not used

## Segmentlayout

| Zähler | Nr | Bez | Standard St | Standard MaxWdh | BDEW St | BDEW MaxWdh | Ebene | Name |
|---|---|---|---|---|---|---|---|---|
| 0180 | | **SG4** | C | 99999 | D | 99999 | 1 | **Vorgangs-Identifikation** |
| 0410 | | **SG8** | C | 99999 | D | 99999 | 2 | **Referenzprofildaten** |
| 0430 | 308 | **RFF** | C | 9 | D | 1 | 3 | **Versionsangabe des Profils** |

| | | Standard | | BDEW | | |
|---|---|---|---|---|---|---|
| Bez | Name | St | Format | St | Format | Anwendung / Bemerkung |
| RFF | | | | | | |
| C506 | Referenz | M | | M | | |
| 1153 | Referenz, Qualifier | M | an..3 | M | an..3 | **Z12 Referenz auf ein Profil** |
| 1154 | Referenz, Identifikation | C | an..70 | R | an..70 | Version des Profils |

**Bemerkung:**
Über dieses Segment erfolgt die Referenzierung auf die Version des verwendeten Profils. Es dient zur Angabe der Version des Profils nach MaBiS.

**Beispiel:**
```
RFF+Z12:20100608090156'
```

Bez = Objekt-Bezeichner
Nr = Laufende Segmentnummer im Guide
MaxWdh = Maximale Wiederholung der Segmente/Gruppen
Zähler = Nummer der Segmente/Gruppen im Standard

St = Status
EDIFACT: M=Muss/Mandatory, C=Conditional
Anwendung: R=Erforderlich/Required, O=Optional,
D=Abhängig von/Dependent, N=Nicht benutzt/Not used

## Segmentlayout

| Zähler | Nr | Bez | Standard St | Standard MaxWdh | BDEW St | BDEW MaxWdh | Ebene | Name |
|---|---|---|---|---|---|---|---|---|
| 0180 | | **SG4** | C | 99999 | D | 99999 | 1 | **Vorgangs-Identifikation** |
| 0410 | | **SG8** | C | 99999 | D | 99999 | 2 | **Referenzprofildaten** |
| 0430 | 309 | **RFF** | C | 9 | D | 1 | 3 | **Referenz auf die ID der Marktlokation** |

| | | Standard | | BDEW | | |
|---|---|---|---|---|---|---|
| Bez | Name | St | Format | St | Format | Anwendung / Bemerkung |
| RFF | | | | | | |
| C506 | Referenz | M | | M | | |
| 1153 | Referenz, Qualifier | M | an..3 | M | an..3 | **Z18 Marktlokation** |
| 1154 | Referenz, Identifikation | C | an..70 | R | an..70 | ID einer Marktlokation |

**Bemerkung:**
Zur Referenzierung auf eine ID einer Marktlokation vom SG5 LOC+172 "Meldepunkt".

**Beispiel:**
```
RFF+Z18:57685676748'
```

Bez = Objekt-Bezeichner
Nr = Laufende Segmentnummer im Guide
MaxWdh = Maximale Wiederholung der Segmente/Gruppen
Zähler = Nummer der Segmente/Gruppen im Standard

St = Status
EDIFACT: M=Muss/Mandatory, C=Conditional
Anwendung: R=Erforderlich/Required, O=Optional,
D=Abhängig von/Dependent, N=Nicht benutzt/Not used

## Segmentlayout

| Zähler | Nr | Bez | Standard St | Standard MaxWdh | BDEW St | BDEW MaxWdh | Ebene | Name |
|---|---|---|---|---|---|---|---|---|
| 0180 | | **SG4** | C | 99999 | D | 99999 | 1 | **Vorgangs-Identifikation** |
| 0410 | | **SG8** | C | 99999 | D | 99999 | 2 | **Referenzprofildaten** |
| 0500 | | **SG10** | C | 99 | D | 1 | 3 | **Profiltyp** |
| 0510 | 310 | **CCI** | M | 1 | M | 1 | 3 | **Profiltyp** |

| Bez | Name | Standard St | Standard Format | BDEW St | BDEW Format | Anwendung / Bemerkung |
|---|---|---|---|---|---|---|
| CCI | | | | | | |
| 7059 | Klassentyp, Code | C | an..3 | R | an..3 | **Z07 Profiltyp** |
| C502 | Einzelheiten zu Maßangaben | C | | N | | |
| 6313 | Gemessene Dimension, Code | C | an..3 | N | | Nicht benutzt |
| C240 | Merkmalsbeschreibung | C | | R | | |
| 7037 | Merkmal, Code | M | an..17 | M | an..3 | **Z53 Photovoltaik-Marktlokation**<br>**Z56 sonstige erzeugende Marktlokation** |

**Bemerkung:**
Zur Kennzeichnung und Beschreibung eines bestimmten Merkmals.
Diese Segmentgruppe bestehend aus einem CCI dient zur Identifizierung und Beschreibung von spezifischen Eigenschaften, die an diesem Profil gelten. In diesem Fall die Angabe des Profiltyps.

**Beispiel:**
```
CCI+Z07++Z38'
```

Bez = Objekt-Bezeichner
Nr = Laufende Segmentnummer im Guide
MaxWdh = Maximale Wiederholung der Segmente/Gruppen
Zähler = Nummer der Segmente/Gruppen im Standard

St = Status
EDIFACT: M=Muss/Mandatory, C=Conditional
Anwendung: R=Erforderlich/Required, O=Optional,
D=Abhängig von/Dependent, N=Nicht benutzt/Not used

## Segmentlayout

| Zähler | Nr | Bez | Standard St | Standard MaxWdh | BDEW St | BDEW MaxWdh | Ebene | Name |
|---|---|---|---|---|---|---|---|---|
| 0180 | | **SG4** | C | 99999 | D | 99999 | 1 | **Vorgangs-Identifikation** |
| 0410 | | **SG8** | C | 99999 | D | 99999 | 2 | **Referenzprofildaten** |
| 0500 | | **SG10** | C | 99 | D | 1 | 3 | **Referenzprofil** |
| 0510 | 311 | **CCI** | M | 1 | M | 1 | 3 | **Referenzprofil** |

| Bez | Name | Standard St Format | BDEW St Format | Anwendung / Bemerkung |
|---|---|---|---|---|
| CCI | | | | |
| 7059 | Klassentyp, Code | C an..3 | R an..3 | **Z05 tagesparameterabhängiges Einspeiseprofil** |

**Bemerkung:**
Zur Kennzeichnung und Beschreibung eines bestimmten Merkmals.
Diese Segmentgruppe bestehend aus CCI und CAV dient zur Identifizierung und Beschreibung von spezifischen Eigenschaften des in dieser Segmentgruppe spezifizierten Profils.

**Beispiel:**
```
CCI+Z05'
```

Bez = Objekt-Bezeichner
Nr = Laufende Segmentnummer im Guide
MaxWdh = Maximale Wiederholung der Segmente/Gruppen
Zähler = Nummer der Segmente/Gruppen im Standard

St = Status
EDIFACT: M=Muss/Mandatory, C=Conditional
Anwendung: R=Erforderlich/Required, O=Optional, D=Abhängig von/Dependent, N=Nicht benutzt/Not used

## Segmentlayout

| Zähler | Nr | Bez | Standard St | Standard MaxWdh | BDEW St | BDEW MaxWdh | Ebene | Name |
|---|---|---|---|---|---|---|---|---|
| 0180 | | **SG4** | C | 99999 | D | 99999 | 1 | **Vorgangs-Identifikation** |
| 0410 | | **SG8** | C | 99999 | D | 99999 | 2 | **Referenzprofildaten** |
| 0500 | | **SG10** | C | 99 | D | 1 | 3 | **Referenzprofil** |
| 0520 | 312 | **CAV** | C | 99 | R | 1 | 4 | **Referenzprofil** |

| | | Standard | BDEW | |
|---|---|---|---|---|
| Bez | Name | St Format | St Format | Anwendung / Bemerkung |
| CAV | | | | |
| C889 | Merkmalswert | M | M | |
| 7111 | Merkmalswert, Code | C an..3 | R an..3 | Code des Referenzprofils<br>**XYZ Beispielcode**<br>*Dieser Code ist in der Anwendung durch einen zulässigen Code zu ersetzen!* |

**Bemerkung:**
Zur Angabe des Wertes eines bestimmten Merkmals.
Dieses Segment dient zur genaueren Wertspezifizierung des Merkmals im vorangegangen CCI Segment.

Hier wird der eindeutige Code angegeben, unter dem das Profil versandt wurde, welches aus den Werten einer von einer oder mehrere Marktlokationen gebildet wurde. Es ist keine Marktlokations-ID zu verwenden, auch dann nicht, wenn das Profil nur auf Basis von einer Marktlokation gebildet wird, da dieses Profil normiert werden muss und somit die Werte des Profils immer von den Werten der ihm zugrundeliegenden Marktlokation abweihen muss.
Der Code wird vom NB vergeben.

**Beispiel:**
```
CAV+XYZ'
```

Bez = Objekt-Bezeichner
Nr = Laufende Segmentnummer im Guide
MaxWdh = Maximale Wiederholung der Segmente/Gruppen
Zähler = Nummer der Segmente/Gruppen im Standard

St = Status
EDIFACT: M=Muss/Mandatory, C=Conditional
Anwendung: R=Erforderlich/Required, O=Optional, D=Abhängig von/Dependent, N=Nicht benutzt/Not used

## Segmentlayout

| Zähler | Nr | Bez | Standard St | Standard MaxWdh | BDEW St | BDEW MaxWdh | Ebene | Name |
|---|---|---|---|---|---|---|---|---|
| 0180 | | **SG4** | C | 99999 | D | 99999 | 1 | **Vorgangs-Identifikation** |
| 0410 | | **SG8** | C | 99999 | D | 99999 | 2 | **Referenzprofildaten** |
| 0500 | | **SG10** | C | 99 | D | 1 | 3 | **Normierungsfaktor** |
| 0510 | 313 | **CCI** | M | 1 | M | 1 | 3 | **Normierungsfaktor** |

| Bez | Name | Standard St | Standard Format | BDEW St | BDEW Format | Anwendung / Bemerkung |
|---|---|---|---|---|---|---|
| CCI | | | | | | |
| 7059 | Klassentyp, Code | C | an..3 | R | an..3 | **Z06 Normierungsfaktor** |
| C502 | Einzelheiten zu Maßangaben | C | | N | | |
| 6313 | Gemessene Dimension, Code | C | an..3 | N | | Nicht benutzt |
| C240 | Merkmalsbeschreibung | C | | R | | |
| 7037 | Merkmal, Code | M | an..17 | M | an..3 | Normierungsfaktor<br>**Z35 1.000.000 kWh/a**<br>**Z37 1.000.000 kW** |

**Bemerkung:**
Zur Kennzeichnung und Beschreibung eines bestimmten Merkmals.
Diese Segmentgruppe bestehend aus einem CCI dient zur Identifizierung und Beschreibung von spezifischen Eigenschaften, die an diesem normierten Profil gelten. In diesem Fall die Angabe des Normierungsfaktors, der bei diesem normierten Profil angewendet wird.

**Beispiel:**
```
CCI+Z06++Z35'
```

Bez = Objekt-Bezeichner
Nr = Laufende Segmentnummer im Guide
MaxWdh = Maximale Wiederholung der Segmente/Gruppen
Zähler = Nummer der Segmente/Gruppen im Standard

St = Status
EDIFACT: M=Muss/Mandatory, C=Conditional
Anwendung: R=Erforderlich/Required, O=Optional, D=Abhängig von/Dependent, N=Nicht benutzt/Not used

## Segmentlayout

| Zähler | Nr | Bez | Standard St | Standard MaxWdh | BDEW St | BDEW MaxWdh | Ebene | Name |
|---|---|---|---|---|---|---|---|---|
| 0180 | | **SG4** | C | 99999 | D | 99999 | 1 | **Vorgangs-Identifikation** |
| 0410 | | **SG8** | C | 99999 | D | 99999 | 2 | **Referenzprofildaten** |
| 0500 | | **SG10** | C | 99 | D | 99 | 3 | **Bilanzierungsgebiet** |
| 0510 | 314 | **CCI** | M | 1 | M | 1 | 3 | **Bilanzierungsgebiet** |

| | | Standard | | BDEW | | |
|---|---|---|---|---|---|---|
| Bez | Name | St | Format | St | Format | Anwendung / Bemerkung |
| CCI | | | | | | |
| 7059 | Klassentyp, Code | C | an..3 | R | an..3 | **Z20 Bilanzierungsgebiet** |
| C502 | Einzelheiten zu Maßangaben | C | | N | | |
| 6313 | Gemessene Dimension, Code | C | an..3 | N | | Nicht benutzt |
| C240 | Merkmalsbeschreibung | C | | R | | |
| 7037 | Merkmal, Code | M | an..17 | M | an..17 | Bilanzierungsgebiet |

**Bemerkung:**
Dieses Segment wird zur Angabe des Bilanzierungsgebietes verwendet in dem das Profil benutzt wird.

**Beispiel:**
```
CCI+Z20++10YDE-VNBNET---I'
```

Bez = Objekt-Bezeichner
Nr = Laufende Segmentnummer im Guide
MaxWdh = Maximale Wiederholung der Segmente/Gruppen
Zähler = Nummer der Segmente/Gruppen im Standard

St = Status
EDIFACT: M=Muss/Mandatory, C=Conditional
Anwendung: R=Erforderlich/Required, O=Optional,
D=Abhängig von/Dependent, N=Nicht benutzt/Not used

## Segmentlayout

| Zähler | Nr | Bez | Standard St | Standard MaxWdh | BDEW St | BDEW MaxWdh | Ebene | Name |
|---|---|---|---|---|---|---|---|---|
| 0180 | | **SG4** | C | 99999 | D | 99999 | 1 | **Vorgangs-Identifikation** |
| 0410 | | **SG8** | C | 99999 | D | 1 | 2 | **Referenzprofildaten der beteiligten Marktrolle** |
| 0420 | 315 | **SEQ** | M | 1 | M | 1 | 2 | **Referenzprofildaten der beteiligten Marktrolle** |

| | | Standard | BDEW | |
|---|---|---|---|---|
| Bez | Name | St Format | St Format | Anwendung / Bemerkung |
| SEQ | | | | |
| 1229 | Handlung, Code | C an..3 | R an..3 | **Z39 Referenzprofildaten der beteiligten Marktrolle** |

**Bemerkung:**
Dieses Segment wird benutzt, um die Segmentgruppe einzuleiten. Das Segment dient dazu die nachfolgenden Daten einer Referenzprofildaten der beteiligten Marktrolle in der genannten Marktrolle zuzuordnen.
Die SG8 Referenzprofildaten der beteiligten Marktrolle eines Vorgangs enthält alle Informationen, die sich auf eine einzelne Referenzprofildaten der beteiligten Marktrolle in einem Vorgang beziehen.

**Beispiel:**
```
SEQ+Z39'
```

Bez = Objekt-Bezeichner
Nr = Laufende Segmentnummer im Guide
MaxWdh = Maximale Wiederholung der Segmente/Gruppen
Zähler = Nummer der Segmente/Gruppen im Standard

St = Status
EDIFACT: M=Muss/Mandatory, C=Conditional
Anwendung: R=Erforderlich/Required, O=Optional, D=Abhängig von/Dependent, N=Nicht benutzt/Not used

## Segmentlayout

| Zähler | Nr | Bez | Standard St | Standard MaxWdh | BDEW St | BDEW MaxWdh | Ebene | Name |
|---|---|---|---|---|---|---|---|---|
| 0180 | | **SG4** | C | 99999 | D | 99999 | 1 | **Vorgangs-Identifikation** |
| 0410 | | **SG8** | C | 99999 | D | 1 | 2 | **Referenzprofildaten der beteiligten Marktrolle** |
| 0500 | | **SG10** | C | 99 | R | 1 | 3 | **Referenzprofil** |
| 0510 | 316 | **CCI** | M | 1 | M | 1 | 3 | **Referenzprofil** |

| Bez | Name | Standard St | Standard Format | BDEW St | BDEW Format | Anwendung / Bemerkung |
|---|---|---|---|---|---|---|
| CCI | | | | | | |
| 7059 | Klassentyp, Code | C | an..3 | R | an..3 | **Z05 tagesparameterabhängiges Einspeiseprofil** |

**Bemerkung:**
Diese Segmentgruppe von CCI CAV dient zur Identifizierung und Beschreibung von spezifischen Eigenschaften. Im Nachfolgenden CAV wird die Bezeichnung des Referenzprofils angegeben.

**Beispiel:**
```
CCI+Z05'
```

Bez = Objekt-Bezeichner
Nr = Laufende Segmentnummer im Guide
MaxWdh = Maximale Wiederholung der Segmente/Gruppen
Zähler = Nummer der Segmente/Gruppen im Standard

St = Status
EDIFACT: M=Muss/Mandatory, C=Conditional
Anwendung: R=Erforderlich/Required, O=Optional, D=Abhängig von/Dependent, N=Nicht benutzt/Not used

## Segmentlayout

| Zähler | Nr | Bez | Standard St | Standard MaxWdh | BDEW St | BDEW MaxWdh | Ebene | Name |
|---|---|---|---|---|---|---|---|---|
| 0180 | | **SG4** | C | 99999 | D | 99999 | 1 | **Vorgangs-Identifikation** |
| 0410 | | **SG8** | C | 99999 | D | 1 | 2 | **Referenzprofildaten der beteiligten Marktrolle** |
| 0500 | | **SG10** | C | 99 | R | 1 | 3 | **Referenzprofil** |
| 0520 | 317 | **CAV** | C | 99 | R | 1 | 4 | **Referenzprofil** |

| Bez | Name | Standard St Format | BDEW St Format | Anwendung / Bemerkung |
|---|---|---|---|---|
| CAV | | | | |
| C889 | Merkmalswert | M | M | |
| 7111 | Merkmalswert, Code | C an..3 | R an..3 | Code des Referenzprofils<br>**XYZ Beispielcode** |

**Bemerkung:**
Der Code für das Referenzprofil wird vom NB vergeben.

**Beispiel:**
```
CAV+XYZ'
```

Bez = Objekt-Bezeichner
Nr = Laufende Segmentnummer im Guide
MaxWdh = Maximale Wiederholung der Segmente/Gruppen
Zähler = Nummer der Segmente/Gruppen im Standard

St = Status
EDIFACT: M=Muss/Mandatory, C=Conditional
Anwendung: R=Erforderlich/Required, O=Optional,
D=Abhängig von/Dependent, N=Nicht benutzt/Not used

## Segmentlayout

| Zähler | Nr | Bez | Standard St | Standard MaxWdh | BDEW St | BDEW MaxWdh | Ebene | Name |
|---|---|---|---|---|---|---|---|---|
| 0180 | | **SG4** | C | 99999 | D | 99999 | 1 | **Vorgangs-Identifikation** |
| 0410 | | **SG8** | C | 99999 | D | 99999 | 2 | **Daten der Summenzeitreihe** |
| 0420 | 318 | **SEQ** | M | 1 | M | 1 | 2 | **Daten der Summenzeitreihe** |

| Bez | Name | Standard St | Standard Format | BDEW St | BDEW Format | Anwendung / Bemerkung |
|---|---|---|---|---|---|---|
| SEQ | | | | | | |
| 1229 | Handlung, Code | C | an..3 | R | an..3 | **Z22 Daten der Summenzeitreihe** |

**Bemerkung:**
Dieses Segment wird benutzt, um die Segmentgruppe einzuleiten. Das Segment dient dazu die nachfolgenden Daten einem Meldepunkt zuzuordnen.

Die SG8 Daten des MaBiS-ZP eines Vorgangs enthält alle Informationen, die sich auf eine einzelne MaBiS-ZP in einem Vorgang beziehen.

Besonderheit bei MaBiS (BAS-Clearinglisten):
In jedem Vorgang der BAS-Clearingliste sind genau zwei SG8 SEQ+Z22 anzugeben. Ein SG8 bezieht sich immer auf den MaBiS-ZP der BAS, die zweite SG8 SEQ+Z22 bezieht sich immer auf die der BAS zugeordneten Zeitreihe (entweder repräsentiert durch eine ID oder das 4er-Tupel der EUZ).

**Beispiel:**
```
SEQ+Z22'
```

Bez = Objekt-Bezeichner
Nr = Laufende Segmentnummer im Guide
MaxWdh = Maximale Wiederholung der Segmente/Gruppen
Zähler = Nummer der Segmente/Gruppen im Standard

St = Status
EDIFACT: M=Muss/Mandatory, C=Conditional
Anwendung: R=Erforderlich/Required, O=Optional, D=Abhängig von/Dependent, N=Nicht benutzt/Not used

## Segmentlayout

| Zähler | Nr | Bez | Standard St | Standard MaxWdh | BDEW St | BDEW MaxWdh | Ebene | Name |
|---|---|---|---|---|---|---|---|---|
| 0180 | | **SG4** | C | 99999 | D | 99999 | 1 | **Vorgangs-Identifikation** |
| 0410 | | **SG8** | C | 99999 | D | 99999 | 2 | **Daten der Summenzeitreihe** |
| 0430 | 319 | **RFF** | C | 9 | D | 1 | 3 | **Referenz auf die ID der Summenzeitreihe** |

| | | Standard | BDEW | |
|---|---|---|---|---|
| Bez | Name | St Format | St Format | Anwendung / Bemerkung |
| RFF | | | | |
| C506 | Referenz | M | M | |
| 1153 | Referenz, Qualifier | M an..3 | M an..3 | **AVE Meldepunkt** |
| 1154 | Referenz, Identifikation | C an..70 | R an..70 | ID der Summenzeitreihe |

**Bemerkung:**
Zur Referenzierung auf eine ID einer Summenzeitreihe vom SG5 LOC+172 "Meldepunkt".

**Beispiel:**
```
RFF+AVE:DE00014545768S0000000000000003054'
```

Bez = Objekt-Bezeichner
Nr = Laufende Segmentnummer im Guide
MaxWdh = Maximale Wiederholung der Segmente/Gruppen
Zähler = Nummer der Segmente/Gruppen im Standard

St = Status
EDIFACT: M=Muss/Mandatory, C=Conditional
Anwendung: R=Erforderlich/Required, O=Optional,
D=Abhängig von/Dependent, N=Nicht benutzt/Not used

## Segmentlayout

| Zähler | Nr | Bez | Standard St | Standard MaxWdh | BDEW St | BDEW MaxWdh | Ebene | Name |
|---|---|---|---|---|---|---|---|---|
| 0180 | | **SG4** | C | 99999 | D | 99999 | 1 | **Vorgangs-Identifikation** |
| 0410 | | **SG8** | C | 99999 | D | 99999 | 2 | **Daten der Summenzeitreihe** |
| 0430 | 320 | **RFF** | C | 9 | D | 1 | 3 | **Versionsangabe der Summenzeitreihe** |

| | | Standard | BDEW | |
|---|---|---|---|---|
| Bez | Name | St Format | St Format | Anwendung / Bemerkung |
| RFF | | | | |
| C506 | Referenz | M | M | |
| 1153 | Referenz, Qualifier | M an..3 | M an..3 | **AUU Referenz auf eine Zeitreihe** |
| 1154 | Referenz, Identifikation | C an..70 | R an..70 | Version der Zeitreihe |

**Bemerkung:**
Über dieses Segment erfolgt die Referenzierung auf die Version der betrachteten Zeitreihe. Es dient zur Angabe der Version der Zeitreihe nach MaBiS.

**Beispiel:**
```
RFF+AUU:20100608090156'
```

Bez = Objekt-Bezeichner
Nr = Laufende Segmentnummer im Guide
MaxWdh = Maximale Wiederholung der Segmente/Gruppen
Zähler = Nummer der Segmente/Gruppen im Standard

St = Status
EDIFACT: M=Muss/Mandatory, C=Conditional
Anwendung: R=Erforderlich/Required, O=Optional,
D=Abhängig von/Dependent, N=Nicht benutzt/Not used

## Segmentlayout

| Zähler | Nr | Bez | Standard St | Standard MaxWdh | BDEW St | BDEW MaxWdh | Ebene | Name |
|---|---|---|---|---|---|---|---|---|
| 0180 | | **SG4** | C | 99999 | D | 99999 | 1 | **Vorgangs-Identifikation** |
| 0410 | | **SG8** | C | 99999 | D | 99999 | 2 | **Daten der Summenzeitreihe** |
| 0500 | | **SG10** | C | 99 | D | 1 | 3 | **Bezeichnung der Summenzeitreihe** |
| 0510 | 321 | **CCI** | M | 1 | M | 1 | 3 | **Bezeichnung der Summenzeitreihe** |

| Bez | Name | Standard St | Standard Format | BDEW St | BDEW Format | Anwendung / Bemerkung |
|---|---|---|---|---|---|---|
| CCI | | | | | | |
| 7059 | Klassentyp, Code | C | an..3 | N | | Nicht benutzt |
| C502 | Einzelheiten zu Maßangaben | C | | N | | |
| 6313 | Gemessene Dimension, Code | C | an..3 | N | | Nicht benutzt |
| C240 | Merkmalsbeschreibung | C | | R | | |
| 7037 | Merkmal, Code | M | an..17 | M | an..3 | **ZB4 Bezeichnung der Summenzeitreihe** |

**Bemerkung:**
Diese Segmentgruppe von CCI CAV dient zur Bezeichnung der Summenzeitreihe

**Beispiel:**
```
CCI+++ZB4'
```

Bez = Objekt-Bezeichner
Nr = Laufende Segmentnummer im Guide
MaxWdh = Maximale Wiederholung der Segmente/Gruppen
Zähler = Nummer der Segmente/Gruppen im Standard

St = Status
EDIFACT: M=Muss/Mandatory, C=Conditional
Anwendung: R=Erforderlich/Required, O=Optional,
D=Abhängig von/Dependent, N=Nicht benutzt/Not used

## Segmentlayout

| Zähler | Nr | Bez | Standard St | Standard MaxWdh | BDEW St | BDEW MaxWdh | Ebene | Name |
|---|---|---|---|---|---|---|---|---|
| 0180 | | **SG4** | C | 99999 | D | 99999 | 1 | **Vorgangs-Identifikation** |
| 0410 | | **SG8** | C | 99999 | D | 99999 | 2 | **Daten der Summenzeitreihe** |
| 0500 | | **SG10** | C | 99 | D | 1 | 3 | **Bezeichnung der Summenzeitreihe** |
| 0520 | 322 | **CAV** | C | 99 | R | 1 | 4 | **Bezeichnung der Summenzeitreihe** |

| | | Standard | BDEW | |
|---|---|---|---|---|
| Bez | Name | St Format | St Format | Anwendung / Bemerkung |
| CAV | | | | |
| C889 | Merkmalswert | M | M | |
| 7111 | Merkmalswert, Code | C an..3 | R an..3 | Bezeichnung der Summenzeitreihe<br>**Z95 BG-SZR (Kategorie B)**<br>**Z96 BG-SZR (Kategorie C)**<br>**Z97 BK-SZR (Kategorie A)**<br>**Z98 BK-SZR (Kategorie B) auf Ebene Regelzone**<br>**Z99 BK-SZR (Kategorie B) auf Ebene Bilanzierungsgebiet**<br>**ZA0 BK-SZR (Kategorie C)**<br>**ZA1 LF-SZR (Kategorie A)**<br>**ZA2 LF-SZR (Kategorie B) auf Ebene Regelzone**<br>**ZA3 LF-SZR (Kategorie B) auf Ebene Bilanzierungsgebiet**<br>**ZA4 Deltazeitreihenübertrag (DZÜ)**<br>**ZA5 Netzzeitreihe (NZR)**<br>**ZA6 Abrechnungssummenzeitreihe** |

**Bemerkung:**

**Beispiel:**
```
CAV+Z95'
```

Bez = Objekt-Bezeichner
Nr = Laufende Segmentnummer im Guide
MaxWdh = Maximale Wiederholung der Segmente/Gruppen
Zähler = Nummer der Segmente/Gruppen im Standard

St = Status
EDIFACT: M=Muss/Mandatory, C=Conditional
Anwendung: R=Erforderlich/Required, O=Optional, D=Abhängig von/Dependent, N=Nicht benutzt/Not used

## Segmentlayout

| Zähler | Nr | Bez | Standard St | Standard MaxWdh | BDEW St | BDEW MaxWdh | Ebene | Name |
|---|---|---|---|---|---|---|---|---|
| 0180 | | **SG4** | C | 99999 | D | 99999 | 1 | **Vorgangs-Identifikation** |
| 0410 | | **SG8** | C | 99999 | D | 99999 | 2 | **Daten der Summenzeitreihe** |
| 0500 | | **SG10** | C | 99 | D | 1 | 3 | **Verantwortliche Marktrolle für Summenzeitreihe** |
| 0510 | 323 | **CCI** | M | 1 | M | 1 | 3 | **Verantwortliche Marktrolle für Summenzeitreihe** |

| | | Standard | BDEW | |
|---|---|---|---|---|
| Bez | Name | St Format | St Format | Anwendung / Bemerkung |
| CCI | | | | |
| 7059 | Klassentyp, Code | C an..3 | R an..3 | **6 Verantwortlicher** |
| C502 | Einzelheiten zu Maßangaben | C | N | |
| 6313 | Gemessene Dimension, Code | C an..3 | N | Nicht benutzt |
| C240 | Merkmalsbeschreibung | C | R | |
| 7037 | Merkmal, Code | M an..17 | R an..3 | Marktrolle<br>**ZA8 NB**<br>**ZA9 ÜNB**<br>**ZB7 BIKO** |

**Bemerkung:**
In diesem Segment wird angegeben, welcher Marktrolle die Aggregationsverantwortung (Bilanzierung) zugeordnet ist.

**Beispiel:**
```
CCI+6++ZA8'
```

Bez = Objekt-Bezeichner
Nr = Laufende Segmentnummer im Guide
MaxWdh = Maximale Wiederholung der Segmente/Gruppen
Zähler = Nummer der Segmente/Gruppen im Standard

St = Status
EDIFACT: M=Muss/Mandatory, C=Conditional
Anwendung: R=Erforderlich/Required, O=Optional,
D=Abhängig von/Dependent, N=Nicht benutzt/Not used

## Segmentlayout

| Zähler | Nr | Bez | Standard St | Standard MaxWdh | BDEW St | BDEW MaxWdh | Ebene | Name |
|---|---|---|---|---|---|---|---|---|
| 0180 | | **SG4** | C | 99999 | D | 99999 | 1 | **Vorgangs-Identifikation** |
| 0410 | | **SG8** | C | 99999 | D | 99999 | 2 | **Daten der Summenzeitreihe** |
| 0500 | | **SG10** | C | 99 | D | 1 | 3 | **Regelzone** |
| 0510 | 324 | **CCI** | M | 1 | M | 1 | 3 | **Regelzone** |

| | | Standard | | BDEW | | |
|---|---|---|---|---|---|---|
| Bez | Name | St | Format | St | Format | Anwendung / Bemerkung |
| CCI | | | | | | |
| 7059 | Klassentyp, Code | C | an..3 | R | an..3 | **Z18 Regelzone** |
| C502 | Einzelheiten zu Maßangaben | C | | N | | |
| 6313 | Gemessene Dimension, Code | C | an..3 | N | | Nicht benutzt |
| C240 | Merkmalsbeschreibung | C | | R | | |
| 7037 | Merkmal, Code | M | an..17 | R | an..17 | Regelzone |

**Bemerkung:**
Dieses Segment wird zur Angabe der Regelzone benutzt, für welche die Stammdaten gelten.

**Beispiel:**
```
CCI+Z18++10YDE-VNBNET---I'
```

Bez = Objekt-Bezeichner
Nr = Laufende Segmentnummer im Guide
MaxWdh = Maximale Wiederholung der Segmente/Gruppen
Zähler = Nummer der Segmente/Gruppen im Standard

St = Status
EDIFACT: M=Muss/Mandatory, C=Conditional
Anwendung: R=Erforderlich/Required, O=Optional,
D=Abhängig von/Dependent, N=Nicht benutzt/Not used

## Segmentlayout

| Zähler | Nr | Bez | Standard St | Standard MaxWdh | BDEW St | BDEW MaxWdh | Ebene | Name |
|---|---|---|---|---|---|---|---|---|
| 0180 | | **SG4** | C | 99999 | D | 99999 | 1 | **Vorgangs-Identifikation** |
| 0410 | | **SG8** | C | 99999 | D | 99999 | 2 | **Daten der Summenzeitreihe** |
| 0500 | | **SG10** | C | 99 | D | 2 | 3 | **Bilanzierungsgebiet** |
| 0510 | 325 | **CCI** | M | 1 | M | 1 | 3 | **Bilanzierungsgebiet** |

| | | Standard | | BDEW | | |
|---|---|---|---|---|---|---|
| Bez | Name | St | Format | St | Format | Anwendung / Bemerkung |
| CCI | | | | | | |
| 7059 | Klassentyp, Code | C | an..3 | R | an..3 | **Z20 Bilanzierungsgebiet** |
| C502 | Einzelheiten zu Maßangaben | C | | N | | |
| 6313 | Gemessene Dimension, Code | C | an..3 | N | | Nicht benutzt |
| C240 | Merkmalsbeschreibung | C | | R | | |
| 7037 | Merkmal, Code | M | an..17 | R | an..17 | Bilanzierungsgebiet |

**Bemerkung:**
Dieses Segment wird zur Angabe des Bilanzierungsgebietes in dem die Marktlokation liegt benutzt, für welche die Stammdaten gelten.

**Beispiel:**
```
CCI+Z20++10YDE-VNBNET---I'
```

Bez = Objekt-Bezeichner
Nr = Laufende Segmentnummer im Guide
MaxWdh = Maximale Wiederholung der Segmente/Gruppen
Zähler = Nummer der Segmente/Gruppen im Standard

St = Status
EDIFACT: M=Muss/Mandatory, C=Conditional
Anwendung: R=Erforderlich/Required, O=Optional, D=Abhängig von/Dependent, N=Nicht benutzt/Not used

## Segmentlayout

| Zähler | Nr | Bez | Standard St | Standard MaxWdh | BDEW St | BDEW MaxWdh | Ebene | Name |
|---|---|---|---|---|---|---|---|---|
| 0180 | | **SG4** | C | 99999 | D | 99999 | 1 | **Vorgangs-Identifikation** |
| 0410 | | **SG8** | C | 99999 | D | 99999 | 2 | **Daten der Summenzeitreihe** |
| 0500 | | **SG10** | C | 99 | D | 1 | 3 | **Bilanzkreis** |
| 0510 | 326 | **CCI** | M | 1 | M | 1 | 3 | **Bilanzkreis** |

| | | Standard | | BDEW | | |
|---|---|---|---|---|---|---|
| Bez | Name | St | Format | St | Format | Anwendung / Bemerkung |
| CCI | | | | | | |
| 7059 | Klassentyp, Code | C | an..3 | R | an..3 | **Z19 Bilanzkreis** |
| C502 | Einzelheiten zu Maßangaben | C | | N | | |
| 6313 | Gemessene Dimension, Code | C | an..3 | N | | Nicht benutzt |
| C240 | Merkmalsbeschreibung | C | | R | | |
| 7037 | Merkmal, Code | M | an..17 | M | an..17 | Bilanzkreis |

**Bemerkung:**
Dieses Segment wird zur Angabe des Bilanzkreises benutzt. Hier muss der vom BDEW vergebene EIC-Code verwendet werden.

Es wird der Bilanzkreis bzw. das Konto angegeben auf dem die Bilanzierung durchgeführt wird.

**Beispiel:**
```
CCI+Z19++NCHB999123220000'
```

Bez = Objekt-Bezeichner
Nr = Laufende Segmentnummer im Guide
MaxWdh = Maximale Wiederholung der Segmente/Gruppen
Zähler = Nummer der Segmente/Gruppen im Standard

St = Status
EDIFACT: M=Muss/Mandatory, C=Conditional
Anwendung: R=Erforderlich/Required, O=Optional,
D=Abhängig von/Dependent, N=Nicht benutzt/Not used

## Segmentlayout

| Zähler | Nr | Bez | Standard St | Standard MaxWdh | BDEW St | BDEW MaxWdh | Ebene | Name |
|---|---|---|---|---|---|---|---|---|
| 0180 | | **SG4** | C | 99999 | D | 99999 | 1 | **Vorgangs-Identifikation** |
| 0410 | | **SG8** | C | 99999 | D | 99999 | 2 | **Daten der Summenzeitreihe** |
| 0500 | | **SG10** | C | 99 | D | 1 | 3 | **Zeitreihentyp** |
| 0510 | 327 | **CCI** | M | 1 | M | 1 | 3 | **Zeitreihentyp** |

| | | Standard | | BDEW | | |
|---|---|---|---|---|---|---|
| Bez | Name | St | Format | St | Format | Anwendung / Bemerkung |
| CCI | | | | | | |
| 7059 | Klassentyp, Code | C | an..3 | R | an..3 | **15 Struktur** |
| C502 | Einzelheiten zu Maßangaben | C | | N | | |
| 6313 | Gemessene Dimension, Code | C | an..3 | N | | Nicht benutzt |
| C240 | Merkmalsbeschreibung | C | | R | | |
| 7037 | Merkmal, Code | M | an..17 | M | an..3 | **Z21 Summenzeitreihentyp** |

**Bemerkung:**
In dieser Segmentgruppe von CCI CAV wird der Zeitreihentyp der Summenzeitreihe zugewiesen. Die Kennzeichnung des Zeitreihentyps hat nach der EDI@Energy Codeliste für Zeitreihentypen zu erfolgen.

**Beispiel:**
```
CCI+15++Z21'
```

Bez = Objekt-Bezeichner
Nr = Laufende Segmentnummer im Guide
MaxWdh = Maximale Wiederholung der Segmente/Gruppen
Zähler = Nummer der Segmente/Gruppen im Standard

St = Status
EDIFACT: M=Muss/Mandatory, C=Conditional
Anwendung: R=Erforderlich/Required, O=Optional,
D=Abhängig von/Dependent, N=Nicht benutzt/Not used

## Segmentlayout

| Zähler | Nr | Bez | Standard St | Standard MaxWdh | BDEW St | BDEW MaxWdh | Ebene | Name |
|---|---|---|---|---|---|---|---|---|
| 0180 | | **SG4** | C | 99999 | D | 99999 | 1 | **Vorgangs-Identifikation** |
| 0410 | | **SG8** | C | 99999 | D | 99999 | 2 | **Daten der Summenzeitreihe** |
| 0500 | | **SG10** | C | 99 | D | 1 | 3 | **Zeitreihentyp** |
| 0520 | 328 | **CAV** | C | 99 | R | 1 | 4 | **Zeitreihentyp** |

| | | Standard | | BDEW | | |
|---|---|---|---|---|---|---|
| Bez | Name | St | Format | St | Format | Anwendung / Bemerkung |
| CAV | | | | | | |
| C889 | Merkmalswert | M | | M | | |
| 7111 | Merkmalswert, Code | C | an..3 | R | an..3 | *Angabe des Codes aus der EDI@Energy Codeliste der Zeitreihentypen.*<br>Code des Zeitreihentyps<br>**XYZ Beispielcode** |

**Bemerkung:**

**Beispiel:**

```
CAV+XYZ'
```

Bez = Objekt-Bezeichner
Nr = Laufende Segmentnummer im Guide
MaxWdh = Maximale Wiederholung der Segmente/Gruppen
Zähler = Nummer der Segmente/Gruppen im Standard

St = Status
EDIFACT: M=Muss/Mandatory, C=Conditional
Anwendung: R=Erforderlich/Required, O=Optional,
D=Abhängig von/Dependent, N=Nicht benutzt/Not used

## Segmentlayout

| Zähler | Nr | Bez | Standard St | Standard MaxWdh | BDEW St | BDEW MaxWdh | Ebene | Name |
|---|---|---|---|---|---|---|---|---|
| 0180 | | **SG4** | C | 99999 | D | 99999 | 1 | **Vorgangs-Identifikation** |
| 0410 | | **SG8** | C | 99999 | D | 99999 | 2 | **Daten der Summenzeitreihe** |
| 0500 | | **SG10** | C | 99 | D | 1 | 3 | **Bezugszeitraum der Summenzeitreihe** |
| 0510 | 329 | **CCI** | M | 1 | M | 1 | 3 | **Bezugszeitraum der Summenzeitreihe** |

| | | Standard | | BDEW | | |
|---|---|---|---|---|---|---|
| Bez | Name | St | Format | St | Format | Anwendung / Bemerkung |
| CCI | | | | | | |
| 7059 | Klassentyp, Code | C | an..3 | N | | Nicht benutzt |
| C502 | Einzelheiten zu Maßangaben | C | | N | | |
| 6313 | Gemessene Dimension, Code | C | an..3 | N | | Nicht benutzt |
| C240 | Merkmalsbeschreibung | C | | R | | |
| 7037 | Merkmal, Code | M | an..17 | M | an..3 | **ZB6 Bezugszeitraum der Summenzeitreihe** |

**Bemerkung:**
Diese Segmentgruppe von CCI CAV dient zur Beschreibung der Bezugszeitraum der Summenzeitreihe.

**Beispiel:**
```
CCI+++ZB6'
```

Bez = Objekt-Bezeichner
Nr = Laufende Segmentnummer im Guide
MaxWdh = Maximale Wiederholung der Segmente/Gruppen
Zähler = Nummer der Segmente/Gruppen im Standard

St = Status
EDIFACT: M=Muss/Mandatory, C=Conditional
Anwendung: R=Erforderlich/Required, O=Optional,
D=Abhängig von/Dependent, N=Nicht benutzt/Not used

## Segmentlayout

| Zähler | Nr | Bez | Standard St | Standard MaxWdh | BDEW St | BDEW MaxWdh | Ebene | Name |
|---|---|---|---|---|---|---|---|---|
| 0180 | | **SG4** | C | 99999 | D | 99999 | 1 | **Vorgangs-Identifikation** |
| 0410 | | **SG8** | C | 99999 | D | 99999 | 2 | **Daten der Summenzeitreihe** |
| 0500 | | **SG10** | C | 99 | D | 1 | 3 | **Bezugszeitraum der Summenzeitreihe** |
| 0520 | 330 | **CAV** | C | 99 | R | 1 | 4 | **Bezugszeitraum der Summenzeitreihe** |

| Bez | Name | Standard St | Standard Format | BDEW St | BDEW Format | Anwendung / Bemerkung |
|---|---|---|---|---|---|---|
| CAV | | | | | | |
| C889 | Merkmalswert | M | | M | | |
| 7111 | Merkmalswert, Code | C | an..3 | R | an..3 | Bezugszeitraum der Summenzeitreihe<br>**Z94 Monat**<br>**Z93 Tag** |

**Bemerkung:**

**Beispiel:**
```
CAV+Z93'
```

Bez = Objekt-Bezeichner
Nr = Laufende Segmentnummer im Guide
MaxWdh = Maximale Wiederholung der Segmente/Gruppen
Zähler = Nummer der Segmente/Gruppen im Standard

St = Status
EDIFACT: M=Muss/Mandatory, C=Conditional
Anwendung: R=Erforderlich/Required, O=Optional,
D=Abhängig von/Dependent, N=Nicht benutzt/Not used

## Segmentlayout

| Zähler | Nr | Bez | Standard St | Standard MaxWdh | BDEW St | BDEW MaxWdh | Ebene | Name |
|---|---|---|---|---|---|---|---|---|
| 0180 | | **SG4** | C | 99999 | D | 99999 | 1 | **Vorgangs-Identifikation** |
| 0410 | | **SG8** | C | 99999 | D | 99999 | 2 | **Daten der Summenzeitreihe** |
| 0500 | | **SG10** | C | 99 | D | 1 | 3 | **Spannungsebene der Summenzeitreihe** |
| 0510 | 331 | **CCI** | M | 1 | M | 1 | 3 | **Spannungsebene der Summenzeitreihe** |

| Bez | Name | Standard St | Standard Format | BDEW St | BDEW Format | Anwendung / Bemerkung |
|---|---|---|---|---|---|---|
| CCI | | | | | | |
| 7059 | Klassentyp, Code | C | an..3 | N | | Nicht benutzt |
| C502 | Einzelheiten zu Maßangaben | C | | N | | |
| 6313 | Gemessene Dimension, Code | C | an..3 | N | | Nicht benutzt |
| C240 | Merkmalsbeschreibung | C | | R | | |
| 7037 | Merkmal, Code | M | an..17 | M | an..3 | **ZB5 Spannungsebene der Summenzeitreihe** |

**Bemerkung:**
Diese Segmentgruppe von CCI / CAV dient zur Beschreibung der Spannungsebene der Summenzeitreihe.

**Beispiel:**
```
CCI+++ZB5'
```

Bez = Objekt-Bezeichner
Nr = Laufende Segmentnummer im Guide
MaxWdh = Maximale Wiederholung der Segmente/Gruppen
Zähler = Nummer der Segmente/Gruppen im Standard

St = Status
EDIFACT: M=Muss/Mandatory, C=Conditional
Anwendung: R=Erforderlich/Required, O=Optional,
D=Abhängig von/Dependent, N=Nicht benutzt/Not used

## Segmentlayout

| Zähler | Nr | Bez | Standard St | Standard MaxWdh | BDEW St | BDEW MaxWdh | Ebene | Name |
|---|---|---|---|---|---|---|---|---|
| 0180 | | **SG4** | C | 99999 | D | 99999 | 1 | **Vorgangs-Identifikation** |
| 0410 | | **SG8** | C | 99999 | D | 99999 | 2 | **Daten der Summenzeitreihe** |
| 0500 | | **SG10** | C | 99 | D | 1 | 3 | **Spannungsebene der Summenzeitreihe** |
| 0520 | 332 | **CAV** | C | 99 | R | 1 | 4 | **Spannungsebene der Summenzeitreihe** |

| | | Standard | | BDEW | | |
|---|---|---|---|---|---|---|
| Bez | Name | St | Format | St | Format | Anwendung / Bemerkung |
| CAV | | | | | | |
| C889 | Merkmalswert | M | | M | | |
| 7111 | Merkmalswert, Code | C | an..3 | R | an..3 | Spannungsebene der Summenzeitreihe<br>**E03 Höchstspannung**<br>**E04 Hochspannung**<br>**E05 Mittelspannung**<br>**E06 Niederspannung** |

**Bemerkung:**

**Beispiel:**
```
CAV+E03'
```

Bez = Objekt-Bezeichner
Nr = Laufende Segmentnummer im Guide
MaxWdh = Maximale Wiederholung der Segmente/Gruppen
Zähler = Nummer der Segmente/Gruppen im Standard

St = Status
EDIFACT: M=Muss/Mandatory, C=Conditional
Anwendung: R=Erforderlich/Required, O=Optional,
D=Abhängig von/Dependent, N=Nicht benutzt/Not used

## Segmentlayout

| Zähler | Nr | Bez | Standard St | Standard MaxWdh | BDEW St | BDEW MaxWdh | Ebene | Name |
|---|---|---|---|---|---|---|---|---|
| 0180 | | **SG4** | C | 99999 | D | 99999 | 1 | **Vorgangs-Identifikation** |
| 0410 | | **SG8** | C | 99999 | D | 99999 | 2 | **Daten der Summenzeitreihe** |
| 0500 | | **SG10** | C | 99 | D | 1 | 3 | **Spannungsebene der Summenzeitreihe** |
| 0520 | 333 | **CAV** | C | 99 | D | 1 | 4 | **Umspannung** |

| | | Standard | BDEW | |
|---|---|---|---|---|
| Bez | Name | St Format | St Format | Anwendung / Bemerkung |
| CAV | | | | |
| C889 | Merkmalswert | M | M | |
| 7111 | Merkmalswert, Code | C an..3 | R an..3 | Umspannung<br>**E07 Hös/HS Umspannung**<br>**E08 HS/MS Umspannung**<br>**E09 MS/NS Umspannung** |

**Bemerkung:**
Summezeitreihen von Marktlokationen und Tranchen, die direkt an Umspannanlagen angeschlossen sind, wird zusätzlich der Codes E07 - E09 angegeben.

**Beispiel:**
```
CAV+E07'
```

Bez = Objekt-Bezeichner
Nr = Laufende Segmentnummer im Guide
MaxWdh = Maximale Wiederholung der Segmente/Gruppen
Zähler = Nummer der Segmente/Gruppen im Standard

St = Status
EDIFACT: M=Muss/Mandatory, C=Conditional
Anwendung: R=Erforderlich/Required, O=Optional,
D=Abhängig von/Dependent, N=Nicht benutzt/Not used

## Segmentlayout

| Zähler | Nr | Bez | Standard St | Standard MaxWdh | BDEW St | BDEW MaxWdh | Ebene | Name |
|---|---|---|---|---|---|---|---|---|
| 0180 | | **SG4** | C | 99999 | D | 99999 | 1 | **Vorgangs-Identifikation** |
| 0410 | | **SG8** | C | 99999 | D | 99999 | 2 | **Daten der Summenzeitreihe** |
| 0500 | | **SG10** | C | 99 | D | 1 | 3 | **Datenstatus zur Zeitreihe für Bilanzkreissummen** |
| 0510 | 334 | **CCI** | M | 1 | M | 1 | 3 | **Datenstatus zur Zeitreihe für Bilanzkreissummen** |

| Bez | Name | Standard St | Standard Format | BDEW St | BDEW Format | Anwendung / Bemerkung |
|---|---|---|---|---|---|---|
| CCI | | | | | | |
| 7059 | Klassentyp, Code | C | an..3 | R | an..3 | **Z25 Datenstatus zur Zeitreihe für Bilanzkreissummen** |
| C502 | Einzelheiten zu Maßangaben | C | | N | | |
| 6313 | Gemessene Dimension, Code | C | an..3 | N | | Nicht benutzt |
| C240 | Merkmalsbeschreibung | C | | R | | |
| 7037 | Merkmal, Code | M | an..17 | M | an..3 | Datenstatus zur Zeitreihe für Bilanzkreissummen<br>**Z01 Abrechnungsdaten**<br>**Z03 Abgerechnete Daten**<br>**Z04 Abrechnungsdaten Korrektur-BKA**<br>**ZA5 Abgerechnete Daten Korrektur-BKA** |

**Bemerkung:**

**Beispiel:**

```
CCI+Z25++ZA5'
```

Bez = Objekt-Bezeichner
Nr = Laufende Segmentnummer im Guide
MaxWdh = Maximale Wiederholung der Segmente/Gruppen
Zähler = Nummer der Segmente/Gruppen im Standard

St = Status
EDIFACT: M=Muss/Mandatory, C=Conditional
Anwendung: R=Erforderlich/Required, O=Optional,
D=Abhängig von/Dependent, N=Nicht benutzt/Not used

## Segmentlayout

| Zähler | Nr | Bez | Standard St | Standard MaxWdh | BDEW St | BDEW MaxWdh | Ebene | Name |
|---|---|---|---|---|---|---|---|---|
| 0180 | | **SG4** | C | 99999 | D | 99999 | 1 | **Vorgangs-Identifikation** |
| 0410 | | **SG8** | C | 99999 | D | 99999 | 2 | **Produkt-Daten der Summenzeitreihe** |
| 0420 | 335 | **SEQ** | M | 1 | M | 1 | 2 | **Produkt-Daten der Summenzeitreihe** |

| Bez | Name | Standard St Format | BDEW St Format | Anwendung / Bemerkung |
|---|---|---|---|---|
| SEQ | | | | |
| 1229 | Handlung, Code | C an..3 | R an..3 | **Z23 Produkt-Daten der Summenzeitreihe** |

**Bemerkung:**
Dieses Segment wird benutzt, um die Segmentgruppe einzuleiten. Das Segment dient dazu die nachfolgenden Daten einem Objekt zuzuordnen.
Die Produkt-Daten der Summenzeitreihe eines Vorgangs enthalten alle Informationen, die sich auf einen einzelnen Produktidentifikator einer Summenzeitreihe beziehen. Enthält ein Vorgang mehrere Produktidentifikatoren, so ist diese Segmentgruppe für jeden einzelnen Produktidentifikator zu wiederholen und zu übermitteln.

**Beispiel:**
```
SEQ+Z23'
```

Bez = Objekt-Bezeichner
Nr = Laufende Segmentnummer im Guide
MaxWdh = Maximale Wiederholung der Segmente/Gruppen
Zähler = Nummer der Segmente/Gruppen im Standard

St = Status
EDIFACT: M=Muss/Mandatory, C=Conditional
Anwendung: R=Erforderlich/Required, O=Optional, D=Abhängig von/Dependent, N=Nicht benutzt/Not used

## Segmentlayout

| Zähler | Nr | Bez | Standard St | Standard MaxWdh | BDEW St | BDEW MaxWdh | Ebene | Name |
|---|---|---|---|---|---|---|---|---|
| 0180 | | **SG4** | C | 99999 | D | 99999 | 1 | **Vorgangs-Identifikation** |
| 0410 | | **SG8** | C | 99999 | D | 99999 | 2 | **Produkt-Daten der Summenzeitreihe** |
| 0440 | 336 | **PIA** | C | 9 | R | 1 | 3 | **Produktidentifikation der Summenzeitreihe** |

| Bez | Name | Standard St Format | BDEW St Format | Anwendung / Bemerkung |
|---|---|---|---|---|
| PIA | | | | |
| 4347 | Produkt-/Erzeugnisnummer, Qualifier | M an..3 | M an..3 | **5 Produktidentifikation** |
| C212 | Waren-/Leistungsnummer, Identifikation | M | M | *Produktidentifikation der Summenzeitreihe* |
| 7140 | Produkt-/Leistungsnummer | C an..35 | R an..35 | Produktidentifikation der Summenzeitreihe |
| 7143 | Art der Produkt-/ Leistungsnummer, Code | C an..3 | R an..3 | **SRW OBIS-Kennzahl**<br>**Z08 Medium** |

**Bemerkung:**
Dieses Segment wird benutzt, um die Produktidentifikation beim Austausch von Daten zu Energiemengen innerhalb der deutschen Energiewirtschaft zu gewährleisten.
Diese Identifikation, die Beschreibung und die strukturelle Zuordnung der Werte erfolgt durch Produktidentifikatoren.

**Beispiel:**
```
PIA+5+1-1?:1.29.0:SRW'
```

Bez = Objekt-Bezeichner
Nr = Laufende Segmentnummer im Guide
MaxWdh = Maximale Wiederholung der Segmente/Gruppen
Zähler = Nummer der Segmente/Gruppen im Standard

St = Status
EDIFACT: M=Muss/Mandatory, C=Conditional
Anwendung: R=Erforderlich/Required, O=Optional, D=Abhängig von/Dependent, N=Nicht benutzt/Not used

## Segmentlayout

| Zähler | Nr | Bez | Standard St | Standard MaxWdh | BDEW St | BDEW MaxWdh | Ebene | Name |
|---|---|---|---|---|---|---|---|---|
| 0180 | | **SG4** | C | 99999 | D | 99999 | 1 | **Vorgangs-Identifikation** |
| 0410 | | **SG8** | C | 99999 | D | 99999 | 2 | **Produkt-Daten der Summenzeitreihe** |
| 0450 | | **SG9** | C | 99 | D | 1 | 3 | **Energiemenge** |
| 0460 | 337 | **QTY** | M | 1 | M | 1 | 3 | **Energiemenge** |

| Bez | Name | Standard St | Standard Format | BDEW St | BDEW Format | Anwendung / Bemerkung |
|---|---|---|---|---|---|---|
| QTY | | | | | | |
| C186 | Mengenangaben | M | | M | | |
| 6063 | Menge, Qualifier | M | an..3 | M | an..3 | **79 Energiemenge summiert (Summenwert, Bilanzsumme)** |
| 6060 | Menge | M | an..35 | M | n..35 | Mengenangabe |
| 6411 | Maßeinheit, Code | C | an..8 | R | an..3 | **KWH Kilowattstunde** |

**Bemerkung:**
Dieses Segment wird verwendet um in der Clearingliste DZR/BAS die entstandene Energiemenge im Betrachtungsmonat vom DTM+157 der einzelnen Zeitreihe zu übermitteln.

Hinweis:
DE6060:
Der Wert darf nicht negativ sein.

**Beispiel:**
```
QTY+79:6517:KWH'
```

Bez = Objekt-Bezeichner
Nr = Laufende Segmentnummer im Guide
MaxWdh = Maximale Wiederholung der Segmente/Gruppen
Zähler = Nummer der Segmente/Gruppen im Standard

St = Status
EDIFACT: M=Muss/Mandatory, C=Conditional
Anwendung: R=Erforderlich/Required, O=Optional, D=Abhängig von/Dependent, N=Nicht benutzt/Not used

## Segmentlayout

| Zähler | Nr | Bez | Standard St | Standard MaxWdh | BDEW St | BDEW MaxWdh | Ebene | Name |
|---|---|---|---|---|---|---|---|---|
| 0180 | | **SG4** | C | 99999 | D | 99999 | 1 | **Vorgangs-Identifikation** |
| 0410 | | **SG8** | C | 99999 | D | 99999 | 2 | **Produkt-Daten der Summenzeitreihe** |
| 0450 | | **SG9** | C | 99 | D | 1 | 3 | **Energiemenge** |
| 0470 | 338 | **DTM** | C | 9 | R | 1 | 4 | **Beginn Messperiode** |

| Bez | Name | Standard St Format | BDEW St Format | Anwendung / Bemerkung |
|---|---|---|---|---|
| DTM | | | | |
| C507 | Datum/Uhrzeit/Zeitspanne | M | M | |
| 2005 | Datums- oder Uhrzeit- oder Zeitspannen-Funktion, Qualifier | M an..3 | M an..3 | **163 Verarbeitung, Beginndatum/-zeit** |
| 2380 | Datum oder Uhrzeit oder Zeitspanne, Wert | C an..35 | R n..35 | |
| 2379 | Datums- oder Uhrzeit- oder Zeitspannen-Format, Code | C an..3 | R an..3 | **203 CCYYMMDDHHMM** |

**Bemerkung:**
Dieses Segment wird verwendet um in der Clearingliste DZR/BAS das Beginndatum der entstandenen Energiemenge im Betrachtungsmonat vom DTM+157 der einzelnen Zeitreihe zu übermitteln.

**Beispiel:**
```
DTM+163:201301010000:203'
```

Bez = Objekt-Bezeichner
Nr = Laufende Segmentnummer im Guide
MaxWdh = Maximale Wiederholung der Segmente/Gruppen
Zähler = Nummer der Segmente/Gruppen im Standard

St = Status
EDIFACT: M=Muss/Mandatory, C=Conditional
Anwendung: R=Erforderlich/Required, O=Optional,
D=Abhängig von/Dependent, N=Nicht benutzt/Not used

## Segmentlayout

| Zähler | Nr | Bez | Standard St | Standard MaxWdh | BDEW St | BDEW MaxWdh | Ebene | Name |
|---|---|---|---|---|---|---|---|---|
| 0180 | | **SG4** | C | 99999 | D | 99999 | 1 | **Vorgangs-Identifikation** |
| 0410 | | **SG8** | C | 99999 | D | 99999 | 2 | **Produkt-Daten der Summenzeitreihe** |
| 0450 | | **SG9** | C | 99 | D | 1 | 3 | **Energiemenge** |
| 0470 | 339 | **DTM** | C | 9 | R | 1 | 4 | **Ende Messperiode** |

| Bez | Name | Standard St Format | BDEW St Format | Anwendung / Bemerkung |
|---|---|---|---|---|
| DTM | | | | |
| C507 | Datum/Uhrzeit/Zeitspanne | M | M | |
| 2005 | Datums- oder Uhrzeit- oder Zeitspannen-Funktion, Qualifier | M an..3 | M an..3 | **164 Verarbeitung, Endedatum/-zeit** |
| 2380 | Datum oder Uhrzeit oder Zeitspanne, Wert | C an..35 | R n..35 | |
| 2379 | Datums- oder Uhrzeit- oder Zeitspannen-Format, Code | C an..3 | R an..3 | **203 CCYYMMDDHHMM** |

**Bemerkung:**
Dieses Segment wird verwendet um in der Clearingliste DZR/BAS das Endedatum der entstandenen Energiemenge im Betrachtungsmonat vom DTM+157 der einzelnen Zeitreihe zu übermitteln.

**Beispiel:**
```
DTM+164:201302010000:203'
```

Bez = Objekt-Bezeichner
Nr = Laufende Segmentnummer im Guide
MaxWdh = Maximale Wiederholung der Segmente/Gruppen
Zähler = Nummer der Segmente/Gruppen im Standard

St = Status
EDIFACT: M=Muss/Mandatory, C=Conditional
Anwendung: R=Erforderlich/Required, O=Optional, D=Abhängig von/Dependent, N=Nicht benutzt/Not used

## Segmentlayout

| Zähler | Nr | Bez | Standard St | Standard MaxWdh | BDEW St | BDEW MaxWdh | Ebene | Name |
|---|---|---|---|---|---|---|---|---|
| 0180 | | **SG4** | C | 99999 | D | 99999 | 1 | **Vorgangs-Identifikation** |
| 0410 | | **SG8** | C | 99999 | D | 99999 | 2 | **Daten der Überführungszeitreihe** |
| 0420 | 340 | **SEQ** | M | 1 | M | 1 | 2 | **Daten der Überführungszeitreihe** |

| | | Standard | BDEW | |
|---|---|---|---|---|
| Bez | Name | St Format | St Format | Anwendung / Bemerkung |
| SEQ | | | | |
| 1229 | Handlung, Code | C an..3 | R an..3 | **Z24 Daten der Überführungszeitreihe** |

**Bemerkung:**
Dieses Segment wird benutzt, um die Segmentgruppe einzuleiten. Das Segment dient dazu die nachfolgenden Daten einem Überführungszeitreihe zuzuordnen.

**Beispiel:**
```
SEQ+Z24'
```

Bez = Objekt-Bezeichner
Nr = Laufende Segmentnummer im Guide
MaxWdh = Maximale Wiederholung der Segmente/Gruppen
Zähler = Nummer der Segmente/Gruppen im Standard

St = Status
EDIFACT: M=Muss/Mandatory, C=Conditional
Anwendung: R=Erforderlich/Required, O=Optional,
D=Abhängig von/Dependent, N=Nicht benutzt/Not used

## Segmentlayout

| Zähler | Nr | Bez | Standard St | Standard MaxWdh | BDEW St | BDEW MaxWdh | Ebene | Name |
|---|---|---|---|---|---|---|---|---|
| 0180 | | **SG4** | C | 99999 | D | 99999 | 1 | **Vorgangs-Identifikation** |
| 0410 | | **SG8** | C | 99999 | D | 99999 | 2 | **Daten der Überführungszeitreihe** |
| 0430 | 341 | **RFF** | C | 9 | D | 1 | 3 | **Versionsangabe der Zeitreihe** |

| Bez | Name | Standard St Format | BDEW St Format | Anwendung / Bemerkung |
|---|---|---|---|---|
| RFF | | | | |
| C506 | Referenz | M | M | |
| 1153 | Referenz, Qualifier | M an..3 | M an..3 | **AUU Referenz auf eine Zeitreihe** |
| 1154 | Referenz, Identifikation | C an..70 | R an..70 | Version der Zeitreihe |

**Bemerkung:**
Über dieses Segment erfolgt die Referenzierung auf die Version der betrachteten Zeitreihe. Es dient zur Angabe der Version der Zeitreihe nach MaBiS.

**Beispiel:**
```
RFF+AUU:20100608090156'
```

Bez = Objekt-Bezeichner
Nr = Laufende Segmentnummer im Guide
MaxWdh = Maximale Wiederholung der Segmente/Gruppen
Zähler = Nummer der Segmente/Gruppen im Standard

St = Status
EDIFACT: M=Muss/Mandatory, C=Conditional
Anwendung: R=Erforderlich/Required, O=Optional,
D=Abhängig von/Dependent, N=Nicht benutzt/Not used

## Segmentlayout

| Zähler | Nr | Bez | Standard St | Standard MaxWdh | BDEW St | BDEW MaxWdh | Ebene | Name |
|---|---|---|---|---|---|---|---|---|
| 0180 | | **SG4** | C | 99999 | D | 99999 | 1 | **Vorgangs-Identifikation** |
| 0410 | | **SG8** | C | 99999 | D | 99999 | 2 | **Daten der Überführungszeitreihe** |
| 0500 | | **SG10** | C | 99 | R | 1 | 3 | **Überführungszeitreihentyp** |
| 0510 | 342 | **CCI** | M | 1 | M | 1 | 3 | **Überführungszeitreihentyp** |

| Bez | Name | Standard St | Standard Format | BDEW St | BDEW Format | Anwendung / Bemerkung |
|---|---|---|---|---|---|---|
| CCI | | | | | | |
| 7059 | Klassentyp, Code | C | an..3 | R | an..3 | **15 Struktur** |
| C502 | Einzelheiten zu Maßangaben | C | | N | | |
| 6313 | Gemessene Dimension, Code | C | an..3 | N | | Nicht benutzt |
| C240 | Merkmalsbeschreibung | C | | R | | |
| 7037 | Merkmal, Code | M | an..17 | M | an..3 | **Z21 Summenzeitreihentyp** |

**Bemerkung:**
In dieser Segmentgruppe von CCI / CAV wird der Überführungszeitreihentyp der Überführungszeitreihen zugewiesen. Die Kennzeichnung des Überführungszeitreihentyps hat nach der EDI@Energy Codeliste für Zeitreihentypen zu erfolgen.

Besonderheit bei MaBiS (BAS-Clearinglisten):
Des Weiteren wird diese Segmentgruppe genutzt, um eine EUZ zu übermitteln, da diese über das 4-Tupel Bilanzierungsgebiet, EEG-Zeitreihentyp, Bilanzkreis-an und Bilanzkreis-von identifiziert wird.

**Beispiel:**
```
CCI+15++Z21'
```

Bez = Objekt-Bezeichner
Nr = Laufende Segmentnummer im Guide
MaxWdh = Maximale Wiederholung der Segmente/Gruppen
Zähler = Nummer der Segmente/Gruppen im Standard

St = Status
EDIFACT: M=Muss/Mandatory, C=Conditional
Anwendung: R=Erforderlich/Required, O=Optional, D=Abhängig von/Dependent, N=Nicht benutzt/Not used

## Segmentlayout

| Zähler | Nr | Bez | Standard St | Standard MaxWdh | BDEW St | BDEW MaxWdh | Ebene | Name |
|---|---|---|---|---|---|---|---|---|
| 0180 | | **SG4** | C | 99999 | D | 99999 | 1 | **Vorgangs-Identifikation** |
| 0410 | | **SG8** | C | 99999 | D | 99999 | 2 | **Daten der Überführungszeitreihe** |
| 0500 | | **SG10** | C | 99 | R | 1 | 3 | **Überführungszeitreihentyp** |
| 0520 | 343 | **CAV** | C | 99 | R | 1 | 4 | **Überführungszeitreihentyp** |

| Bez | Name | Standard St Format | BDEW St Format | Anwendung / Bemerkung |
|---|---|---|---|---|
| CAV | | | | |
| C889 | Merkmalswert | M | M | |
| 7111 | Merkmalswert, Code | C an..3 | R an..3 | *Angabe des Codes aus der EDI@Energy Codeliste des Überführungszeitreihentyps*<br>Code des Überführungszeitreihentyps<br>**XYZ Beispielcode** |

**Bemerkung:**

**Beispiel:**
```
CAV+XYZ'
```

Bez = Objekt-Bezeichner
Nr = Laufende Segmentnummer im Guide
MaxWdh = Maximale Wiederholung der Segmente/Gruppen
Zähler = Nummer der Segmente/Gruppen im Standard

St = Status
EDIFACT: M=Muss/Mandatory, C=Conditional
Anwendung: R=Erforderlich/Required, O=Optional,
D=Abhängig von/Dependent, N=Nicht benutzt/Not used

## Segmentlayout

| Zähler | Nr | Bez | Standard St | Standard MaxWdh | BDEW St | BDEW MaxWdh | Ebene | Name |
|---|---|---|---|---|---|---|---|---|
| 0180 | | **SG4** | C | 99999 | D | 99999 | 1 | **Vorgangs-Identifikation** |
| 0410 | | **SG8** | C | 99999 | D | 99999 | 2 | **Daten der Überführungszeitreihe** |
| 0500 | | **SG10** | C | 99 | D | 1 | 3 | **Bilanzkreis** |
| 0510 | 344 | **CCI** | M | 1 | M | 1 | 3 | **Bilanzkreis** |

| | | Standard | | BDEW | | |
|---|---|---|---|---|---|---|
| Bez | Name | St | Format | St | Format | Anwendung / Bemerkung |
| CCI | | | | | | |
| 7059 | Klassentyp, Code | C | an..3 | R | an..3 | **Z19 Bilanzkreis** |
| C502 | Einzelheiten zu Maßangaben | C | | N | | |
| 6313 | Gemessene Dimension, Code | C | an..3 | N | | Nicht benutzt |
| C240 | Merkmalsbeschreibung | C | | R | | |
| 7037 | Merkmal, Code | M | an..17 | M | an..17 | Bilanzkreis |

**Bemerkung:**
Dieses Segment wird zur Angabe des Bilanzkreises benutzt. Hier muss der vom BDEW vergebene EIC-Code verwendet werden.

Es wird der Bilanzkreis bzw. das Konto angegeben auf dem die Bilanzierung durchgeführt wird.

**Beispiel:**
```
CCI+Z19++NCHB999123220000'
```

Bez = Objekt-Bezeichner
Nr = Laufende Segmentnummer im Guide
MaxWdh = Maximale Wiederholung der Segmente/Gruppen
Zähler = Nummer der Segmente/Gruppen im Standard

St = Status
EDIFACT: M=Muss/Mandatory, C=Conditional
Anwendung: R=Erforderlich/Required, O=Optional,
D=Abhängig von/Dependent, N=Nicht benutzt/Not used

## Segmentlayout

| Zähler | Nr | Bez | Standard St | Standard MaxWdh | BDEW St | BDEW MaxWdh | Ebene | Name |
|---|---|---|---|---|---|---|---|---|
| 0180 | | **SG4** | C | 99999 | D | 99999 | 1 | **Vorgangs-Identifikation** |
| 0410 | | **SG8** | C | 99999 | D | 99999 | 2 | **Daten der Überführungszeitreihe** |
| 0500 | | **SG10** | C | 99 | D | 1 | 3 | **Bilanzkreis-an** |
| 0510 | 345 | **CCI** | M | 1 | M | 1 | 3 | **Bilanzkreis-an** |

| | | Standard | | BDEW | | |
|---|---|---|---|---|---|---|
| Bez | Name | St | Format | St | Format | Anwendung / Bemerkung |
| CCI | | | | | | |
| 7059 | Klassentyp, Code | C | an..3 | R | an..3 | **Z28 Bilanzkreis "an"** |
| C502 | Einzelheiten zu Maßangaben | C | | N | | |
| 6313 | Gemessene Dimension, Code | C | an..3 | N | | Nicht benutzt |
| C240 | Merkmalsbeschreibung | C | | R | | |
| 7037 | Merkmal, Code | M | an..17 | R | an..17 | Bilanzkreis |

**Bemerkung:**

**Beispiel:**

```
CCI+Z28++NCHB999123220000'
```

Bez = Objekt-Bezeichner
Nr = Laufende Segmentnummer im Guide
MaxWdh = Maximale Wiederholung der Segmente/Gruppen
Zähler = Nummer der Segmente/Gruppen im Standard

St = Status
EDIFACT: M=Muss/Mandatory, C=Conditional
Anwendung: R=Erforderlich/Required, O=Optional,
D=Abhängig von/Dependent, N=Nicht benutzt/Not used

## Segmentlayout

| Zähler | Nr | Bez | Standard St | Standard MaxWdh | BDEW St | BDEW MaxWdh | Ebene | Name |
|---|---|---|---|---|---|---|---|---|
| 0180 | | **SG4** | C | 99999 | D | 99999 | 1 | **Vorgangs-Identifikation** |
| 0410 | | **SG8** | C | 99999 | D | 99999 | 2 | **Daten der Überführungszeitreihe** |
| 0500 | | **SG10** | C | 99 | D | 1 | 3 | **Bilanzkreis-von** |
| 0510 | 346 | **CCI** | M | 1 | M | 1 | 3 | **Bilanzkreis-von** |

| | | Standard | | BDEW | | |
|---|---|---|---|---|---|---|
| Bez | Name | St | Format | St | Format | Anwendung / Bemerkung |
| CCI | | | | | | |
| 7059 | Klassentyp, Code | C | an..3 | R | an..3 | **Z29 Bilanzkreis "von"** |
| C502 | Einzelheiten zu Maßangaben | C | | N | | |
| 6313 | Gemessene Dimension, Code | C | an..3 | N | | Nicht benutzt |
| C240 | Merkmalsbeschreibung | C | | R | | |
| 7037 | Merkmal, Code | M | an..17 | R | an..17 | Bilanzkreis |

**Bemerkung:**

**Beispiel:**

```
CCI+Z29++NCHB999123220000'
```

Bez = Objekt-Bezeichner
Nr = Laufende Segmentnummer im Guide
MaxWdh = Maximale Wiederholung der Segmente/Gruppen
Zähler = Nummer der Segmente/Gruppen im Standard

St = Status
EDIFACT: M=Muss/Mandatory, C=Conditional
Anwendung: R=Erforderlich/Required, O=Optional,
D=Abhängig von/Dependent, N=Nicht benutzt/Not used

## Segmentlayout

| Zähler | Nr | Bez | Standard St | Standard MaxWdh | BDEW St | BDEW MaxWdh | Ebene | Name |
|---|---|---|---|---|---|---|---|---|
| 0180 | | **SG4** | C | 99999 | D | 99999 | 1 | **Vorgangs-Identifikation** |
| 0410 | | **SG8** | C | 99999 | D | 99999 | 2 | **Daten der Überführungszeitreihe** |
| 0500 | | **SG10** | C | 99 | R | 1 | 3 | **Bilanzierungsgebiet** |
| 0510 | 347 | **CCI** | M | 1 | M | 1 | 3 | **Bilanzierungsgebiet** |

| Bez | Name | Standard St | Standard Format | BDEW St | BDEW Format | Anwendung / Bemerkung |
|---|---|---|---|---|---|---|
| CCI | | | | | | |
| 7059 | Klassentyp, Code | C | an..3 | R | an..3 | **Z20 Bilanzierungsgebiet** |
| C502 | Einzelheiten zu Maßangaben | C | | N | | |
| 6313 | Gemessene Dimension, Code | C | an..3 | N | | Nicht benutzt |
| C240 | Merkmalsbeschreibung | C | | R | | |
| 7037 | Merkmal, Code | M | an..17 | R | an..17 | Bilanzierungsgebiet |

**Bemerkung:**
Dieses Segment wird zur Angabe des Bilanzierungsgebietes in dem die Marktlokation liegt benutzt, für die die Stammdaten gelten.

**Beispiel:**
```
CCI+Z20++10YDE-VNBNET---I'
```

Bez = Objekt-Bezeichner
Nr = Laufende Segmentnummer im Guide
MaxWdh = Maximale Wiederholung der Segmente/Gruppen
Zähler = Nummer der Segmente/Gruppen im Standard

St = Status
EDIFACT: M=Muss/Mandatory, C=Conditional
Anwendung: R=Erforderlich/Required, O=Optional,
D=Abhängig von/Dependent, N=Nicht benutzt/Not used

## Segmentlayout

| Zähler | Nr | Bez | Standard St | Standard MaxWdh | BDEW St | BDEW MaxWdh | Ebene | Name |
|---|---|---|---|---|---|---|---|---|
| 0180 | | **SG4** | C | 99999 | D | 99999 | 1 | **Vorgangs-Identifikation** |
| 0410 | | **SG8** | C | 99999 | D | 99999 | 2 | **Produkt-Daten der Überführungszeitreihe** |
| 0420 | 348 | **SEQ** | M | 1 | M | 1 | 2 | **Produkt-Daten der Überführungszeitreihe** |

| | | Standard | BDEW | |
|---|---|---|---|---|
| Bez | Name | St Format | St Format | Anwendung / Bemerkung |
| SEQ | | | | |
| 1229 | Handlung, Code | C an..3 | R an..3 | **Z25 Produkt-Daten der Überführungszeitreihe** |

**Bemerkung:**
Dieses Segment wird benutzt, um die Segmentgruppe einzuleiten. Das Segment dient dazu die nachfolgenden Daten einem Objekt zuzuordnen.
Die Produkt-Daten der Überführungszeitreihe eines Vorgangs enthalten alle Informationen, die sich auf eine einzelne Produktidentifikatoren einer Überführungszeitreihe beziehen.

**Beispiel:**
```
SEQ+Z25'
```

Bez = Objekt-Bezeichner
Nr = Laufende Segmentnummer im Guide
MaxWdh = Maximale Wiederholung der Segmente/Gruppen
Zähler = Nummer der Segmente/Gruppen im Standard

St = Status
EDIFACT: M=Muss/Mandatory, C=Conditional
Anwendung: R=Erforderlich/Required, O=Optional, D=Abhängig von/Dependent, N=Nicht benutzt/Not used

## Segmentlayout

| Zähler | Nr | Bez | Standard St | Standard MaxWdh | BDEW St | BDEW MaxWdh | Ebene | Name |
|---|---|---|---|---|---|---|---|---|
| 0180 | | **SG4** | C | 99999 | D | 99999 | 1 | **Vorgangs-Identifikation** |
| 0410 | | **SG8** | C | 99999 | D | 99999 | 2 | **Produkt-Daten der Überführungszeitreihe** |
| 0440 | 349 | **PIA** | C | 9 | R | 1 | 3 | **Produktidentifikation der Überführungszeitreihe** |

| Bez | Name | Standard St Format | BDEW St Format | Anwendung / Bemerkung |
|---|---|---|---|---|
| PIA | | | | |
| 4347 | Produkt-/Erzeugnisnummer, Qualifier | M an..3 | M an..3 | **5 Produktidentifikation** |
| C212 | Waren-/Leistungsnummer, Identifikation | M | M | *Produktidentifikation der Überführungszeitreihe* |
| 7140 | Produkt-/Leistungsnummer | C an..35 | R an..35 | Produktidentifikation der Überführungszeitreihe |
| 7143 | Art der Produkt-/ Leistungsnummer, Code | C an..3 | R an..3 | **Z08 Medium** |

**Bemerkung:**
Dieses Segment wird benutzt, um die Produktidentifikation beim Austausch von Daten zu Energiemengen innerhalb der deutschen Energiewirtschaft zu gewährleisten.
Diese Identifikation, die Beschreibung und die strukturelle Zuordnung der Werte erfolgt durch Produktidentifikatoren.

**Beispiel:**
```
PIA+5+AUA:Z08'
```

Bez = Objekt-Bezeichner
Nr = Laufende Segmentnummer im Guide
MaxWdh = Maximale Wiederholung der Segmente/Gruppen
Zähler = Nummer der Segmente/Gruppen im Standard

St = Status
EDIFACT: M=Muss/Mandatory, C=Conditional
Anwendung: R=Erforderlich/Required, O=Optional, D=Abhängig von/Dependent, N=Nicht benutzt/Not used

## Segmentlayout

| Zähler | Nr | Bez | Standard St | Standard MaxWdh | BDEW St | BDEW MaxWdh | Ebene | Name |
|---|---|---|---|---|---|---|---|---|
| 0180 | | **SG4** | C | 99999 | D | 99999 | 1 | **Vorgangs-Identifikation** |
| 0410 | | **SG8** | C | 99999 | D | 99999 | 2 | **Produkt-Daten der Überführungszeitreihe** |
| 0450 | | **SG9** | C | 99 | D | 1 | 3 | **Energiemenge** |
| 0460 | 350 | **QTY** | M | 1 | M | 1 | 3 | **Energiemenge** |

| | | Standard | BDEW | |
|---|---|---|---|---|
| Bez | Name | St Format | St Format | Anwendung / Bemerkung |
| QTY | | | | |
| C186 | Mengenangaben | M | M | |
| 6063 | Menge, Qualifier | M an..3 | M an..3 | **79 Energiemenge summiert (Summenwert, Bilanzsumme)** |
| 6060 | Menge | M an..35 | M n..35 | Mengenangabe |
| 6411 | Maßeinheit, Code | C an..8 | R an..3 | **KWH Kilowattstunde** |

**Bemerkung:**
Dieses Segment wird verwendet um in der Clearingliste DZR/BAS die entstandene Energiemenge im Betrachtungsmonat vom DTM+157 der einzelnen Zeitreihe zu übermitteln.

Hinweis:
DE6060:
Der Wert darf nicht negativ sein.

**Beispiel:**
```
QTY+79:6517:KWH'
```

Bez = Objekt-Bezeichner
Nr = Laufende Segmentnummer im Guide
MaxWdh = Maximale Wiederholung der Segmente/Gruppen
Zähler = Nummer der Segmente/Gruppen im Standard

St = Status
EDIFACT: M=Muss/Mandatory, C=Conditional
Anwendung: R=Erforderlich/Required, O=Optional, D=Abhängig von/Dependent, N=Nicht benutzt/Not used

## Segmentlayout

| Zähler | Nr | Bez | Standard St | Standard MaxWdh | BDEW St | BDEW MaxWdh | Ebene | Name |
|---|---|---|---|---|---|---|---|---|
| 0180 | | **SG4** | C | 99999 | D | 99999 | 1 | **Vorgangs-Identifikation** |
| 0410 | | **SG8** | C | 99999 | D | 99999 | 2 | **Produkt-Daten der Überführungszeitreihe** |
| 0450 | | **SG9** | C | 99 | D | 1 | 3 | **Energiemenge** |
| 0470 | 351 | **DTM** | C | 9 | R | 1 | 4 | **Beginn Messperiode** |

| Bez | Name | Standard St Format | BDEW St Format | Anwendung / Bemerkung |
|---|---|---|---|---|
| DTM | | | | |
| C507 | Datum/Uhrzeit/Zeitspanne | M | M | |
| 2005 | Datums- oder Uhrzeit- oder Zeitspannen-Funktion, Qualifier | M an..3 | M an..3 | **163 Verarbeitung, Beginndatum/-zeit** |
| 2380 | Datum oder Uhrzeit oder Zeitspanne, Wert | C an..35 | R n..35 | |
| 2379 | Datums- oder Uhrzeit- oder Zeitspannen-Format, Code | C an..3 | R an..3 | **203 CCYYMMDDHHMM** |

**Bemerkung:**
Dieses Segment wird verwendet um in der Clearingliste DZR/BAS das Beginndatum der entstandenen Energiemenge im Betrachtungsmonat vom DTM+157 der einzelnen Zeitreihe zu übermitteln.

**Beispiel:**
```
DTM+163:201301010000:203'
```

Bez = Objekt-Bezeichner
Nr = Laufende Segmentnummer im Guide
MaxWdh = Maximale Wiederholung der Segmente/Gruppen
Zähler = Nummer der Segmente/Gruppen im Standard

St = Status
EDIFACT: M=Muss/Mandatory, C=Conditional
Anwendung: R=Erforderlich/Required, O=Optional, D=Abhängig von/Dependent, N=Nicht benutzt/Not used

## Segmentlayout

| Zähler | Nr | Bez | Standard St | Standard MaxWdh | BDEW St | BDEW MaxWdh | Ebene | Name |
|---|---|---|---|---|---|---|---|---|
| 0180 | | **SG4** | C | 99999 | D | 99999 | 1 | **Vorgangs-Identifikation** |
| 0410 | | **SG8** | C | 99999 | D | 99999 | 2 | **Produkt-Daten der Überführungszeitreihe** |
| 0450 | | **SG9** | C | 99 | D | 1 | 3 | **Energiemenge** |
| 0470 | 352 | **DTM** | C | 9 | R | 1 | 4 | **Ende Messperiode** |

| Bez | Name | Standard St Format | BDEW St Format | Anwendung / Bemerkung |
|---|---|---|---|---|
| DTM | | | | |
| C507 | Datum/Uhrzeit/Zeitspanne | M | M | |
| 2005 | Datums- oder Uhrzeit- oder Zeitspannen-Funktion, Qualifier | M an..3 | M an..3 | **164 Verarbeitung, Endedatum/-zeit** |
| 2380 | Datum oder Uhrzeit oder Zeitspanne, Wert | C an..35 | R n..35 | |
| 2379 | Datums- oder Uhrzeit- oder Zeitspannen-Format, Code | C an..3 | R an..3 | **203 CCYYMMDDHHMM** |

**Bemerkung:**
Dieses Segment wird verwendet um in der Clearingliste DZR/BAS das Endedatum der entstandenen Energiemenge im Betrachtungsmonat vom DTM+157 der einzelnen Zeitreihe zu übermitteln.

**Beispiel:**
```
DTM+164:201302010000:203'
```

Bez = Objekt-Bezeichner
Nr = Laufende Segmentnummer im Guide
MaxWdh = Maximale Wiederholung der Segmente/Gruppen
Zähler = Nummer der Segmente/Gruppen im Standard

St = Status
EDIFACT: M=Muss/Mandatory, C=Conditional
Anwendung: R=Erforderlich/Required, O=Optional, D=Abhängig von/Dependent, N=Nicht benutzt/Not used

## Segmentlayout

| Zähler | Nr | Bez | Standard St | Standard MaxWdh | BDEW St | BDEW MaxWdh | Ebene | Name |
|---|---|---|---|---|---|---|---|---|
| 0180 | | **SG4** | C | 99999 | D | 99999 | 1 | **Vorgangs-Identifikation** |
| 0410 | | **SG8** | C | 99999 | D | 1 | 2 | **Daten der Deklarationsliste** |
| 0420 | 353 | **SEQ** | M | 1 | M | 1 | 2 | **Daten der Deklarationsliste** |

| Bez | Name | Standard St | Standard Format | BDEW St | BDEW Format | Anwendung / Bemerkung |
|---|---|---|---|---|---|---|
| SEQ | | | | | | |
| 1229 | Handlung, Code | C | an..3 | R | an..3 | **Z26 Daten der Deklarationsliste** |

**Bemerkung:**
Dieses Segment wird benutzt, um die Segmentgruppe einzuleiten. Das Segment dient dazu die nachfolgenden Daten der Deklarationsliste zuzuordnen.

**Beispiel:**
```
SEQ+Z26'
```

Bez = Objekt-Bezeichner
Nr = Laufende Segmentnummer im Guide
MaxWdh = Maximale Wiederholung der Segmente/Gruppen
Zähler = Nummer der Segmente/Gruppen im Standard

St = Status
EDIFACT: M=Muss/Mandatory, C=Conditional
Anwendung: R=Erforderlich/Required, O=Optional,
D=Abhängig von/Dependent, N=Nicht benutzt/Not used

## Segmentlayout

| Zähler | Nr | Bez | Standard St | Standard MaxWdh | BDEW St | BDEW MaxWdh | Ebene | Name |
|---|---|---|---|---|---|---|---|---|
| 0180 | | **SG4** | C | 99999 | D | 99999 | 1 | **Vorgangs-Identifikation** |
| 0410 | | **SG8** | C | 99999 | D | 1 | 2 | **Daten der Deklarationsliste** |
| 0500 | | **SG10** | C | 99 | R | 1 | 3 | **Bilanzkreis** |
| 0510 | 354 | **CCI** | M | 1 | M | 1 | 3 | **Bilanzkreis** |

| | | Standard | | BDEW | | |
|---|---|---|---|---|---|---|
| Bez | Name | St | Format | St | Format | Anwendung / Bemerkung |
| CCI | | | | | | |
| 7059 | Klassentyp, Code | C | an..3 | R | an..3 | **Z19 Bilanzkreis** |
| C502 | Einzelheiten zu Maßangaben | C | | N | | |
| 6313 | Gemessene Dimension, Code | C | an..3 | N | | Nicht benutzt |
| C240 | Merkmalsbeschreibung | C | | R | | |
| 7037 | Merkmal, Code | M | an..17 | R | an..17 | Bilanzkreis |

**Bemerkung:**
Dieses Segment wird zur Angabe des Bilanzkreises benutzt. Hier muss bei Gas der vom MGV mitgeteilte Code (Vorgabe der Bilanzkreisbezeichnung erfolgt nach Maßgaben des DVGW) verwendet werden.

**Beispiel:**
```
CCI+Z19++NCHB999123220000'
```

Bez = Objekt-Bezeichner
Nr = Laufende Segmentnummer im Guide
MaxWdh = Maximale Wiederholung der Segmente/Gruppen
Zähler = Nummer der Segmente/Gruppen im Standard

St = Status
EDIFACT: M=Muss/Mandatory, C=Conditional
Anwendung: R=Erforderlich/Required, O=Optional,
D=Abhängig von/Dependent, N=Nicht benutzt/Not used

## Segmentlayout

| Zähler | Nr | Bez | Standard St | Standard MaxWdh | BDEW St | BDEW MaxWdh | Ebene | Name |
|---|---|---|---|---|---|---|---|---|
| 0180 | | **SG4** | C | 99999 | D | 99999 | 1 | **Vorgangs-Identifikation** |
| 0410 | | **SG8** | C | 99999 | D | 1 | 2 | **Daten der Deklarationsliste** |
| 0500 | | **SG10** | C | 99 | R | 1 | 3 | **Fallgruppenzuordnung** |
| 0510 | 355 | **CCI** | M | 1 | M | 1 | 3 | **Fallgruppenzuordnung** |

| Bez | Name | Standard St | Standard Format | BDEW St | BDEW Format | Anwendung / Bemerkung |
|---|---|---|---|---|---|---|
| CCI | | | | | | |
| 7059 | Klassentyp, Code | C | an..3 | N | | Nicht benutzt |
| C502 | Einzelheiten zu Maßangaben | C | | N | | |
| 6313 | Gemessene Dimension, Code | C | an..3 | N | | Nicht benutzt |
| C240 | Merkmalsbeschreibung | C | | R | | |
| 7037 | Merkmal, Code | M | an..17 | M | an..3 | **Z17 Fallgruppenzuordnung nach GABi Gas** |
| 1131 | Codeliste, Code | C | an..17 | R | an..17 | Fallgruppenzuordnung<br>**GABi-RLMmT RLM-Kunde in Tagesregime - Exit**<br>**GABi-RLMoT RLM-Kunde im Stundenregime - Exit**<br>**GABi-SLPana SLP-Kunden analytisches Verfahren - Exit**<br>**GABi-SLPsyn SLP-Kunden synthetisches Verfahren - Exit** |

**Bemerkung:**
Dieses Segment dient zur Identifizierung der Fallgruppenzuordnung einer Marktlokation in der Sparte Gas.

**Beispiel:**
```
CCI+++Z17:GABi-SLPana'
```

Bez = Objekt-Bezeichner
Nr = Laufende Segmentnummer im Guide
MaxWdh = Maximale Wiederholung der Segmente/Gruppen
Zähler = Nummer der Segmente/Gruppen im Standard

St = Status
EDIFACT: M=Muss/Mandatory, C=Conditional
Anwendung: R=Erforderlich/Required, O=Optional,
D=Abhängig von/Dependent, N=Nicht benutzt/Not used

## Segmentlayout

| Zähler | Nr | Bez | Standard St | Standard MaxWdh | BDEW St | BDEW MaxWdh | Ebene | Name |
|---|---|---|---|---|---|---|---|---|
| 0180 | | **SG4** | C | 99999 | D | 99999 | 1 | **Vorgangs-Identifikation** |
| 0570 | | **SG12** | C | 99 | D | 99 | 2 | **Kunde des Lieferanten** |
| 0580 | 356 | **NAD** | M | 1 | M | 1 | 2 | **Kunde des Lieferanten** |

| Bez | Name | Standard St | Standard Format | BDEW St | BDEW Format | Anwendung / Bemerkung |
|---|---|---|---|---|---|---|
| NAD | | | | | | |
| 3035 | Beteiligter, Qualifier | M | an..3 | M | an..3 | **Z09 Kunde des LF** |
| C082 | Identifikation des Beteiligten | C | | N | | |
| 3039 | Beteiligter, Identifikation | M | an..35 | N | | Nicht benutzt |
| C058 | Name und Anschrift | C | | N | | |
| 3124 | Zeile für Name und Anschrift | M | an..35 | N | | Nicht benutzt |
| C080 | Name des Beteiligten | C | | R | | |
| 3036 | Beteiligter | M | an..70 | M | an..70 | Name |
| 3036 | Beteiligter | C | an..70 | D | an..70 | |
| 3036 | Beteiligter | C | an..70 | D | an..70 | |
| 3036 | Beteiligter | C | an..70 | D | an..70 | |
| 3036 | Beteiligter | C | an..70 | D | an..70 | |
| 3045 | Format für den Namen des Beteiligten, Code | C | an..3 | R | an..3 | **Z01 Struktur von Personennamen**<br>**Z02 Struktur der Firmenbezeichnung** |

**Bemerkung:**
In diesem Segment wird der Name des Kunden des LF übertragen. Ggf. sind weitere Namensbestandteile / Identifizierungsmerkmale in der C080 enthalten.

Weitere Informationen zur Anwendung der Datenelementgruppe C080 sind aus den Allgemeinen Festlegungen zur entnehmen.

**Beispiel:**
```
NAD+Z09+++Firma AG:Musterfirma:::Z02'
```

Bez = Objekt-Bezeichner
Nr = Laufende Segmentnummer im Guide
MaxWdh = Maximale Wiederholung der Segmente/Gruppen
Zähler = Nummer der Segmente/Gruppen im Standard

St = Status
EDIFACT: M=Muss/Mandatory, C=Conditional
Anwendung: R=Erforderlich/Required, O=Optional, D=Abhängig von/Dependent, N=Nicht benutzt/Not used

## Segmentlayout

| Zähler | Nr | Bez | Standard St | Standard MaxWdh | BDEW St | BDEW MaxWdh | Ebene | Name |
|---|---|---|---|---|---|---|---|---|
| 0180 | | **SG4** | C | 99999 | D | 99999 | 1 | **Vorgangs-Identifikation** |
| 0570 | | **SG12** | C | 99 | D | 99 | 2 | **Kunde des Lieferanten** |
| 0590 | 357 | **RFF** | C | 9 | D | 1 | 3 | **Kundennummer beim Lieferanten** |

| Bez | Name | Standard St | Standard Format | BDEW St | BDEW Format | Anwendung / Bemerkung |
|---|---|---|---|---|---|---|
| RFF | | | | | | |
| C506 | Referenz | M | | M | | |
| 1153 | Referenz, Qualifier | M | an..3 | M | an..3 | **AVC Kundennummer beim Lieferanten** |
| 1154 | Referenz, Identifikation | C | an..70 | R | an..70 | Kundennummer beim LF |

**Bemerkung:**
Dieses Segment dient zur Angabe von Referenzen für Rückmeldungen und Anfragen, die sich auf das vorangegangene NAD-Segment beziehen, z. B. die Nummer des Kunden beim meldenden LF.

**Beispiel:**
```
RFF+AVC:KD_NB_09881'
```

Bez = Objekt-Bezeichner
Nr = Laufende Segmentnummer im Guide
MaxWdh = Maximale Wiederholung der Segmente/Gruppen
Zähler = Nummer der Segmente/Gruppen im Standard

St = Status
EDIFACT: M=Muss/Mandatory, C=Conditional
Anwendung: R=Erforderlich/Required, O=Optional,
D=Abhängig von/Dependent, N=Nicht benutzt/Not used

## Segmentlayout

| Zähler | Nr | Bez | Standard St | Standard MaxWdh | BDEW St | BDEW MaxWdh | Ebene | Name |
|---|---|---|---|---|---|---|---|---|
| 0180 | | **SG4** | C | 99999 | D | 99999 | 1 | **Vorgangs-Identifikation** |
| 0570 | | **SG12** | C | 99 | D | 99 | 2 | **Kunde des Lieferanten** |
| 0590 | 358 | **RFF** | C | 9 | D | 1 | 3 | **Kundennummer beim Altlieferant** |

| Bez | Name | Standard St | Standard Format | BDEW St | BDEW Format | Anwendung / Bemerkung |
|---|---|---|---|---|---|---|
| RFF | | | | | | |
| C506 | Referenz | M | | M | | |
| 1153 | Referenz, Qualifier | M | an..3 | M | an..3 | **Z01 Kundennummer beim Altlieferanten** |
| 1154 | Referenz, Identifikation | C | an..70 | R | an..70 | Kundennummer beim LFA |

**Bemerkung:**
Dieses Segment dient zur Angabe von Referenzen, die sich auf das vorangegangene NAD-Segment beziehen. Hier steht die Kundennummer des Kunden bei dem LFA.

**Beispiel:**
```
RFF+Z01:KD_NB_09881'
```

Bez = Objekt-Bezeichner
Nr = Laufende Segmentnummer im Guide
MaxWdh = Maximale Wiederholung der Segmente/Gruppen
Zähler = Nummer der Segmente/Gruppen im Standard

St = Status
EDIFACT: M=Muss/Mandatory, C=Conditional
Anwendung: R=Erforderlich/Required, O=Optional,
D=Abhängig von/Dependent, N=Nicht benutzt/Not used

## Segmentlayout

| Zähler | Nr | Bez | Standard St | Standard MaxWdh | BDEW St | BDEW MaxWdh | Ebene | Name |
|---|---|---|---|---|---|---|---|---|
| 0180 | | **SG4** | C | 99999 | D | 99999 | 1 | **Vorgangs-Identifikation** |
| 0570 | | **SG12** | C | 99 | D | 99 | 2 | **Kunde des Lieferanten** |
| 0590 | 359 | **RFF** | C | 9 | D | 1 | 3 | **Referenz auf die ID der Marktlokation** |

| Bez | Name | Standard St | Standard Format | BDEW St | BDEW Format | Anwendung / Bemerkung |
|---|---|---|---|---|---|---|
| RFF | | | | | | |
| C506 | Referenz | M | | M | | |
| 1153 | Referenz, Qualifier | M | an..3 | M | an..3 | **Z18 Marktlokation** |
| 1154 | Referenz, Identifikation | C | an..70 | R | an..70 | ID der Marktlokation |

**Bemerkung:**
Zur Referenzierung auf eine ID einer Marktlokation vom SG5 LOC+172 "Meldepunkt".

**Beispiel:**
```
RFF+Z18:57685676748'
```

Bez = Objekt-Bezeichner
Nr = Laufende Segmentnummer im Guide
MaxWdh = Maximale Wiederholung der Segmente/Gruppen
Zähler = Nummer der Segmente/Gruppen im Standard

St = Status
EDIFACT: M=Muss/Mandatory, C=Conditional
Anwendung: R=Erforderlich/Required, O=Optional,
D=Abhängig von/Dependent, N=Nicht benutzt/Not used

## Segmentlayout

| Zähler | Nr | Bez | Standard St | Standard MaxWdh | BDEW St | BDEW MaxWdh | Ebene | Name |
|---|---|---|---|---|---|---|---|---|
| 0180 | | **SG4** | C | 99999 | D | 99999 | 1 | **Vorgangs-Identifikation** |
| 0570 | | **SG12** | C | 99 | D | 99 | 2 | **Korrespondenzanschrift des Kunden des Lieferanten** |
| 0580 | 360 | **NAD** | M | 1 | M | 1 | 2 | **Korrespondenzanschrift des Kunden des Lieferanten** |

| Bez | Name | Standard St | Standard Format | BDEW St | BDEW Format | Anwendung / Bemerkung |
|---|---|---|---|---|---|---|
| NAD | | | | | | |
| 3035 | Beteiligter, Qualifier | M | an..3 | M | an..3 | **Z04 Korrespondenzanschrift des Kunden des LF** |
| C082 | Identifikation des Beteiligten | C | | N | | |
| 3039 | Beteiligter, Identifikation | M | an..35 | N | | Nicht benutzt |
| C058 | Name und Anschrift | C | | N | | |
| 3124 | Zeile für Name und Anschrift | M | an..35 | N | | Nicht benutzt |
| C080 | Name des Beteiligten | C | | R | | |
| 3036 | Beteiligter | M | an..70 | M | an..70 | Name |
| 3036 | Beteiligter | C | an..70 | D | an..70 | |
| 3036 | Beteiligter | C | an..70 | D | an..70 | |
| 3036 | Beteiligter | C | an..70 | D | an..70 | |
| 3036 | Beteiligter | C | an..70 | D | an..70 | |
| 3045 | Format für den Namen des Beteiligten, Code | C | an..3 | R | an..3 | **Z01 Struktur von Personennamen**<br>**Z02 Struktur der Firmenbezeichnung** |
| C059 | Straße | C | | R | | *Korrespondenzanschrift des Endverbrauchers/Kunden* |
| 3042 | Straße und Hausnummer oder Postfach | M | an..35 | M | an..35 | |
| 3042 | Straße und Hausnummer oder Postfach | C | an..35 | D | an..35 | |
| 3042 | Straße und Hausnummer oder Postfach | C | an..35 | D | an..35 | |
| 3042 | Straße und Hausnummer oder Postfach | C | an..35 | D | an..35 | |
| 3164 | Ort | C | an..35 | R | an..35 | *Ortsname, Klartext* |
| C819 | Land-Untereinheit, Einzelheiten | C | | N | | |
| 3229 | Land-Untereinheit, Nummer | C | an..9 | N | | Nicht benutzt |
| 3251 | Postleitzahl, Code | C | an..17 | D | an..17 | Postleitzahl |
| 3207 | Ländername, Code | C | an..3 | R | an..3 | *ISO 3166-1 = Alpha-2-Code* |

**Bemerkung:**
In diesem Segment wird die Korrespondenzanschrift des Endverbrauchers/Kunden übertragen. Falls ein gesetzlicher Vertreter und/ oder Bevollmächtigter eingesetzt ist, der dann auch in den zusätzlichen Namensangaben genannt ist, kann hier dessen Korrespondenzanschrift angegeben werden. Hierdurch ist gewährleistet, dass die Information über die Korrespondenzanschrift des Kunden bzw. des gesetzlichen Vertreters und/oder Bevollmächtigten übermittelt werden kann, da diese nicht mit der Marktlokationsadresse übereinstimmen muss.

Weiterführende Informationen zur Anwendung der Datenelementgruppen C059 sind aus den Allgemeinen Festlegungen zu entnehmen.

**Beispiel:**
```
NAD+Z04+++Fank Müller:::::Z01+Wohnstrasse::25:Musterortsteil+Musterstadt++55555+DE'
```

Bez = Objekt-Bezeichner
Nr = Laufende Segmentnummer im Guide
MaxWdh = Maximale Wiederholung der Segmente/Gruppen
Zähler = Nummer der Segmente/Gruppen im Standard

St = Status
EDIFACT: M=Muss/Mandatory, C=Conditional
Anwendung: R=Erforderlich/Required, O=Optional, D=Abhängig von/Dependent, N=Nicht benutzt/Not used

## Segmentlayout

| Zähler | Nr | Bez | Standard St | Standard MaxWdh | BDEW St | BDEW MaxWdh | Ebene | Name |
|---|---|---|---|---|---|---|---|---|
| 0180 | | **SG4** | C | 99999 | D | 99999 | 1 | **Vorgangs-Identifikation** |
| 0570 | | **SG12** | C | 99 | D | 99 | 2 | **Korrespondenzanschrift des Kunden des Lieferanten** |
| 0590 | 361 | **RFF** | C | 9 | D | 1 | 3 | **Referenz auf die ID der Marktlokation** |

| Bez | Name | Standard St | Standard Format | BDEW St | BDEW Format | Anwendung / Bemerkung |
|---|---|---|---|---|---|---|
| RFF | | | | | | |
| C506 | Referenz | M | | M | | |
| 1153 | Referenz, Qualifier | M | an..3 | M | an..3 | **Z18 Marktlokation** |
| 1154 | Referenz, Identifikation | C | an..70 | R | an..70 | ID der Marktlokation |

**Bemerkung:**
Zur Referenzierung auf eine ID einer Marktlokation vom SG5 LOC+172 "Meldepunkt".

**Beispiel:**
```
RFF+Z18:57685676748'
```

Bez = Objekt-Bezeichner
Nr = Laufende Segmentnummer im Guide
MaxWdh = Maximale Wiederholung der Segmente/Gruppen
Zähler = Nummer der Segmente/Gruppen im Standard

St = Status
EDIFACT: M=Muss/Mandatory, C=Conditional
Anwendung: R=Erforderlich/Required, O=Optional,
D=Abhängig von/Dependent, N=Nicht benutzt/Not used

## Segmentlayout

| Zähler | Nr | Bez | Standard St | Standard MaxWdh | BDEW St | BDEW MaxWdh | Ebene | Name |
|---|---|---|---|---|---|---|---|---|
| 0180 | | **SG4** | C | 99999 | D | 99999 | 1 | **Vorgangs-Identifikation** |
| 0570 | | **SG12** | C | 99 | D | 1 | 2 | **Kunde des Messstellenbetreibers** |
| 0580 | 362 | **NAD** | M | 1 | M | 1 | 2 | **Kunde des Messstellenbetreibers** |

| Bez | Name | Standard St | Standard Format | BDEW St | BDEW Format | Anwendung / Bemerkung |
|---|---|---|---|---|---|---|
| NAD | | | | | | |
| 3035 | Beteiligter, Qualifier | M | an..3 | M | an..3 | **Z07 Kunde des MSB** |
| C082 | Identifikation des Beteiligten | C | | N | | |
| 3039 | Beteiligter, Identifikation | M | an..35 | N | | Nicht benutzt |
| C058 | Name und Anschrift | C | | N | | |
| 3124 | Zeile für Name und Anschrift | M | an..35 | N | | Nicht benutzt |
| C080 | Name des Beteiligten | C | | R | | |
| 3036 | Beteiligter | M | an..70 | M | an..70 | Name |
| 3036 | Beteiligter | C | an..70 | D | an..70 | |
| 3036 | Beteiligter | C | an..70 | D | an..70 | |
| 3036 | Beteiligter | C | an..70 | D | an..70 | |
| 3036 | Beteiligter | C | an..70 | D | an..70 | |
| 3045 | Format für den Namen des Beteiligten, Code | C | an..3 | R | an..3 | **Z01 Struktur von Personennamen**<br>**Z02 Struktur der Firmenbezeichnung** |

**Bemerkung:**
In diesem Segment wird der Name des Kunden des MSB übertragen. Ggf. sind weitere Namensbestandteile / Identifizierungsmerkmale in der C080 enthalten.

Es werden immer nur die Daten des Kunden für die prozessual behandelte Messlokation ausgetauscht.

Weitere Informationen zur Anwendung der Datenelementgruppe C080 sind aus den Allgemeinen Festlegungen zur entnehmen.

**Beispiel:**
```
NAD+Z07+++Firma AG:Musterfirma:::Z02'
```

Bez = Objekt-Bezeichner
Nr = Laufende Segmentnummer im Guide
MaxWdh = Maximale Wiederholung der Segmente/Gruppen
Zähler = Nummer der Segmente/Gruppen im Standard

St = Status
EDIFACT: M=Muss/Mandatory, C=Conditional
Anwendung: R=Erforderlich/Required, O=Optional, D=Abhängig von/Dependent, N=Nicht benutzt/Not used

## Segmentlayout

| Zähler | Nr | Bez | Standard St | Standard MaxWdh | BDEW St | BDEW MaxWdh | Ebene | Name |
|---|---|---|---|---|---|---|---|---|
| 0180 | | **SG4** | C | 99999 | D | 99999 | 1 | **Vorgangs-Identifikation** |
| 0570 | | **SG12** | C | 99 | D | 1 | 2 | **Kunde des Messstellenbetreibers** |
| 0590 | 363 | **RFF** | C | 9 | D | 1 | 3 | **Referenz auf die ID der Messlokation** |

| Bez | Name | Standard St | Standard Format | BDEW St | BDEW Format | Anwendung / Bemerkung |
|---|---|---|---|---|---|---|
| RFF | | | | | | |
| C506 | Referenz | M | | M | | |
| 1153 | Referenz, Qualifier | M | an..3 | M | an..3 | **Z19 Messlokation** |
| 1154 | Referenz, Identifikation | C | an..70 | R | an..70 | ID der Messlokation |

**Bemerkung:**
Zur Referenzierung auf eine ID einer Messlokation vom SG5 LOC+172 "Meldepunkt".

**Beispiel:**
```
RFF+Z19:DE00014545768S0000000000000003054'
```

Bez = Objekt-Bezeichner
Nr = Laufende Segmentnummer im Guide
MaxWdh = Maximale Wiederholung der Segmente/Gruppen
Zähler = Nummer der Segmente/Gruppen im Standard

St = Status
EDIFACT: M=Muss/Mandatory, C=Conditional
Anwendung: R=Erforderlich/Required, O=Optional,
D=Abhängig von/Dependent, N=Nicht benutzt/Not used

## Segmentlayout

| Zähler | Nr | Bez | Standard St | Standard MaxWdh | BDEW St | BDEW MaxWdh | Ebene | Name |
|---|---|---|---|---|---|---|---|---|
| 0180 | | **SG4** | C | 99999 | D | 99999 | 1 | **Vorgangs-Identifikation** |
| 0570 | | **SG12** | C | 99 | D | 1 | 2 | **Korrespondenzanschrift des Kunden des Messstellenbetreibers** |
| 0580 | 364 | **NAD** | M | 1 | M | 1 | 2 | **Korrespondenzanschrift des Kunden des Messstellenbetreibers** |

| Bez | Name | Standard St Format | BDEW St Format | Anwendung / Bemerkung |
|---|---|---|---|---|
| NAD | | | | |
| 3035 | Beteiligter, Qualifier | M an..3 | M an..3 | **Z08 Korrespondenzanschrift des Kunden des MSB** |
| C082 | Identifikation des Beteiligten | C | N | |
| 3039 | Beteiligter, Identifikation | M an..35 | N | Nicht benutzt |
| C058 | Name und Anschrift | C | N | |
| 3124 | Zeile für Name und Anschrift | M an..35 | N | Nicht benutzt |
| C080 | Name des Beteiligten | C | R | |
| 3036 | Beteiligter | M an..70 | M an..70 | Name |
| 3036 | Beteiligter | C an..70 | D an..70 | |
| 3036 | Beteiligter | C an..70 | D an..70 | |
| 3036 | Beteiligter | C an..70 | D an..70 | |
| 3036 | Beteiligter | C an..70 | D an..70 | |
| 3045 | Format für den Namen des Beteiligten, Code | C an..3 | R an..3 | **Z01 Struktur von Personennamen**<br>**Z02 Struktur der Firmenbezeichnung** |
| C059 | Straße | C | R | *Korrespondenzanschrift des Endverbrauchers/Kunden* |
| 3042 | Straße und Hausnummer oder Postfach | M an..35 | M an..35 | |
| 3042 | Straße und Hausnummer oder Postfach | C an..35 | D an..35 | |
| 3042 | Straße und Hausnummer oder Postfach | C an..35 | D an..35 | |
| 3042 | Straße und Hausnummer oder Postfach | C an..35 | D an..35 | |
| 3164 | Ort | C an..35 | R an..35 | *Ortsname, Klartext* |
| C819 | Land-Untereinheit, Einzelheiten | C | N | |
| 3229 | Land-Untereinheit, Nummer | C an..9 | N | Nicht benutzt |
| 3251 | Postleitzahl, Code | C an..17 | D an..17 | Postleitzahl |
| 3207 | Ländername, Code | C an..3 | R an..3 | *ISO 3166-1 = Alpha-2-Code* |

**Bemerkung:**
In diesem Segment wird die Korrespondenzanschrift des Kunden des MSB übertragen. Falls ein gesetzlicher Vertreter und/oder Bevollmächtigter eingesetzt ist, der dann auch in den zusätzlichen Namensangaben genannt ist, kann hier dessen Korrespondenzanschrift angegeben werden. Hierdurch ist gewährleistet, dass die Information über die Korrespondenzanschrift des Kunden bzw. des gesetzlichen Vertreters und/oder Bevollmächtigten übermittelt werden kann, da diese nicht mit der Marktlokationsadresse übereinstimmen muss.

Weiterführende Informationen zur Anwendung der Datenelementgruppen C059 sind aus den Allgemeinen Festlegungen zu entnehmen.

**Beispiel:**
```
NAD+Z08+++Fank Müller:::::Z01+Wohnstrasse::25:Musterortsteil+Musterstadt++55555+DE'

NAD+Z04++++Platz der Regulierung und der Bunde:snetzagentur:365A:
Musterortsteil+Musterstadt++55555+DE'
```

Bez = Objekt-Bezeichner
Nr = Laufende Segmentnummer im Guide
MaxWdh = Maximale Wiederholung der Segmente/Gruppen
Zähler = Nummer der Segmente/Gruppen im Standard

St = Status
EDIFACT: M=Muss/Mandatory, C=Conditional
Anwendung: R=Erforderlich/Required, O=Optional, D=Abhängig von/Dependent, N=Nicht benutzt/Not used

## Segmentlayout

| Zähler | Nr | Bez | Standard St | Standard MaxWdh | BDEW St | BDEW MaxWdh | Ebene | Name |
|---|---|---|---|---|---|---|---|---|
| 0180 | | **SG4** | C | 99999 | D | 99999 | 1 | **Vorgangs-Identifikation** |
| 0570 | | **SG12** | C | 99 | D | 1 | 2 | **Netzanschlusseigentümer (oder Hausverwalter)** |
| 0580 | 365 | **NAD** | M | 1 | M | 1 | 2 | **Netzanschlusseigentümer (oder Hausverwalter)** |

| Bez | Name | Standard St | Standard Format | BDEW St | BDEW Format | Anwendung / Bemerkung |
|---|---|---|---|---|---|---|
| NAD | | | | | | |
| 3035 | Beteiligter, Qualifier | M | an..3 | M | an..3 | **EO Netzanschlusseigentümer** |
| C082 | Identifikation des Beteiligten | C | | N | | |
| 3039 | Beteiligter, Identifikation | M | an..35 | N | | Nicht benutzt |
| C058 | Name und Anschrift | C | | N | | |
| 3124 | Zeile für Name und Anschrift | M | an..35 | N | | Nicht benutzt |
| C080 | Name des Beteiligten | C | | R | | *Name, (Vorname) oder Firmenname des Netzanschlusseigentümers* |
| 3036 | Beteiligter | M | an..70 | M | an..70 | Name |
| 3036 | Beteiligter | C | an..70 | D | an..70 | |
| 3036 | Beteiligter | C | an..70 | D | an..70 | |
| 3036 | Beteiligter | C | an..70 | D | an..70 | |
| 3036 | Beteiligter | C | an..70 | D | an..70 | |
| 3045 | Format für den Namen des Beteiligten, Code | C | an..3 | R | an..3 | **Z01 Struktur von Personennamen**<br>**Z02 Struktur der Firmenbezeichnung** |
| C059 | Straße | C | | R | | *Anschrift des Netzanschlusseigentümers* |
| 3042 | Straße und Hausnummer oder Postfach | M | an..35 | M | an..35 | |
| 3042 | Straße und Hausnummer oder Postfach | C | an..35 | D | an..35 | |
| 3042 | Straße und Hausnummer oder Postfach | C | an..35 | D | an..35 | |
| 3042 | Straße und Hausnummer oder Postfach | C | an..35 | D | an..35 | |
| 3164 | Ort | C | an..35 | R | an..35 | *Ortsname, Klartext* |
| C819 | Land-Untereinheit, Einzelheiten | C | | N | | |
| 3229 | Land-Untereinheit, Nummer | C | an..9 | N | | Nicht benutzt |
| 3251 | Postleitzahl, Code | C | an..17 | D | an..17 | Postleitzahl |
| 3207 | Ländername, Code | C | an..3 | R | an..3 | *ISO 3166-1 = Alpha-2-Code* |

**Bemerkung:**
Dieses Segment wird zur Identifikation des Netzanschlusseigentümers (oder Hausverwalters) genutzt.

Weitere Informationen zur Anwendung der Datenelementgruppe C080 und C059 sind aus den Allgemeinen Festlegungen zu entnehmen.

**Beispiel:**
```
NAD+EO+++Huber:Karlheinz:::Dr.:Z01+Teststraße::815b:X+Entenhausen++10010+DE'
```

Bez = Objekt-Bezeichner
Nr = Laufende Segmentnummer im Guide
MaxWdh = Maximale Wiederholung der Segmente/Gruppen
Zähler = Nummer der Segmente/Gruppen im Standard

St = Status
EDIFACT: M=Muss/Mandatory, C=Conditional
Anwendung: R=Erforderlich/Required, O=Optional, D=Abhängig von/Dependent, N=Nicht benutzt/Not used

## Segmentlayout

| Zähler | Nr | Bez | Standard St | Standard MaxWdh | BDEW St | BDEW MaxWdh | Ebene | Name |
|---|---|---|---|---|---|---|---|---|
| 0180 | | **SG4** | C | 99999 | D | 99999 | 1 | **Vorgangs-Identifikation** |
| 0570 | | **SG12** | C | 99 | D | 99 | 2 | **Beteiligter Marktpartner MP-ID** |
| 0580 | 366 | **NAD** | M | 1 | M | 1 | 2 | **Beteiligter Marktpartner MP-ID** |

| Bez | Name | Standard St Format | BDEW St Format | Anwendung / Bemerkung |
|---|---|---|---|---|
| NAD | | | | |
| 3035 | Beteiligter, Qualifier | M an..3 | M an..3 | **VY andere zugehörige Partei** |
| C082 | Identifikation des Beteiligten | C | R | |
| 3039 | Beteiligter, Identifikation | M an..35 | M an..35 | MP-ID |
| 1131 | Codeliste, Code | C an..17 | N | Nicht benutzt |
| 3055 | Verantwortliche Stelle für die Codepflege, Code | C an..3 | R an..3 | **9 GS1**<br>**293 DE, BDEW (Bundesverband der Energie- und Wasserwirtschaft e.V.)**<br>**332 DE, DVGW Service & Consult GmbH** |

**Bemerkung:**
Dieses Segment wird zur Identifikation des beteiligten Marktpartners genutzt.

**Beispiel:**
```
NAD+VY+1234567890128::9'
```

Bez = Objekt-Bezeichner
Nr = Laufende Segmentnummer im Guide
MaxWdh = Maximale Wiederholung der Segmente/Gruppen
Zähler = Nummer der Segmente/Gruppen im Standard

St = Status
EDIFACT: M=Muss/Mandatory, C=Conditional
Anwendung: R=Erforderlich/Required, O=Optional,
D=Abhängig von/Dependent, N=Nicht benutzt/Not used

## Segmentlayout

| Zähler | Nr | Bez | Standard St | Standard MaxWdh | BDEW St | BDEW MaxWdh | Ebene | Name |
|---|---|---|---|---|---|---|---|---|
| 0180 | | **SG4** | C | 99999 | D | 99999 | 1 | **Vorgangs-Identifikation** |
| 0570 | | **SG12** | C | 99 | D | 99 | 2 | **Beteiligter Marktpartner MP-ID** |
| 0590 | 367 | **RFF** | C | 9 | D | 9 | 3 | **Referenz auf die ID einer Marktlokation / Tranche** |

| Bez | Name | Standard St Format | BDEW St Format | Anwendung / Bemerkung |
|---|---|---|---|---|
| RFF | | | | |
| C506 | Referenz | M | M | |
| 1153 | Referenz, Qualifier | M an..3 | M an..3 | **Z18 Marktlokation**<br>**Z20 Tranche** |
| 1154 | Referenz, Identifikation | C an..70 | R an..70 | ID einer Marktlokation / Tranche |

**Bemerkung:**
Zur Referenzierung auf eine ID einer Marktlokation oder Tranche vom SG5 LOC+172 "Meldepunkt"
In den entsprechenden Anwendungsfällen der MPES ist auf die ID der Marktlokation bzw. der Tranche zu referenzieren, die der genannte LF beliefert.

**Beispiel:**
```
RFF+Z18:57685676748'
```

Bez = Objekt-Bezeichner
Nr = Laufende Segmentnummer im Guide
MaxWdh = Maximale Wiederholung der Segmente/Gruppen
Zähler = Nummer der Segmente/Gruppen im Standard

St = Status
EDIFACT: M=Muss/Mandatory, C=Conditional
Anwendung: R=Erforderlich/Required, O=Optional, D=Abhängig von/Dependent, N=Nicht benutzt/Not used

## Segmentlayout

| Zähler | Nr | Bez | Standard St | Standard MaxWdh | BDEW St | BDEW MaxWdh | Ebene | Name |
|---|---|---|---|---|---|---|---|---|
| 0180 | | **SG4** | C | 99999 | D | 99999 | 1 | **Vorgangs-Identifikation** |
| 0570 | | **SG12** | C | 99 | D | 1 | 2 | **Marktlokationsanschrift** |
| 0580 | 368 | **NAD** | M | 1 | M | 1 | 2 | **Marktlokationsanschrift** |

| Bez | Name | Standard St | Standard Format | BDEW St | BDEW Format | Anwendung / Bemerkung |
|---|---|---|---|---|---|---|
| NAD | | | | | | |
| 3035 | Beteiligter, Qualifier | M | an..3 | M | an..3 | **DP Lieferanschrift** |
| C082 | Identifikation des Beteiligten | C | | N | | |
| 3039 | Beteiligter, Identifikation | M | an..35 | N | | Nicht benutzt |
| C058 | Name und Anschrift | C | | D | | |
| 3124 | Zeile für Name und Anschrift | M | an..35 | M | an..35 | Zusatzinformation zur Identifizierung |
| 3124 | Zeile für Name und Anschrift | C | an..35 | D | an..35 | |
| 3124 | Zeile für Name und Anschrift | C | an..35 | D | an..35 | |
| 3124 | Zeile für Name und Anschrift | C | an..35 | D | an..35 | |
| 3124 | Zeile für Name und Anschrift | C | an..35 | D | an..35 | |
| C080 | Name des Beteiligten | C | | N | | |
| 3036 | Beteiligter | M | an..70 | N | | Nicht benutzt |
| C059 | Straße | C | | D | | |
| 3042 | Straße und Hausnummer oder Postfach | M | an..35 | M | an..35 | |
| 3042 | Straße und Hausnummer oder Postfach | C | an..35 | D | an..35 | |
| 3042 | Straße und Hausnummer oder Postfach | C | an..35 | D | an..35 | |
| 3042 | Straße und Hausnummer oder Postfach | C | an..35 | D | an..35 | |
| 3164 | Ort | C | an..35 | R | an..35 | *Ortsname, Klartext* |
| C819 | Land-Untereinheit, Einzelheiten | C | | N | | |
| 3229 | Land-Untereinheit, Nummer | C | an..9 | N | | Nicht benutzt |
| 3251 | Postleitzahl, Code | C | an..17 | R | an..17 | Postleitzahl |
| 3207 | Ländername, Code | C | an..3 | R | an..3 | *ISO 3166-1 = Alpha-2-Code* |

**Bemerkung:**
In diesem Segment wird die Anschrift der Marktlokation übertragen. Eine Marktlokationsadresse ist keine Postfachadresse, somit ist der Wert "Postfach" im ersten DE3042, entgegen der Beschreibung in den Allgemeinen Festlegungen, nicht erlaubt.

Weiterführende Informationen zur Anwendung der Datenelementgruppen C058 und C059 sind aus den Allgemeinen Festlegungen zu entnehmen.

**Beispiel:**

```
NAD+DP++Die Marktlokation befindet sich i:m Hinterhaus im u:nteren K:eller recht:s++Eichelbergstr.
::36:Musterortsteil+Musterstadt++55555+DE'

NAD+DP++++Platz der Regulierung und der Bunde:snetzagentur:365A:
Musterortsteil+Musterstadt++55555+DE'
```

Bez = Objekt-Bezeichner
Nr = Laufende Segmentnummer im Guide
MaxWdh = Maximale Wiederholung der Segmente/Gruppen
Zähler = Nummer der Segmente/Gruppen im Standard

St = Status
EDIFACT: M=Muss/Mandatory, C=Conditional
Anwendung: R=Erforderlich/Required, O=Optional,
D=Abhängig von/Dependent, N=Nicht benutzt/Not used

## Segmentlayout

| Zähler | Nr | Bez | Standard St | Standard MaxWdh | BDEW St | BDEW MaxWdh | Ebene | Name |
|---|---|---|---|---|---|---|---|---|
| 0180 | | **SG4** | C | 99999 | D | 99999 | 1 | **Vorgangs-Identifikation** |
| 0570 | | **SG12** | C | 99 | D | 1 | 2 | **Messlokationsadresse** |
| 0580 | 369 | **NAD** | M | 1 | M | 1 | 2 | **Messlokationsadresse** |

| Bez | Name | Standard St | Standard Format | BDEW St | BDEW Format | Anwendung / Bemerkung |
|---|---|---|---|---|---|---|
| NAD | | | | | | |
| 3035 | Beteiligter, Qualifier | M | an..3 | M | an..3 | **Z03 Messlokationsadresse** |
| C082 | Identifikation des Beteiligten | C | | N | | |
| 3039 | Beteiligter, Identifikation | M | an..35 | N | | Nicht benutzt |
| C058 | Name und Anschrift | C | | D | | |
| 3124 | Zeile für Name und Anschrift | M | an..35 | M | an..35 | Zusatzinformation zur Identifizierung |
| 3124 | Zeile für Name und Anschrift | C | an..35 | D | an..35 | |
| 3124 | Zeile für Name und Anschrift | C | an..35 | D | an..35 | |
| 3124 | Zeile für Name und Anschrift | C | an..35 | D | an..35 | |
| 3124 | Zeile für Name und Anschrift | C | an..35 | D | an..35 | |
| C080 | Name des Beteiligten | C | | N | | |
| 3036 | Beteiligter | M | an..70 | N | | Nicht benutzt |
| C059 | Straße | C | | D | | |
| 3042 | Straße und Hausnummer oder Postfach | M | an..35 | M | an..35 | |
| 3042 | Straße und Hausnummer oder Postfach | C | an..35 | D | an..35 | |
| 3042 | Straße und Hausnummer oder Postfach | C | an..35 | D | an..35 | |
| 3042 | Straße und Hausnummer oder Postfach | C | an..35 | D | an..35 | |
| 3164 | Ort | C | an..35 | R | an..35 | *Ortsname, Klartext* |
| C819 | Land-Untereinheit, Einzelheiten | C | | N | | |
| 3229 | Land-Untereinheit, Nummer | C | an..9 | N | | Nicht benutzt |
| 3251 | Postleitzahl, Code | C | an..17 | R | an..17 | Postleitzahl |
| 3207 | Ländername, Code | C | an..3 | R | an..3 | *ISO 3166-1 = Alpha-2-Code* |

**Bemerkung:**
In diesem Segment wird die Adresse der Messlokation übertragen.

Es wird immer nur die Adresse für die prozessual behandelte Messlokation ausgetauscht.

Eine Messlokationsadresse ist keine Postfachadresse, somit ist der Wert "Postfach" im ersten DE3042, entgegen der Beschreibung in den Allgemeinen Festlegungen, nicht erlaubt.

Weiterführende Informationen zur Anwendung der Datenelementgruppen C058 und C059 sind aus den Allgemeinen Festlegungen zu entnehmen.

**Beispiel:**

```
NAD+Z03++Hinter:hof gan:z am En:de lin:ks++Ferritplatz:X:27a:X+Eisenstadt++54321+DE'

NAD+Z03++++Platz der Regulierung und der Bunde:snetzagentur:365A:
Musterortsteil+Musterstadt++55555+DE'
NAD+Z03++Die Messeinrichtungen befinden sic:h im Keller des Hinterhauses++Eichelbergstr.::36:
Musterortsteil+Musterstadt++55555+DE'
```

Bez = Objekt-Bezeichner
Nr = Laufende Segmentnummer im Guide
MaxWdh = Maximale Wiederholung der Segmente/Gruppen
Zähler = Nummer der Segmente/Gruppen im Standard

St = Status
EDIFACT: M=Muss/Mandatory, C=Conditional
Anwendung: R=Erforderlich/Required, O=Optional, D=Abhängig von/Dependent, N=Nicht benutzt/Not used

## Segmentlayout

| Zähler | Nr | Bez | Standard St | Standard MaxWdh | BDEW St | BDEW MaxWdh | Ebene | Name |
|---|---|---|---|---|---|---|---|---|
| 0180 | | **SG4** | C | 99999 | D | 99999 | 1 | **Vorgangs-Identifikation** |
| 0570 | | **SG12** | C | 99 | D | 1 | 2 | **Messlokationsadresse** |
| 0590 | 370 | **RFF** | C | 9 | D | 1 | 3 | **Referenz auf die ID einer Messlokation** |

| Bez | Name | Standard St Format | BDEW St Format | Anwendung / Bemerkung |
|---|---|---|---|---|
| RFF | | | | |
| C506 | Referenz | M | M | |
| 1153 | Referenz, Qualifier | M an..3 | M an..3 | **Z19 Messlokation** |
| 1154 | Referenz, Identifikation | C an..70 | R an..70 | ID einer Messlokation |

**Bemerkung:**
Dieses Segment dient zur Angabe der Referenz auf die Messlokation des Zählers, für den eine Ablesekarte erstellt werden kann.

**Beispiel:**
```
RFF+Z19:DE00014545768S0000000000000003054'
```

Bez = Objekt-Bezeichner
Nr = Laufende Segmentnummer im Guide
MaxWdh = Maximale Wiederholung der Segmente/Gruppen
Zähler = Nummer der Segmente/Gruppen im Standard

St = Status
EDIFACT: M=Muss/Mandatory, C=Conditional
Anwendung: R=Erforderlich/Required, O=Optional,
D=Abhängig von/Dependent, N=Nicht benutzt/Not used

## Segmentlayout

| Zähler | Nr | Bez | Standard St | Standard MaxWdh | BDEW St | BDEW MaxWdh | Ebene | Name |
|---|---|---|---|---|---|---|---|---|
| 0180 | | **SG4** | C | 99999 | D | 99999 | 1 | **Vorgangs-Identifikation** |
| 0570 | | **SG12** | C | 99 | D | 9 | 2 | **Name und Adresse für die Ablesekarte** |
| 0580 | 371 | **NAD** | M | 1 | M | 1 | 2 | **Name und Adresse für die Ablesekarte** |

| Bez | Name | Standard St | Standard Format | BDEW St | BDEW Format | Anwendung / Bemerkung |
|---|---|---|---|---|---|---|
| NAD | | | | | | |
| 3035 | Beteiligter, Qualifier | M | an..3 | M | an..3 | **Z05 Name und Adresse für die Ablesekarte** |
| C082 | Identifikation des Beteiligten | C | | N | | |
| 3039 | Beteiligter, Identifikation | M | an..35 | N | | Nicht benutzt |
| C058 | Name und Anschrift | C | | N | | |
| 3124 | Zeile für Name und Anschrift | M | an..35 | N | | Nicht benutzt |
| C080 | Name des Beteiligten | C | | R | | *Name für die Ablesekarte* |
| 3036 | Beteiligter | M | an..70 | M | an..70 | Name |
| 3036 | Beteiligter | C | an..70 | D | an..70 | |
| 3036 | Beteiligter | C | an..70 | D | an..70 | |
| 3036 | Beteiligter | C | an..70 | D | an..70 | |
| 3036 | Beteiligter | C | an..70 | D | an..70 | |
| 3045 | Format für den Namen des Beteiligten, Code | C | an..3 | R | an..3 | **Z01 Struktur von Personennamen**<br>**Z02 Struktur der Firmenbezeichnung** |
| C059 | Straße | C | | R | | *Anschrift für die Ablesekarte* |
| 3042 | Straße und Hausnummer oder Postfach | M | an..35 | M | an..35 | |
| 3042 | Straße und Hausnummer oder Postfach | C | an..35 | D | an..35 | |
| 3042 | Straße und Hausnummer oder Postfach | C | an..35 | D | an..35 | |
| 3042 | Straße und Hausnummer oder Postfach | C | an..35 | D | an..35 | |
| 3164 | Ort | C | an..35 | R | an..35 | *Ortsname, Klartext* |
| C819 | Land-Untereinheit, Einzelheiten | C | | N | | |
| 3229 | Land-Untereinheit, Nummer | C | an..9 | N | | Nicht benutzt |
| 3251 | Postleitzahl, Code | C | an..17 | D | an..17 | Postleitzahl |
| 3207 | Ländername, Code | C | an..3 | R | an..3 | *ISO 3166-1 = Alpha-2-Code* |

**Bemerkung:**
In diesem Segment werden der Name und die Anschrift angegeben, an die eine Zählerablesekarte übermittelt werden kann. Diese Zählerablesekarte soll nicht immer an den Kunden selbst (Marktlokationsadresse) oder an die Korrespondenzanschrift des Kunden gesendet werden.
Weitere Informationen zur Anwendung der Datenelementgruppe C080 und C059 sind aus den Allgemeinen Festlegungen zu entnehmen.

**Beispiel:**
```
NAD+Z05+++Gbr. Haak Flanschen KG::z.Hd. Hausmeister:::Z02+Industriestr.::81:Musterorsteil+Ettlinge
n++76275+DE'
```

Bez = Objekt-Bezeichner
Nr = Laufende Segmentnummer im Guide
MaxWdh = Maximale Wiederholung der Segmente/Gruppen
Zähler = Nummer der Segmente/Gruppen im Standard

St = Status
EDIFACT: M=Muss/Mandatory, C=Conditional
Anwendung: R=Erforderlich/Required, O=Optional, D=Abhängig von/Dependent, N=Nicht benutzt/Not used

## Segmentlayout

| Zähler | Nr | Bez | Standard St | Standard MaxWdh | BDEW St | BDEW MaxWdh | Ebene | Name |
|---|---|---|---|---|---|---|---|---|
| 0180 | | **SG4** | C | 99999 | D | 99999 | 1 | **Vorgangs-Identifikation** |
| 0570 | | **SG12** | C | 99 | D | 9 | 2 | **Name und Adresse für die Ablesekarte** |
| 0590 | 372 | **RFF** | C | 9 | D | 9 | 3 | **Referenz auf die ID einer Messlokation** |

| Bez | Name | Standard St Format | BDEW St Format | Anwendung / Bemerkung |
|---|---|---|---|---|
| RFF | | | | |
| C506 | Referenz | M | M | |
| 1153 | Referenz, Qualifier | M an..3 | M an..3 | **Z19 Messlokation** |
| 1154 | Referenz, Identifikation | C an..70 | R an..70 | ID einer Messlokation |

**Bemerkung:**
Dieses Segment dient zur Angabe der Referenz auf die Messlokation des Zählers, für den eine Ablesekarte erstellt werden kann.

**Beispiel:**
```
RFF+Z19:DE00014545768S0000000000000003054'
```

Bez = Objekt-Bezeichner
Nr = Laufende Segmentnummer im Guide
MaxWdh = Maximale Wiederholung der Segmente/Gruppen
Zähler = Nummer der Segmente/Gruppen im Standard

St = Status
EDIFACT: M=Muss/Mandatory, C=Conditional
Anwendung: R=Erforderlich/Required, O=Optional,
D=Abhängig von/Dependent, N=Nicht benutzt/Not used

## Segmentlayout

| Zähler | Nr | Bez | Standard St | Standard MaxWdh | BDEW St | BDEW MaxWdh | Ebene | Name |
|---|---|---|---|---|---|---|---|---|
| 0670 | 373 | **UNT** | M | 1 | M | 1 | 0 | **Nachrichten-Endesegment** |

| Bez | Name | Standard St | Standard Format | BDEW St | BDEW Format | Anwendung / Bemerkung |
|---|---|---|---|---|---|---|
| UNT | | | | | | |
| 0074 | Anzahl der Segmente in einer Nachricht | M | n..6 | M | n..6 | *Hier wird die Gesamtzahl der Segmente einer Nachricht angegeben.* |
| 0062 | Nachrichten-Referenznummer | M | an..14 | M | an..14 | *Die Referenznummer aus dem UNH-Segment muss hier wiederholt werden.* |

**Bemerkung:**
Das UNT-Segment ist ein Muss-Segment in UN/EDIFACT. Es muss immer das letzte Segment in einer Nachricht sein.

**Beispiel:**
```
UNT+354+1'
```

Bez = Objekt-Bezeichner
Nr = Laufende Segmentnummer im Guide
MaxWdh = Maximale Wiederholung der Segmente/Gruppen
Zähler = Nummer der Segmente/Gruppen im Standard

St = Status
EDIFACT: M=Muss/Mandatory, C=Conditional
Anwendung: R=Erforderlich/Required, O=Optional,
D=Abhängig von/Dependent, N=Nicht benutzt/Not used

## Änderungshistorie

| Änd-ID | Ort | Änderungen | | Grund der Anpassung | Status |
|---|---|---|---|---|---|
| | | Bisher | Neu | | |
| 10000 | Gesamtes Dokument | Version Nachrichtenbeschreibung 5.2b | Version Nachrichtenbeschreibung 5.2c | Version aktualisiert. Zusätzlich wurden im gesamten Dokument Schreibfehler, Layout, Beispiele etc. geändert, die keinen Einfluss auf die inhaltliche Aussage haben. | Genehmigt |
| 21140 | SG4 IDE+Z01<br>Status der Antwort<br>STS+E01<br>Datenelement 1131 | Nicht vorhanden:<br>E_0045 EBD Nr. E_0045<br>E_0069 EBD Nr.E_0069 | Vorhanden:<br>E_0045 EBD Nr. E_0045<br>E_0069 EBD Nr.E_0069 | Die Bilanzkreiszuordnungsliste kann, je nach Aggregationsverantwortung beim NB und beim ÜNB angefordert werden.<br>Es gibt je 2 EBD für die Anforderung der Bilanzkreiszuordnungsliste und damit Codelisten für die Antwort:<br><br>- Bei Einzelanforderung, Codelisten bisher enthalten,<br>- Bei Erstabonnierung, diese Codelisten fehlen. | Genehmigt (Fehler 31.03.2021) |
| 21111 | SG4 STS+7 DE9013 | Nicht vorhanden:<br>ZR6 Stammdatensynchronisation Stärkung der Bilanzkreistreue | Vorhanden:<br>ZR6 Stammdatensynchronisation Stärkung der Bilanzkreistreue | Für die Stammdatensynchronisation im Rahmen der Stärkung der Bilanzkreistreue wird ein eigener Transaktionsgrund (ZR6) eingeführt. In der bisherigen Ausprägung kommt es immer wieder dazu, dass allein aufgrund der immer wieder beobachteten, fehlerhaft befüllten Angabe des Stammdatums "Aggregationsverantwortung in MaBiS" keine eindeutigen Prüfungen durchzuführen sind. | Genehmigt |
| 21026 | SG4 STS Status der Antwort<br>DE 1131 | viele Codelisten (EBD) | zusätzliche Codeliste (EBD):<br>G_0035 | Die Codeliste G_0035 aus den EBD fehlt und muss noch aufgenommen werden. | Genehmigt (Fehler 25.02.2021) |
| 20827 | SG4 STS+E01 Status | nicht vorhandener Code: | vorhandener Code: | In der Lesefassung vom 18. | Genehmigt (Fehler 25.02.2021) |

## Änderungshistorie

| Änd-ID | Ort | Änderungen | | Grund der Anpassung | Status |
|---|---|---|---|---|---|
| | | Bisher | Neu | | |
| | der Antwort | G_0038<br>G_0069<br>S_0099<br><br>vorhandener Code:<br>G_0041 | G_0038<br>G_0069<br>S_0099<br><br>nicht vorhandener Code:<br>G_0041 | 12.2020 wurden die genannten Änderungen durchgeführt ohne dass diese in der Änderungshistorie aufgelistet wurden. | |
| 20518 | SG4 STS+E01 Status der Antwort | Nicht vorhandener Code im DE1131:<br><br>E_0401 EBD Nr. E_0401<br><br>Vorhandene Codes im DE1131:<br><br>S_0001 Codeliste Strom Nr. S_0001<br>S_0081 Codeliste Strom Nr. S_0081 | Vorhandener Code im DE1131:<br><br>E_0401 EBD Nr. E_0401<br><br>Nicht vorhandene Codes im DE1131:<br><br>S_0001 Codeliste Strom Nr. S_0001<br>S_0081 Codeliste Strom Nr. S_0081 | Das Entscheidungsbaum-Diagramm zur Prüfung einer Abmeldung NN wird in der Sparte Strom eingeführt und durch den Code E_0401 identifiziert, dieser ersetzt in den Anwendungsfällen 11005 "Bestätigung Abmeldung" und 11006 "Ablehnung Abmeldung" die beiden Codes S_0001 und S_0081. | Genehmigt |
| 20529 | SG4 STS+E01 Status der Antwort | Nicht vorhandener Code im DE1131:<br><br>S_0100 | Vorhandener Code im DE1131:<br><br>S_0100 | Der Code S_0100 wird bereits im Anwendungsfall 11164 verwendet, wurde aber in diesem Segment nicht aufgelistet. Dieser Fehler wurde nun behoben. | Genehmigt (Fehler 18.12.2020) |
| 20530 | SG4 STS+E01 Status der Antwort | Nicht vorhandener Code im DE1131:<br><br>S_0098<br>S_0102 | Vorhandener Code im DE1131:<br><br>S_0098<br>S_0102 | Der neue Code S_0102 wird im Anwendungsfall 11146 benötigt und ersetzt in diesem den Code S_0100.<br><br>Der Code S_0098 wird bereits im Anwendungsfall 11164 verwendet, wurde aber in diesem Segment nicht aufgelistet. Dieser Fehler wurde nun behoben. | Genehmigt (Fehler 18.12.2020) |
| 20524 | SG4 STS+E01 Status der Antwort | Nicht vorhandener Code im DE1131:<br><br>S_0094 | Vorhandener Code im DE1131:<br><br>S_0094 | Der Code S_0094 ist bereits im Dokument "Entscheidungsbaum-Diagramme und Codelisten für die Antwortnachrichten" | Genehmigt (Fehler 18.12.2020) |

## Änderungshistorie

| Änd-ID | Ort | Änderungen | | Grund der Anpassung | Status |
|---|---|---|---|---|---|
| | | Bisher | Neu | | |
| | | | | vorhanden und wird im Anwendungsfall 11167 benötigt. | |
| 20459 | SG4 STS+E01 | Vorhandener Code im DE1131:<br><br>G_0037 | Nicht vorhandener Code im DE1131:<br><br>G_0037 | Im EBD Dokument existiert kein G_0037 | Genehmigt (Fehler 18.12.2020) |
| 20521 | SG4 STS+E01 Status der Antwort | Vorhandener Code im DE1131:<br><br>S_0096 | Nicht vorhandener Code im DE1131:<br><br>S_0096 | Der Code S_0096 wird in keinem Anwendungsfall benutzt und kann wird daher gelöscht. | Genehmigt (Fehler 18.12.2020) |
| 20527 | SG4 STS+E01 Status der Antwort | Nicht vorhandener Code im DE1131:<br>S_0101 | Vorhandener Code im DE1131:<br>S_0101 | Der neue Code S_0101 wird im Anwendungsfall 11181 benötigt und ersetzt in diesem den Code S_0026. | Genehmigt (Fehler 18.12.2020) |
| 21077 | STS+Z35 Status der Antwort des dritten Marktbeteiligten | Nicht vorhanden | Vorhanden | Die einmal codierte Information ist durchgängig mit dem selben Code und somit im selben DE auszutauschen. Dies gilt auch für den Code des Ablehnungsgrunds des dritten Marktbeteiligten. Dies wird durch Einführung dieses STS-Segments ermöglicht und ist im Sinne einer Bereinigung durchzuführen. | Genehmigt |
| 20576 | RFF+Z13 Prüfidentifikator DE1154 | RFF+Z13 der SG4 IDE+Z01 (Liste)<br>11201 Redispatch / LF-AACL<br>11202 Redispatch / Korrekturliste LF-AACL<br><br>RFF+Z13 der SG4 IDE+24 (Vorgang)<br>11197 Redispatch / Aktivierung ZP tägliche AAÜZ<br>11198 Redispatch / Deaktivierung tägliche AAÜZ<br>11199 Redispatch / Aktivierung ZP LF-AASZR<br>11200 Redispatch / Deaktivierung ZP LF-AASZR<br>11203 Redispatch / Aktivierung ZP monatliche AAÜZ<br>11204 Redispatch / Antwort auf Aktivierung ZP<br>11205 Redispatch / Weiterleitung Aktivierung ZP<br>11206 Redispatch / Deaktivierung ZP monatliche AAÜZ<br>11207 Redispatch / Antwort auf Deaktivierung ZP<br>11208 Redispatch / Weiterleitung Deaktivierung | RFF+Z13 der SG4 IDE+Z01 (Liste)<br>11201 Redispatch / LF-AACL<br>11202 Redispatch / Korrekturliste LF-AACL<br><br>RFF+Z13 der SG4 IDE+24 (Vorgang)<br>11197 Redispatch / Aktivierung ZP tägliche AAÜZ<br>11198 Redispatch / Deaktivierung tägliche AAÜZ<br>11199 Redispatch / Aktivierung ZP LF-AASZR<br>11200 Redispatch / Deaktivierung ZP LF-AASZR<br>11203 Redispatch / Aktivierung ZP monatliche AAÜZ<br>11204 Redispatch / Antwort auf Aktivierung ZP<br>11205 Redispatch / Weiterleitung Aktivierung ZP<br>11206 Redispatch / Deaktivierung ZP monatliche AAÜZ<br>11207 Redispatch / Antwort auf Deaktivierung ZP<br>11208 Redispatch / Weiterleitung Deaktivierung | Neu aufgenommen aufgrund Redispatch 2.0 | Genehmigt |

## Änderungshistorie

| Änd-ID | Ort | Änderungen | | Grund der Anpassung | Status |
|---|---|---|---|---|---|
| | | Bisher | Neu | | |
| | | ZP<br>11209 Redispatch / Aktivierung ZP monatliche AAÜZ<br>11210 Redispatch / Antwort auf Aktivierung ZP<br>11211 Redispatch / Weiterleitung Aktivierung ZP<br>11212 Redispatch / Deaktivierung ZP monatliche AAÜZ<br>11213 Redispatch / Antwort auf Deaktivierung ZP<br>11214 Redispatch / Weiterleitung Deaktivierung ZP<br>nicht vorhanden | ZP<br>11209 Redispatch / Aktivierung ZP monatliche AAÜZ<br>11210 Redispatch / Antwort auf Aktivierung ZP<br>11211 Redispatch / Weiterleitung Aktivierung ZP<br>11212 Redispatch / Deaktivierung ZP monatliche AAÜZ<br>11213 Redispatch / Antwort auf Deaktivierung ZP<br>11214 Redispatch / Weiterleitung Deaktivierung ZP<br>vorhanden | | |
| 21078 | SG6 Ablehnungsgrund des dritten Marktbeteiligten | Vorhanden | Nicht vorhanden | Die SG6 Ablehnungsgrund des dritten Marktbeteiligten ist zu entfernen, da der Ablehnungsgrund des dritten Marktbeteiligten im STS+35 Status der Antwort des dritten Marktbeteiligten übertragen wird. | Genehmigt |
| 20570 | SG8 Daten der Marktlokation | SG9 Tatsächlich bilanzierte Ausfallarbeit nicht vorhanden | SG9 Tatsächlich bilanzierte Ausfallarbeit vorhanden | Anpassung und Neustrukturierung aufgrund Redispatch 2.0 | Genehmigt |
| 21109 | SG10 CCI+Z19 Bilanzkreis | Bemerkung:<br>...<br>Für Gas: Da es möglich ist, dass Marktlokationen aus mehreren Marktgebieten beliefert werden, oder unterschiedliche Gasqualitäten in einem Netzgebiet vorkommen können, gibt es die Möglichkeit für den Lieferanten in der Anmeldung mehrere Bilanzkreise anzugeben.<br>...<br>Bei der Anmeldung besteht die Möglichkeit eine Priorisierung von Bilanzkreisen vorzunehmen. Die Priorisierung kann vom LF immer angegeben werden, unerheblich davon ob die Marktlokation aus mehreren Marktgebieten beliefert werden kann, oder ob in einem Netzgebiet eine oder unterschiedliche Gasqualitäten vorliegen. Bei der Antwort wird die Priorisierung weggelassen. Die Priorisierung wird über das folgende CAV | Bemerkung:<br>...<br>Für Gas: Da es möglich ist, das unterschiedliche Gasqualitäten in einem Netzgebiet vorkommen können, gibt es die Möglichkeit für den Lieferanten in der Anmeldung mehrere Bilanzkreise anzugeben.<br>...<br>Bei der Anmeldung besteht die Möglichkeit eine Priorisierung von Bilanzkreisen vorzunehmen. Die Priorisierung kann vom LF immer angegeben werden, unerheblich davon ob in einem Netzgebiet eine oder unterschiedliche Gasqualitäten vorliegen. Bei der Antwort wird die Priorisierung weggelassen. Die Priorisierung wird über das folgende CAV vergeben. Der NB prüft die möglichen Bilanzkreise entsprechend der verfügbaren Kapazitäten bzw. Gasqualität der | Ab dem 01.10.2021 gibt es nur noch das eine Marktgebiet THE - Trading Hub Europe. Aus diesem Grund muss der Bemerkungstext angepasst werden. In der Anmeldung können nur noch THE Bilanzkreise übermittelt werden, eine Priorisierung anhand der freien Kapazitäten im jeweiligen Marktgebiet ist möglich. | Genehmigt |

## Änderungshistorie

| Änd-ID | Ort | Änderungen | | Grund der Anpassung | Status |
|---|---|---|---|---|---|
| | | Bisher | Neu | | |
| | | vergeben. Der NB prüft die möglichen Bilanzkreise entsprechend der verfügbaren Kapazitäten bzw. der Gasqualität der angemeldeten Marktlokation und gem. der vorgegebenen Priorisierung. Die Marktlokation wird vom NB dem am höchsten priorisierten Bilanzkreis mit gleichzeitig freien Kapazitäten zugeordnet.<br><br>Beispiel zur Priorisierung:<br>CCI+Z19++GASPOOLH99990000' CAV+Z75'<br>CCI+Z19++GASPOOLH99990007' CAV+Z76'<br>CCI+Z19++GASPOOLH99990011' CAV+Z77'<br>CCI+Z19++GASPOOLH99990002' CAV+Z78'<br>CCI+Z19++GASPOOLH99990018' CAV+Z79' | angemeldeten Marktlokation und gem. der vorgegebenen Priorisierung. Die Marktlokation wird vom NB dem am höchsten priorisierten Bilanzkreis mit gleichzeitig freien Kapazitäten zugeordnet.<br><br>Beispiel zur Priorisierung:<br>CCI+Z19++THE0BFL112340000' CAV+Z75'<br>CCI+Z19++THE0BFL112340000' CAV+Z76'<br>CCI+Z19++THE0BFH912340000' CAV+Z77'<br>CCI+Z19++THE0BFL912340000' CAV+Z78'<br>CCI+Z19++THE0BFH112341234' CAV+Z79' | | |
| 20284 | SG8 SEQ+Z01 Daten der Marktlokation (CCI / CAV) "Zeitreihentyp" | Segment CAV<br><br>BDEW Status: D | BDEW Status: R | Es existiert kein Anwendungsfall, in dem das CCI-Segment ohne dieses CAV-Segment vorkommen kann. | Genehmigt |
| 21001 | SG8 SEQ+Z01 Daten der Marktlokation SG10 CCI+++ZC0/ ZA6 Prognosegrundlage SG10 CAV Details der Prognosegrundlage DE71111 | E02 SLP/SEP<br>E14 TLP/TEP | E02 SLP/SEP<br>E14 TLP/TEP<br>Z36 TEP mit Referenzmessung | Code wird in Anwendungsfällen in MPES, SDÄ und WiM benötigt | Genehmigt (Fehler 25.02.2021) |
| 21002 | SG8 SEQ+Z01 Daten der Marktlokation SG10 CCI+++ZB0/ ZB1 Bereits ausgetauschte Prognosegrundlage der Marktlokation SG10 CAV Bereits ausgetauschte Prognosegrundlage der Marktlokation | E02 SLP/SEP<br>E14 TLP/TEP | E02 SLP/SEP<br>E14 TLP/TEP<br>Z36 TEP mit Referenzmessung | Code wird in Anwendungsfällen im SDÄ AHB benötigt | Genehmigt (Fehler 25.02.2021) |

## Änderungshistorie

| Änd-ID | Ort | Änderungen | | Grund der Anpassung | Status |
|---|---|---|---|---|---|
| | | Bisher | Neu | | |
| | DE71111<br>und<br>SG8 SEQ+Z29 Daten der Marktlokation der beteiligten Marktrolle<br>SG10 CCI+++ZC0/ ZA6 Prognosegrundlage<br>SG10 CAV Details der Prognosegrundlage DE71111 | | | | |
| 21039 | SG8 SEQ+Z01 (Daten der Marktlokation)<br>SG10 CCI+++Z84 (Wahlrecht der Prognosegrundlage der Marktlokation) | CAV DE7111<br>Z54<br>Z55 | CAV DE7111<br>Z54 Wahlrecht durch LF gegeben<br>Z55 Wahlrecht nicht vorhanden wegen Verbrauch > 10.000 kWh/a<br>ZC1 Wahlrecht nicht vorhanden wegen Eigenverbrauch<br><br>Hinweis:<br>Hiermit wird mitgeteilt ob ein Wahlrecht der Prognosegrundlage an der Marktloaktion vorhanden ist oder aus welchem Grund das Wahlrecht der Prognosegrundlage an der Marktloaktion nicht vorhanden ist.<br><br>Aussage aus der Stromnetzzugangsverordnung:<br>Die Anwendung standardisierter Lastprofile an einem Netzanschlusspunkt ist nicht zulässig, wenn hinter dem Netzanschlusspunkt sowohl Verbrauch als auch Erzeugung stattfinden, dabei der erzeugte Strom nicht vollständig in das Netz eingespeist wird und die zugehörige Messstelle mit einem intelligenten Messsystem nach dem Messstellenbetriebsgesetz ausgestattet ist. | Aufgrund der Änderungen im EEG ist es nun möglich, dass das Wahlrecht der Prognosegrundlage eingeschränkt ist, wenn an der Marktlokation ein Eigenverbrauch einer erzeugenden Marktlokation stattfindet.<br><br>Weitere Details:<br>1. Änderung der Stromnetzzugangsverordnung:<br>Dem § 12 der Stromnetzzugangsverordnung vom 25. Juli 2005 (BGBl. I S. 2243), die zuletzt durch Artikel 14 des Gesetzes vom 13. Mai 2019 (BGBl. I S. 706) geändert worden ist, wird folgender Absatz 5 angefügt:<br>„(5) Die Anwendung standardisierter Lastprofile an einem Netzanschlusspunkt ist nicht zulässig, wenn hinter dem Netzanschlusspunkt sowohl Verbrauch als auch Erzeugung stattfinden, dabei | Genehmigt |

## Änderungshistorie

| Änd-ID | Ort | Änderungen | | Grund der Anpassung | Status |
|---|---|---|---|---|---|
| | | Bisher | Neu | | |
| | | | | der erzeugte Strom nicht vollständig in das Netz eingespeist wird und die zugehörige Messstelle mit einem intelligenten Messsystem nach dem Messstellenbetriebsgesetz ausgestattet ist.“ 2. Änderung des Messstellenbetriebsgesetzes: In § 60 des Messstellenbetriebsgesetzes vom 29. August 2016 (BGBl. I S. 2034), das zuletzt durch Artikel 90 des Gesetzes vom 20. November 2019 (BGBl. I S. 1626) geändert worden ist, wird in Absatz 3 in den Nummern 1 Buchstabe b), 2 Buchstabe b), 3 Buchstabe b) und 4 Buchstabe b) jeweils das Wort „nur“ gestrichen und werden jeweils hinter den Wörtern „§ 55 Absatz 1 Nummer 2“ die Wörter „bei Letztverbrauchern, bei denen hinter dem Netzanschlusspunkt sowohl Verbrauch als auch Erzeugung stattfinden und dabei der erzeugte Strom nicht vollständig in das Netz der allgemeinen Versorgung eingespeist wird, sowie bei“ eingefügt. | |
| 20761 | SG8 SEQ+Z29 Daten der Marktlokation der beteiligten Marktrolle DE1229 | Status D | Status R | Datenelement ist immer anzugeben wenn das SEQ genannt wird | Genehmigt |
| 21027 | SG8 SEQ+Z29 Daten der Marktlokation der | Nicht vorhanden:<br>SG9 QTY+Z07 | Vorhanden:<br>SG9 QTY+Z07 | Der ÜNB weiß trotz vorliegender K-BGCL nicht, | Genehmigt |

## Änderungshistorie

| Änd-ID | Ort | Änderungen | | Grund der Anpassung | Status |
|---|---|---|---|---|---|
| | | Bisher | Neu | | |
| | beteiligten Marktrolle Kapitel 3.7 Anwendungsübersicht Bilanzierungsgebietsclearingliste und DZÜ Liste | Tatsächlich bilanzierte Energiemenge | Tatsächlich bilanzierte Energiemenge | warum negativ geprüft wurde, da bisher nur ein Abgleich von Stammdaten aus Sicht des NB vorgesehen ist. Alle Informationen aus der K-BGCL sind ohne Abweichung, solange nur die falsche Menge vom ÜNB bilanziert wird. Aus diesem Grund kann nun die tatsächlich bilanzierte Energiemenge übermittelt werden. | |
| 20285 | SG8 SEQ+Z29 Daten der Marktlokation der beteiligten Marktrolle (CCI / CAV) "Zeitreihentyp" | Segment CAV<br><br>BDEW Status: D | BDEW Status: R | Es existiert kein Anwendungsfall, in dem das CCI-Segment ohne dieses CAV-Segment vorkommen kann. | Genehmigt |
| 20571 | SG8 SEQ+Z40 Produkt-Daten der Marktlokation des NB | SG8 Produkt-Daten der Marktlokation des NB nicht vorhanden | SG8 Produkt-Daten der Marktlokation des NB vorhanden | Anpassung und Neustrukturierung aufgrund Redispatch 2.0 | Genehmigt |
| 20286 | SG8 SEQ+Z03 Zähleinrichtungsdaten (CCI / CAV) "Zählertyp" + "Identifikation / Nummer des Gerätes" | Segment CAV<br>BDEW Status: D | BDEW Status: R | Es existiert kein Anwendungsfall finden, in dem das CCI-Segment ohne dieses CAV-Segment vorkommen kann. | Genehmigt |
| 20561 | SG8 Mengenumwerter SG10 Mengenumwerter | CAV Art der Volumenerfassung (Gas) nicht vorhanden | CAV Art der Volumenerfassung (Gas) vorhanden | Stammdatum welches angibt, ob der Gaszähler am Mengenumwerter das Volumen mittels einer Hochfrequenzsonde, einer Kennlininekorrektur oder einer Schleichmengenunterdrückung erfasst und die Daten im Mengenumwerter zur Umwertung genutzt werden. G685-5 Kap. 4 | Genehmigt |
| 20287 | SG8 SEQ+Z09 | BDEW Status: D | BDEW Status: R | Es existiert kein | Genehmigt |

## Änderungshistorie

| Änd-ID | Ort | Änderungen | | Grund der Anpassung | Status |
|---|---|---|---|---|---|
| | | Bisher | Neu | | |
| | Mengenumwerterdaten (CCI / CAV) "Mengenumwerter" + "Identifikation / Nummer des Gerätes" | | | Anwendungsfall in dem das CCI-Segment ohne dieses CAV-Segment vorkommen kann. | |
| 20561 | SG8 Mengenumwerter SG10 Mengenumwerter und SG8 Zähleinrichtungsdaten SG10 Zähleinrichtung | CAV Art der Volumenerfassung (Gas) nicht vorhanden | CAV Art der Volumenerfassung (Gas) vorhanden | Stammdatum welches angibt, ob der Gaszähler am Mengenumwerter das Volumen mittels einer Hochfrequenzsonde, einer Kennlininekorrektur oder einer Schleichmengenunterdrückung erfasst und die Daten im Mengenumwerter zur Umwertung genutzt werden. G685-5 Kap. 4 | Genehmigt |
| 20288 | SG8 SEQ+Z04 Wandlerdaten (CCI / CAV) "Wandler" + "Identifikation / Nummer des Gerätes" | BDEW Status: D | BDEW Status: R | Es existiert kein Anwendungsfall, in dem das CCI-Segment ohne dieses CAV-Segment vorkommen kann. | Genehmigt |
| 20289 | SG8 SEQ+Z05 Kommunikationseinrichtungsdaten (CCI / CAV) "Kommunikationseinrichtung" + "Identifikation / Nummer des Gerätes" | BDEW Status: D | BDEW Status: R | Es existiert kein Anwendungsfall, in dem das CCI-Segment ohne dieses CAV-Segment vorkommen kann. | Genehmigt |
| 20290 | SG8 SEQ+Z06 Daten der technischen Steuereinrichtung (CCI / CAV) "Technische Steuereinrichtung" + | BDEW Status: D | BDEW Status: R | Es existiert kein Anwendungsfall, in dem das CCI-Segment ohne dieses CAV-Segment vorkommen kann. | Genehmigt |

## Änderungshistorie

| Änd-ID | Ort | Änderungen | | Grund der Anpassung | Status |
|---|---|---|---|---|---|
| | | Bisher | Neu | | |
| | "Identifikation / Nummer des Gerätes" | | | | |
| 20291 | SG8 SEQ+Z13 Smartmeter-Gateway (CCI / CAV) "Smartmeter-Gateway" + "Identifikation / Nummer des Gerätes" | BDEW Status: D | BDEW Status: R | Es existiert kein Anwendungsfall, in dem das CCI-Segment ohne dieses CAV-Segment vorkommen kann. | Genehmigt |
| 20292 | SG8 SEQ+Z14 Daten der Steuerbox (CCI / CAV) "Steuerbox" + "Identifikation / Nummer des Gerätes" | BDEW Status: D | BDEW Status: R | Es existiert kein Anwendungsfall, in dem das CCI-Segment ohne dieses CAV-Segment vorkommen kann. | Genehmigt |
| 20828 | SG8 Profilschardaten der beteiligten Marktrolle SG10 Normiertes Profil | Nicht vorhanden | vorhanden | In der Lesefassung vom 18. 12.2020 wurden die genannten Änderungen durchgeführt ohne dass diese in der Änderungshistorie aufgelistet wurden. | Genehmigt (Fehler 25.02.2021) |
| 20293 | SG8 SEQ+Z22 Daten der Summenzeitreihe (CCI / CAV) "Zeitreihentyp" | BDEW Status: D | BDEW Status: R | Es existiert kein Anwendungsfall, in dem das CCI-Segment ohne dieses CAV-Segment vorkommen kann. | Genehmigt |
| 20573 | SG8 OBIS-Daten der Summenzeitreihe SEQ+Z23 OBIS-Daten der Summenzeitreihe PIA+5 OBIS-Daten der Summenzeitreihe SG8 OBIS-Daten der EEG- | Name:<br>SG8 OBIS-Daten der Summenzeitreihe<br>SEQ+Z23 OBIS-Daten der Summenzeitreihe<br>PIA+5 OBIS-Daten der Summenzeitreihe<br>SG8 OBIS-Daten der EEG-Überführungszeitreihe<br>SEQ+Z25 OBIS-Daten der EEG-Überführungszeitreihe<br>PIA+5 OBIS-Daten der EEG-Überführungszeitreihe | Name:<br>SG8 Produkt-Daten der Summenzeitreihe<br>SEQ+Z23 Produkt-Daten der Summenzeitreihe<br>PIA+5 Produktidentifikation der Summenzeitreihe<br>SG8 Produkt-Daten der Überführungszeitreihe<br>SEQ+Z25 Produkt-Daten der Überführungszeitreihe<br>PIA+5 Produktidentifikation der Überführungszeitreihe | Anpassung und Neustrukturierung aufgrund Redispatch 2.0. | Genehmigt |

## Änderungshistorie

| Änd-ID | Ort | Änderungen | | Grund der Anpassung | Status |
|---|---|---|---|---|---|
| | | Bisher | Neu | | |
| | Überführungszeitreihe SEQ+Z25 OBIS-Daten der EEG-Überführungszeitreihe PIA+5 OBIS-Daten der EEG-Überführungszeitreihe | | | | |
| 20294 | SG8 SEQ+Z24 Daten der Überführungszeitreihe (CCI / CAV) "Überführungszeitreihentyp" | BDEW Status: D | BDEW Status: R | Es existiert kein Anwendungsfall, in dem das CCI-Segment ohne dieses CAV-Segment vorkommen kann. | Genehmigt |
| 20574 | SG8 SEQ+Z24 Daten der Überführungszeitreihen | SG10 Bilanzkreis nicht vorhanden | SG10 Bilanzkreis vorhanden | Anpassung und Neustrukturierung aufgrund Redispatch 2.0 | Genehmigt |
| 20577 | SEG+Z24 Daten der Überführungszeitreihe SG10 Bilanzkreis-an SG10 Bilanzkeis-von | BDEW Status R | BDEW Status D | Diese Segmentgruppen werden nicht in jedem Anwendungsfall verwendet in dem die SG8 SEQ+Z24 verwendet wird. | Genehmigt |