Nachrichtenbeschreibung

EDI@Energy UTILMD

auf Basis

UTILMD
Netzanschluss-Stammdaten

UN D.11A S3

Konsolidierte Lesefassung mit Fehlerkorrekturen
Stand: 2. Oktober 2019

Version:	5.2
Ursprüngliches Publikationsdatum:	02.10.2019
Autor:	BDEW

Nachrichtenstruktur 2

Diagramm 16

Segmentlayout 18

Änderungshistorie 388

Nachrichtenstruktur

Zähler	Nr	Bez	St	/ BDEW	MaxWdh	/ BDEW	Ebene	Inhalt
0010	3	**UNH**	M	**M**	1	**1**	0	Nachrichten-Kopfsegment
0020	4	**BGM**	M	**M**	1	**1**	0	Beginn der Nachricht
0030	5	**DTM**	M	**M**	9	**1**	1	Nachrichtendatum
0030	6	**DTM**	M	**D**	9	**1**	1	Abweichung zur UTC
0030	7	**DTM**	M	**D**	9	**1**	1	Gültigkeit, Beginndatum
0070		**SG1**	C	**D**	9	**1**	1	Referenz auf eine vorangegangene Anfrage
0080	8	**RFF**	M	**M**	1	**1**	1	Referenz auf eine vorangegangene Anfrage
0100		**SG2**	C	**R**	99	**1**	1	MP-ID Absender
0110	9	**NAD**	M	**M**	1	**1**	1	MP-ID Absender
0150		**SG3**	C	**O**	9	**1**	2	Kontaktinformationen
0160	10	**CTA**	M	**M**	1	**1**	2	Ansprechpartner
0170	11	**COM**	C	**R**	9	**5**	3	Kommunikationsverbindung
0100		**SG2**	C	**R**	99	**1**	1	MP-ID Empfänger
0110	12	**NAD**	M	**M**	1	**1**	1	MP-ID Empfänger
0180		**SG4**	C	**D**	99999	**1**	1	Identifikation einer Liste
0190	13	**IDE**	M	**M**	1	**1**	1	Identifikation einer Liste
0250	14	**STS**	C	**D**	9	**1**	2	Status der Antwort
0320		**SG5**	C	**D**	999999	**1**	2	Meldepunkt
0330	15	**LOC**	M	**M**	1	**1**	2	Meldepunkt
0350		**SG6**	C	**R**	99	**1**	2	Prüfidentifikator
0360	16	**RFF**	M	**M**	1	**1**	2	Prüfidentifikator
0350		**SG6**	C	**D**	99	**99**	2	Referenz auf eine Liste
0360	17	**RFF**	M	**M**	1	**1**	2	Referenzangaben
0410		**SG8**	C	**D**	99999	**1**	2	Daten der Summenzeitreihe
0420	18	**SEQ**	M	**M**	1	**1**	2	Daten der Summenzeitreihe
0430	19	**RFF**	C	**D**	9	**1**	3	Versionsangabe der Summenzeitreihe
0500		**SG10**	C	**D**	99	**1**	3	Bilanzkreis
0510	20	**CCI**	M	**R**	1	**1**	3	Bilanzkreis
0180		**SG4**	C	**D**	99999	**99999**	1	Vorgangs-Identifikation
0190	21	**IDE**	M	**M**	1	**1**	1	Vorgang
0220	22	**IMD**	C	**D**	9	**1**	2	Identifikationslogik
0230	23	**DTM**	C	**D**	99	**1**	2	Datum zum geplanten Leistungsbeginn
0230	24	**DTM**	C	**D**	99	**1**	2	Datum und Uhrzeit der Übergabe
0230	25	**DTM**	C	**D**	99	**1**	2	Beginn zum
0230	26	**DTM**	C	**D**	99	**1**	2	Ende zum
0230	27	**DTM**	C	**D**	99	**1**	2	Datum des bereits bestätigten Vertragsendes
0230	28	**DTM**	C	**D**	99	**1**	2	Änderung zum, Gültigkeit, Beginndatum
0230	29	**DTM**	C	**D**	99	**1**	2	Ende zum (nächstmöglichem Termin)
0230	30	**DTM**	C	**D**	99	**1**	2	Bilanzierungsbeginn
0230	31	**DTM**	C	**D**	99	**1**	2	Bilanzierungsende
0230	32	**DTM**	C	**D**	99	**1**	2	Kündigungsfrist des Vertrags
0230	33	**DTM**	C	**D**	99	**1**	2	Kündigungstermin des Vertrags

Bez = Segment-/Gruppen-Bezeichner
Zähler = Nummer der Segmente/Gruppen im Standard
Nr = Laufende Segmentnummer im Guide
MaxWdh = Maximale Wiederholung der Segmente/Gruppen

St = Status
EDIFACT: M=Muss/Mandatory, C=Conditional
Anwendung: R=Erforderlich/Required, O=Optional,
D=Abhängig von/Dependent, N=Nicht benutzt/Not used

Nachrichtenstruktur

Zähler	Nr	Bez	St	/ BDEW	MaxWdh	/ BDEW	Ebene	Inhalt
0230	34	**DTM**	C	**D**	99	**1**	2	Lieferbeginndatum in Bearbeitung
0230	35	**DTM**	C	**D**	99	**1**	2	Datum für nächste Bearbeitung
0230	36	**DTM**	C	**D**	99	**1**	2	Verwendung der Daten ab
0230	37	**DTM**	C	**D**	99	**1**	2	Verwendung der Daten bis
0250	38	**STS**	C	**D**	9	**2**	2	Transaktionsgrund
0250	39	**STS**	C	**D**	9	**1**	2	Transaktionsgrundergänzung für Lieferende bei befristeter Anmeldung
0250	40	**STS**	C	**D**	9	**9**	2	Status der Antwort
0250	41	**STS**	C	**D**	9	**1**	2	Bilanzkreiszuordnung zur Marktlokation bzw. Tranche
0270	42	**PTY**	C	**D**	9	**1**	2	Vorgegebene Verarbeitungsreihenfolge des NB
0280	43	**FTX**	C	**D**	9	**1**	2	Bemerkung (Feld für allgemeine Hinweise)
0280	44	**FTX**	C	**D**	9	**1**	2	Beschreibung der Abweichung zur übermittelten Liste
0280	45	**FTX**	C	**D**	9	**1**	2	Information zum Zählerstand
0280	46	**FTX**	C	**D**	9	**1**	2	Profilbeschreibung
0290	47	**AGR**	C	**D**	9	**2**	2	Beauftragung oder Beendigung liegt vor
0320		**SG5**	C	**D**	999999	**999999**	2	Meldepunkt
0330	48	**LOC**	M	**M**	1	**1**	2	Meldepunkt
0320		**SG5**	C	**D**	999999	**999999**	2	zukünftiger Meldepunkt
0330	49	**LOC**	M	**M**	1	**1**	2	zukünftiger Meldepunkt
0350		**SG6**	C	**D**	99	**1**	2	Prüfidentifikator
0360	50	**RFF**	M	**M**	1	**1**	2	Prüfidentifikator
0350		**SG6**	C	**D**	99	**1**	2	Referenz Vorgangsnummer (aus Anfragenachricht)
0360	51	**RFF**	M	**M**	1	**1**	2	Referenz Vorgangsnummer (aus Anfragenachricht)
0350		**SG6**	C	**D**	99	**1**	2	Referenz auf zu stornierende Vorgangsnummer
0360	52	**RFF**	M	**M**	1	**1**	2	Referenz auf zu stornierende Vorgangsnummer
0350		**SG6**	C	**D**	99	**1**	2	Referenz auf eine vorangegangene Anfrage
0360	53	**RFF**	M	**M**	1	**1**	2	Referenz auf eine vorangegangene Anfrage
0350		**SG6**	C	**D**	99	**3**	2	Ablehnungsgrund des dritten Marktbeteiligten
0360	54	**RFF**	M	**M**	1	**1**	2	Ablehnungsgrund des dritten Marktbeteiligten
0350		**SG6**	C	**D**	99	**1**	2	Prozessual ausgetauschte Termine aus Sicht der beteiligten Marktrolle
0360	55	**RFF**	M	**M**	1	**1**	2	Referenz auf die Marktlokation / Tranche
0370	56	**DTM**	C	**D**	9	**1**	3	Bilanzierungsbeginn aus Daten der beteiligten Marktrolle
0370	57	**DTM**	C	**D**	9	**1**	3	Bilanzierungsende aus Daten der beteiligten Marktrolle
0350		**SG6**	C	**D**	99	**99**	2	Termine der Marktlokation
0360	58	**RFF**	M	**M**	1	**1**	2	Referenz auf die ID der Marktlokation für Termine der Marktlokation
0370	59	**DTM**	C	**D**	9	**1**	3	Start des Abrechnungsjahrs bei Marktlokationen mit Jahresleistungspreis (Gas)
0370	60	**DTM**	C	**D**	9	**1**	3	Geplante Turnusablesung des MSB (Strom)
0370	61	**DTM**	C	**D**	9	**1**	3	Turnusableseintervall des MSB (Strom)
0370	62	**DTM**	C	**D**	9	**1**	3	Abrechnungsintervall des LF
0370	63	**DTM**	C	**D**	9	**1**	3	Termin der Netznutzungsabrechnung

Bez = Segment-/Gruppen-Bezeichner
Zähler = Nummer der Segmente/Gruppen im Standard
Nr = Laufende Segmentnummer im Guide
MaxWdh = Maximale Wiederholung der Segmente/Gruppen

St = Status
EDIFACT: M=Muss/Mandatory, C=Conditional
Anwendung: R=Erforderlich/Required, O=Optional,
D=Abhängig von/Dependent, N=Nicht benutzt/Not used

Nachrichtenstruktur

Zähler	Nr	Bez	St	/ BDEW	MaxWdh	/ BDEW	Ebene	Inhalt
0370	64	**DTM**	C	**D**	9	**1**	3	Nächste Netznutzungsabrechnung
0370	65	**DTM**	C	**D**	9	**1**	3	Netznutzungsabrechnungsintervall des NB
0350		**SG6**	C	**D**	99	**99**	2	Termine der Messlokation
0360	66	**RFF**	M	**M**	1	**1**	2	Referenz auf die ID der Messlokation für Termine der Messlokation
0370	67	**DTM**	C	**D**	9	**1**	3	Geplante Turnusablesung des NB (Gas)
0370	68	**DTM**	C	**D**	9	**1**	3	Turnusableseintervall des NB (Gas)
0410		**SG8**	C	**D**	99999	**99999**	2	Daten der Marktlokation
0420	69	**SEQ**	M	**M**	1	**1**	2	Daten der Marktlokation
0430	70	**RFF**	C	**D**	9	**1**	3	Referenz auf die ID der Marktlokation
0450		**SG9**	C	**D**	99	**1**	3	Arbeit / Leistung für tagesparameterabhängige Marktlokation
0460	71	**QTY**	M	**M**	1	**1**	3	Arbeit / Leistung für tagesparameterabhängige Marktlokation
0450		**SG9**	C	**D**	99	**1**	3	Veranschlagte Jahresmenge gesamt
0460	72	**QTY**	M	**M**	1	**1**	3	Veranschlagte Jahresmenge gesamt
0450		**SG9**	C	**D**	99	**1**	3	TUM Kundenwert
0460	73	**QTY**	M	**M**	1	**1**	3	TUM Kundenwert
0450		**SG9**	C	**D**	99	**1**	3	Tatsächlich bilanzierte Energiemenge
0460	74	**QTY**	M	**M**	1	**1**	3	Tatsächlich bilanzierte Energiemenge
0450		**SG9**	C	**D**	99	**1**	3	Vorjahresverbrauch vom Lieferant
0460	75	**QTY**	M	**M**	1	**1**	3	Vorjahresverbrauch vom Lieferant
0500		**SG10**	C	**D**	99	**1**	3	Lieferrichtung
0510	76	**CCI**	M	**M**	1	**1**	3	Lieferrichtung
0500		**SG10**	C	**D**	99	**1**	3	Zugeordnete Marktpartner
0510	77	**CCI**	M	**M**	1	**1**	3	Zugeordnete Marktpartner
0520	78	**CAV**	C	**D**	99	**1**	4	Netzbetreiber
0520	79	**CAV**	C	**D**	99	**1**	4	Lieferant
0520	80	**CAV**	C	**D**	99	**1**	4	Übertragungsnetzbetreiber
0520	81	**CAV**	C	**D**	99	**1**	4	Messstellenbetreiber
0500		**SG10**	C	**D**	99	**1**	3	Bilanzierungsrelevanz der Marktlokation
0510	82	**CCI**	M	**M**	1	**1**	3	Bilanzierungsrelevanz der Marktlokation
0500		**SG10**	C	**D**	99	**1**	3	Regelzone
0510	83	**CCI**	M	**M**	1	**1**	3	Regelzone
0500		**SG10**	C	**D**	99	**5**	3	Bilanzkreis
0510	84	**CCI**	M	**M**	1	**1**	3	Bilanzkreis
0520	85	**CAV**	C	**D**	99	**1**	4	Angabe der Priorisierung für GeLi Gas
0500		**SG10**	C	**D**	99	**1**	3	Bilanzierungsgebiet
0510	86	**CCI**	M	**M**	1	**1**	3	Bilanzierungsgebiet
0500		**SG10**	C	**D**	99	**2**	3	Marktgebiet
0510	87	**CCI**	M	**M**	1	**1**	3	Marktgebiet
0500		**SG10**	C	**D**	99	**1**	3	Verbrauchsaufteilung für temperaturabhängige Marktlokation

Bez = Segment-/Gruppen-Bezeichner
Zähler = Nummer der Segmente/Gruppen im Standard
Nr = Laufende Segmentnummer im Guide
MaxWdh = Maximale Wiederholung der Segmente/Gruppen

St = Status
EDIFACT: M=Muss/Mandatory, C=Conditional
Anwendung: R=Erforderlich/Required, O=Optional, D=Abhängig von/Dependent, N=Nicht benutzt/Not used

Nachrichtenstruktur

Zähler	Nr	Bez	St	/ BDEW	MaxWdh	/ BDEW	Ebene	Inhalt
0510	88	**CCI**	M	**M**	1	**1**	3	Verbrauchsaufteilung für temperaturabhängige Marktlokation
0520	89	**CAV**	C	**R**	99	**1**	4	Verbrauchsaufteilung für temperaturabhängige Marktlokation
0500		**SG10**	C	**D**	99	**2**	3	Zeitreihentyp
0510	90	**CCI**	M	**M**	1	**1**	3	Zeitreihentyp
0520	91	**CAV**	C	**D**	99	**1**	4	Zeitreihentyp
0500		**SG10**	C	**D**	99	**1**	3	Spannungsebene der Marktlokation
0510	92	**CCI**	M	**M**	1	**1**	3	Spannungsebene der Marktlokation
0520	93	**CAV**	C	**R**	99	**1**	4	Spannungsebene der Marktlokation
0520	94	**CAV**	C	**D**	99	**1**	4	Umspannung der Marktlokation
0500		**SG10**	C	**D**	99	**1**	3	Druckebene der Marktlokation
0510	95	**CCI**	M	**M**	1	**1**	3	Druckebene der Marktlokation
0520	96	**CAV**	C	**R**	99	**1**	4	Druckebene der Marktlokation
0500		**SG10**	C	**D**	99	**1**	3	Messtechnische Einordnung der Marktlokation
0510	97	**CCI**	M	**M**	1	**1**	3	Messtechnische Einordnung der Marktlokation
0520	98	**CAV**	C	**R**	99	**1**	4	Messtechnische Einordnung der Marktlokation
0500		**SG10**	C	**D**	99	**1**	3	Aggregationsverantwortung in MaBiS
0510	99	**CCI**	M	**M**	1	**1**	3	Aggregationsverantwortung in MaBiS
0500		**SG10**	C	**D**	99	**1**	3	Bereits ausgetauschte Aggregationsverantwortung in MaBiS
0510	100	**CCI**	M	**M**	1	**1**	3	Bereits ausgetauschte Aggregationsverantwortung in MaBiS
0500		**SG10**	C	**D**	99	**1**	3	Prognosegrundlage der Marktlokation
0510	101	**CCI**	M	**M**	1	**1**	3	Prognosegrundlage der Marktlokation
0520	102	**CAV**	C	**D**	99	**2**	4	Details der Prognosegrundlage
0500		**SG10**	C	**D**	99	**1**	3	Bereits ausgetauschte Prognosegrundlage der Marktlokation
0510	103	**CCI**	M	**M**	1	**1**	3	Bereits ausgetauschte Prognosegrundlage der Marktlokation
0520	104	**CAV**	C	**D**	99	**2**	4	Bereits ausgetauschte Prognosegrundlage der Marktlokation
0500		**SG10**	C	**D**	99	**1**	3	Wahlrecht der Prognosegrundlage der Marktlokation
0510	105	**CCI**	M	**M**	1	**1**	3	Wahlrecht der Prognosegrundlage der Marktlokation
0520	106	**CAV**	C	**R**	99	**1**	4	Wahlrecht der Prognosegrundlage der Marktlokation
0500		**SG10**	C	**D**	99	**1**	3	Art der erzeugenden Marktlokation
0510	107	**CCI**	M	**M**	1	**1**	3	Art der erzeugenden Marktlokation
0520	108	**CAV**	C	**R**	99	**1**	4	Art der erzeugenden Marktlokation
0500		**SG10**	C	**D**	99	**1**	3	Gruppenzuordnung (nach EnWG)
0510	109	**CCI**	M	**M**	1	**1**	3	Gruppenzuordnung (nach EnWG)
0500		**SG10**	C	**D**	99	**1**	3	Fallgruppenzuordnung
0510	110	**CCI**	M	**M**	1	**1**	3	Fallgruppenzuordnung
0500		**SG10**	C	**D**	99	**1**	3	Netznutzung
0510	111	**CCI**	M	**M**	1	**1**	3	Netznutzung

Bez = Segment-/Gruppen-Bezeichner
Zähler = Nummer der Segmente/Gruppen im Standard
Nr = Laufende Segmentnummer im Guide
MaxWdh = Maximale Wiederholung der Segmente/Gruppen

St = Status
EDIFACT: M=Muss/Mandatory, C=Conditional
Anwendung: R=Erforderlich/Required, O=Optional, D=Abhängig von/Dependent, N=Nicht benutzt/Not used

Nachrichtenstruktur

Zähler	Nr	Bez	St	/ BDEW	MaxWdh	/ BDEW	Ebene	Inhalt
0520	112	**CAV**	C	**R**	99	**1**	4	Netznutzungsvertrag
0520	113	**CAV**	C	**R**	99	**1**	4	Zahlung der Netznutzung
0520	114	**CAV**	C	**D**	99	**1**	4	Netznutzungsabrechnungsvariante
0520	115	**CAV**	C	**D**	99	**1**	4	Netznutzungsabrechnungsgrundlage
0520	116	**CAV**	C	**D**	99	**1**	4	Singulär genutzte Betriebsmittel in der Netznutzungsabrechnung
0500		**SG10**	C	**D**	99	**1**	3	Empfänger der Vergütung zur Einspeisung
0510	117	**CCI**	M	**M**	1	**1**	3	Empfänger der Vergütung zur Einspeisung
0520	118	**CAV**	C	**R**	99	**1**	4	Empfänger der Vergütung zur Einspeisung
0500		**SG10**	C	**D**	99	**1**	3	Status der erzeugenden Marktlokation
0510	119	**CCI**	M	**M**	1	**1**	3	Status der erzeugenden Marktlokation
0500		**SG10**	C	**D**	99	**1**	3	Land der Förderung
0510	120	**CCI**	M	**M**	1	**1**	3	Land der Förderung
0500		**SG10**	C	**D**	99	**1**	3	Status der Fernsteuerbarkeit
0510	121	**CCI**	M	**M**	1	**1**	3	Status der Fernsteuerbarkeit
0410		**SG8**	C	**D**	99999	**1**	2	Daten der Marktlokation der beteiligten Marktrolle
0420	122	**SEQ**	M	**M**	1	**1**	2	Daten der Marktlokation der beteiligten Marktrolle
0430	123	**RFF**	C	**R**	9	**1**	3	Referenz auf die ID der Marktlokation
0450		**SG9**	C	**D**	99	**1**	3	Arbeit / Leistung für tagesparameterabhängige Marktlokation
0460	124	**QTY**	M	**M**	1	**1**	3	Arbeit / Leistung für tagesparameterabhängige Marktlokation
0450		**SG9**	C	**D**	99	**1**	3	Veranschlagte Jahresmenge gesamt
0460	125	**QTY**	M	**M**	1	**1**	3	Veranschlagte Jahresmenge gesamt
0500		**SG10**	C	**R**	99	**1**	3	Regelzone
0510	126	**CCI**	M	**M**	1	**1**	3	Regelzone
0500		**SG10**	C	**D**	99	**1**	3	Bilanzkreis
0510	127	**CCI**	M	**M**	1	**1**	3	Bilanzkreis
0500		**SG10**	C	**R**	99	**1**	3	Bilanzierungsgebiet
0510	128	**CCI**	M	**M**	1	**1**	3	Bilanzierungsgebiet
0500		**SG10**	C	**R**	99	**2**	3	Zeitreihentyp
0510	129	**CCI**	M	**M**	1	**1**	3	Zeitreihentyp
0520	130	**CAV**	C	**D**	99	**1**	4	Zeitreihentyp
0500		**SG10**	C	**D**	99	**1**	3	Spannungsebene der Marktlokation
0510	131	**CCI**	M	**M**	1	**1**	3	Spannungsebene der Marktlokation
0520	132	**CAV**	C	**R**	99	**1**	4	Spannungsebene der Marktlokation
0520	133	**CAV**	C	**D**	99	**1**	4	Umspannung der Marktlokation
0500		**SG10**	C	**R**	99	**1**	3	Aggregationsverantwortung in MaBiS
0510	134	**CCI**	M	**M**	1	**1**	3	Aggregationsverantwortung in MaBiS
0500		**SG10**	C	**D**	99	**1**	3	Prognosegrundlage der Marktlokation
0510	135	**CCI**	M	**M**	1	**1**	3	Prognosegrundlage der Marktlokation
0520	136	**CAV**	C	**D**	99	**2**	4	Details der Prognosegrundlage
0410		**SG8**	C	**D**	99999	**99999**	2	Erforderliche OBIS-Daten der Marktlokation

Bez = Segment-/Gruppen-Bezeichner
Zähler = Nummer der Segmente/Gruppen im Standard
Nr = Laufende Segmentnummer im Guide
MaxWdh = Maximale Wiederholung der Segmente/Gruppen

St = Status
EDIFACT: M=Muss/Mandatory, C=Conditional
Anwendung: R=Erforderlich/Required, O=Optional, D=Abhängig von/Dependent, N=Nicht benutzt/Not used

Nachrichtenstruktur

Zähler	Nr	Bez	St	/ BDEW	MaxWdh	/ BDEW	Ebene	Inhalt
0420	137	**SEQ**	M	**M**	1	**1**	2	Erforderliche OBIS-Daten der Marktlokation
0430	138	**RFF**	C	**R**	9	**1**	3	Referenz auf die ID der Marktlokation
0440	139	**PIA**	C	**R**	9	**1**	3	OBIS-Kennzahl der Marktlokation
0500		**SG10**	C	**D**	99	**1**	3	Schwachlastfähigkeit
0510	140	**CCI**	M	**M**	1	**1**	3	Schwachlastfähigkeit
0500		**SG10**	C	**R**	99	**3**	3	OBIS Daten für Marktrolle relevant
0510	141	**CCI**	M	**M**	1	**1**	3	OBIS Daten für Marktrolle relevant
0520	142	**CAV**	C	**R**	99	**4**	4	Verwendungszweck der Werte
0500		**SG10**	C	**D**	99	**1**	3	Verbrauchsart und Nutzung an der Marktlokation
0510	143	**CCI**	M	**M**	1	**1**	3	Verbrauchsart und Nutzung an der Marktlokation
0520	144	**CAV**	C	**R**	99	**1**	4	Verbrauchsart
0520	145	**CAV**	C	**R**	99	**1**	4	Unterbrechbarkeit
0520	146	**CAV**	C	**D**	99	**1**	4	Wärmenutzung
0410		**SG8**	C	**D**	99999	**99999**	2	OBIS-Daten der Marktlokation
0420	147	**SEQ**	M	**M**	1	**1**	2	OBIS-Daten der Marktlokation
0440	148	**PIA**	C	**R**	9	**1**	3	OBIS-Kennzahl der Marktlokation
0500		**SG10**	C	**D**	99	**1**	3	Schwachlastfähigkeit
0510	149	**CCI**	M	**M**	1	**1**	3	Schwachlastfähigkeit
0500		**SG10**	C	**D**	99	**3**	3	OBIS Daten für Marktrolle relevant
0510	150	**CCI**	M	**M**	1	**1**	3	OBIS Daten für Marktrolle relevant
0520	151	**CAV**	C	**R**	99	**4**	4	Verwendungszweck der Werte
0500		**SG10**	C	**D**	99	**1**	3	Verbrauchsart und Nutzung an der Marktlokation
0510	152	**CCI**	M	**M**	1	**1**	3	Verbrauchsart und Nutzung an der Marktlokation
0520	153	**CAV**	C	**R**	99	**1**	4	Verbrauchsart
0520	154	**CAV**	C	**R**	99	**1**	4	Unterbrechbarkeit
0520	155	**CAV**	C	**D**	99	**1**	4	Wärmenutzung
0410		**SG8**	C	**D**	99999	**99999**	2	OBIS-Daten der Marktlokation der beteiligten Marktrolle
0420	156	**SEQ**	M	**M**	1	**1**	2	OBIS-Daten der Marktlokation der beteiligten Marktrolle
0440	157	**PIA**	C	**R**	9	**1**	3	OBIS-Kennzahl der Marktlokation
0500		**SG10**	C	**R**	99	**1**	3	Verwendungszweck der Werte
0510	158	**CCI**	M	**M**	1	**1**	3	Verwendungszweck der Werte
0520	159	**CAV**	C	**R**	99	**1**	4	Verwendungszweck der Werte
0410		**SG8**	C	**D**	99999	**99999**	2	Konzessionsabgabedaten
0420	160	**SEQ**	M	**M**	1	**1**	2	Konzessionsabgabedaten
0430	161	**RFF**	C	**D**	9	**1**	3	Referenz auf die OBIS-Kennzahl der Marktlokation
0500		**SG10**	C	**D**	99	**1**	3	Konzessionsabgabe
0510	162	**CCI**	M	**M**	1	**1**	3	Zuordnung Konzessionsabgabe
0520	163	**CAV**	C	**R**	99	**1**	4	Konzessionsabgabe
0410		**SG8**	C	**D**	99999	**99999**	2	Steuer-/Abgabeninformation
0420	164	**SEQ**	M	**M**	1	**1**	2	Steuer-/Abgabeninformation
0430	165	**RFF**	C	**D**	9	**1**	3	Referenz auf die OBIS-Kennzahl der Marktlokation
0500		**SG10**	C	**D**	99	**1**	3	Steuer-/Abgabeninformation

Bez = Segment-/Gruppen-Bezeichner
Zähler = Nummer der Segmente/Gruppen im Standard
Nr = Laufende Segmentnummer im Guide
MaxWdh = Maximale Wiederholung der Segmente/Gruppen

St = Status
EDIFACT: M=Muss/Mandatory, C=Conditional
Anwendung: R=Erforderlich/Required, O=Optional,
D=Abhängig von/Dependent, N=Nicht benutzt/Not used

Nachrichtenstruktur

Zähler	Nr	Bez	St	/ BDEW	MaxWdh	/ BDEW	Ebene	Inhalt
0510	166	**CCI**	M	**M**	1	**1**	3	Steuern-/Abgabenbefreiung
0410		**SG8**	C	**D**	99999	**1**	2	Gemeinderabatt
0420	167	**SEQ**	M	**M**	1	**1**	2	Gemeinderabatt
0450		**SG9**	C	**M**	99	**1**	3	Gemeinderabatt
0460	168	**QTY**	M	**M**	1	**1**	3	Gemeinderabatt
0410		**SG8**	C	**D**	99999	**99999**	2	Daten der Tranche
0420	169	**SEQ**	M	**M**	1	**1**	2	Daten der Tranche
0430	170	**RFF**	C	**D**	9	**1**	3	Referenz auf die ID der Tranche
0430	171	**RFF**	C	**D**	9	**1**	3	Referenz auf die Marktlokation der Tranche
0450		**SG9**	C	**D**	99	**1**	3	Tatsächlich bilanzierte Energiemenge
0460	172	**QTY**	M	**M**	1	**1**	3	Tatsächlich bilanzierte Energiemenge
0450		**SG9**	C	**D**	99	**1**	3	Tranchengröße
0460	173	**QTY**	M	**M**	1	**1**	3	Prozentualer Anteil der Tranche an der erzeugenden Marktlokation
0500		**SG10**	C	**D**	99	**1**	3	Zugeordnete Marktpartner
0510	174	**CCI**	M	**M**	1	**1**	3	Zugeordnete Marktpartner
0520	175	**CAV**	C	**R**	99	**1**	4	Lieferant
0500		**SG10**	C	**D**	99	**1**	3	Bilanzierungsrelevanz der Tranche
0510	176	**CCI**	M	**M**	1	**1**	3	Bilanzierungsrelevanz der Tranche
0500		**SG10**	C	**D**	99	**1**	3	Bilanzkreis
0510	177	**CCI**	M	**M**	1	**1**	3	Bilanzkreis
0500		**SG10**	C	**D**	99	**1**	3	Empfänger der Vergütung zur Einspeisung
0510	178	**CCI**	M	**M**	1	**1**	3	Empfänger der Vergütung zur Einspeisung
0520	179	**CAV**	C	**R**	99	**1**	4	Empfänger der Vergütung zur Einspeisung
0410		**SG8**	C	**D**	99999	**99999**	2	Daten der Tranche der beteiligten Marktrolle
0420	180	**SEQ**	M	**M**	1	**1**	2	Daten der Tranche der beteiligten Marktrolle
0500		**SG10**	C	**R**	99	**1**	3	Bilanzkreis
0510	181	**CCI**	M	**M**	1	**1**	3	Bilanzkreis
0410		**SG8**	C	**D**	99999	**99999**	2	Erforderliche OBIS-Daten der Tranche
0420	182	**SEQ**	M	**M**	1	**1**	2	Erforderliche OBIS-Daten der Tranche
0430	183	**RFF**	C	**R**	9	**1**	3	Referenz auf die ID der Tranche
0440	184	**PIA**	C	**R**	9	**1**	3	OBIS-Kennzahl der Tranche
0500		**SG10**	C	**R**	99	**3**	3	OBIS Daten für Marktrolle relevant
0510	185	**CCI**	M	**M**	1	**1**	3	OBIS Daten für Marktrolle relevant
0520	186	**CAV**	C	**R**	99	**2**	4	Verwendungszweck der Werte
0410		**SG8**	C	**D**	99999	**99999**	2	OBIS-Daten der Tranche
0420	187	**SEQ**	M	**M**	1	**1**	2	OBIS-Daten der Tranche
0430	188	**RFF**	C	**D**	9	**1**	3	Referenz auf die ID einer Tranche
0440	189	**PIA**	C	**R**	9	**1**	3	OBIS-Kennzahl der Tranche
0500		**SG10**	C	**D**	99	**3**	3	OBIS Daten für Marktrolle relevant
0510	190	**CCI**	M	**M**	1	**1**	3	OBIS Daten für Marktrolle relevant
0520	191	**CAV**	C	**R**	99	**2**	4	Verwendungszweck der Werte

Bez = Segment-/Gruppen-Bezeichner
Zähler = Nummer der Segmente/Gruppen im Standard
Nr = Laufende Segmentnummer im Guide
MaxWdh = Maximale Wiederholung der Segmente/Gruppen

St = Status
EDIFACT: M=Muss/Mandatory, C=Conditional
Anwendung: R=Erforderlich/Required, O=Optional,
D=Abhängig von/Dependent, N=Nicht benutzt/Not used

Nachrichtenstruktur

Zähler	Nr	Bez	St	/ BDEW	MaxWdh	/ BDEW	Ebene	Inhalt
0410		**SG8**	C	**D**	99999	**99999**	2	OBIS-Daten der Tranche der beteiligten Marktrolle
0420	192	**SEQ**	M	**M**	1	**1**	2	OBIS-Daten der Tranche der beteiligten Marktrolle
0440	193	**PIA**	C	**R**	9	**1**	3	OBIS-Kennzahl der Tranche
0500		**SG10**	C	**R**	99	**1**	3	Verwendungszweck der Werte
0510	194	**CCI**	M	**M**	1	**1**	3	Verwendungszweck der Werte
0520	195	**CAV**	C	**R**	99	**1**	4	Verwendungszweck der Werte
0410		**SG8**	C	**D**	99999	**99999**	2	Daten der Messlokation
0420	196	**SEQ**	M	**M**	1	**1**	2	Daten der Messlokation
0430	197	**RFF**	C	**D**	9	**1**	3	Referenz auf die ID der Messlokation
0430	198	**RFF**	C	**D**	9	**9**	3	Referenz auf die der Messlokation zugeordneten Marktlokation
0430	199	**RFF**	C	**D**	9	**1**	3	Abrechnung des Messstellenbetriebs über NNE für kME
0500		**SG10**	C	**D**	99	**1**	3	Zugeordnete Marktpartner
0510	200	**CCI**	M	**M**	1	**1**	3	Zugeordnete Marktpartner
0520	201	**CAV**	C	**R**	99	**1**	4	Messstellenbetreiber
0520	202	**CAV**	C	**D**	99	**1**	4	Messstellenbetreiber Alt
0500		**SG10**	C	**D**	99	**1**	3	Spannungsebene der Messlokation
0510	203	**CCI**	M	**M**	1	**1**	3	Spannungsebene der Messlokation
0520	204	**CAV**	C	**R**	99	**1**	4	Spannungsebene der Messlokation
0500		**SG10**	C	**D**	99	**1**	3	Gasqualität
0510	205	**CCI**	M	**M**	1	**1**	3	Gasqualität
0520	206	**CAV**	C	**R**	99	**1**	4	Gasqualität
0500		**SG10**	C	**D**	99	**1**	3	Verwendungsumfang
0510	207	**CCI**	M	**M**	1	**1**	3	Verwendungsumfang
0500		**SG10**	C	**D**	99	**1**	3	Verlustfaktor
0510	208	**CCI**	M	**M**	1	**1**	3	Verlustfaktor Trafo
0520	209	**CAV**	C	**R**	99	**1**	4	Verlustfaktor Trafo
0500		**SG10**	C	**D**	99	**1**	3	Betriebszustand der Messlokation
0510	210	**CCI**	M	**M**	1	**1**	3	Betriebszustand der Messlokation
0410		**SG8**	C	**D**	99999	**99999**	2	Erforderliche OBIS-Daten der Messlokation
0420	211	**SEQ**	M	**M**	1	**1**	2	Erforderliche OBIS-Daten der Messlokation
0430	212	**RFF**	C	**R**	9	**1**	3	Referenz auf die ID einer Messlokation
0440	213	**PIA**	C	**R**	9	**1**	3	OBIS-Kennzahl der Messlokation
0500		**SG10**	C	**D**	99	**1**	3	Erforderliche Schwachlastfähigkeit
0510	214	**CCI**	M	**M**	1	**1**	3	Erforderliche Schwachlastfähigkeit
0410		**SG8**	C	**D**	99999	**99999**	2	Zähleinrichtungsdaten
0420	215	**SEQ**	M	**M**	1	**1**	2	Zähleinrichtungsdaten
0430	216	**RFF**	C	**D**	9	**1**	3	Referenz auf die ID einer Messlokation
0430	217	**RFF**	C	**D**	9	**1**	3	Referenz auf das Smartmeter-Gateway
0500		**SG10**	C	**D**	99	**1**	3	Zähleinrichtung
0510	218	**CCI**	M	**M**	1	**1**	3	Zählertyp
0520	219	**CAV**	C	**D**	99	**1**	4	Zählertyp

Bez = Segment-/Gruppen-Bezeichner
Zähler = Nummer der Segmente/Gruppen im Standard
Nr = Laufende Segmentnummer im Guide
MaxWdh = Maximale Wiederholung der Segmente/Gruppen

St = Status
EDIFACT: M=Muss/Mandatory, C=Conditional
Anwendung: R=Erforderlich/Required, O=Optional,
D=Abhängig von/Dependent, N=Nicht benutzt/Not used

Nachrichtenstruktur

Zähler	Nr	Bez	St	/ BDEW	MaxWdh	/ BDEW	Ebene	Inhalt
0520	220	**CAV**	C	**D**	99	**1**	4	Zählergröße (Gas)
0520	221	**CAV**	C	**D**	99	**1**	4	Identifikation / Nummer des Gerätes
0520	222	**CAV**	C	**D**	99	**1**	4	Registeranzahl
0520	223	**CAV**	C	**D**	99	**1**	4	Energierichtung
0520	224	**CAV**	C	**D**	99	**1**	4	Fernschaltung der Zähleinrichtung
0500		**SG10**	C	**D**	99	**1**	3	Befestigungsart
0510	225	**CCI**	M	**M**	1	**1**	3	Befestigungsart Zähleinrichtung
0520	226	**CAV**	C	**R**	99	**1**	4	Befestigungsart Zähleinrichtung
0500		**SG10**	C	**D**	99	**1**	3	Messwerterfassung an der Zähleinrichtung
0510	227	**CCI**	M	**M**	1	**1**	3	Messwerterfassung an der Zähleinrichtung
0520	228	**CAV**	C	**R**	99	**1**	4	Messwerterfassung an der Zähleinrichtung
0410		**SG8**	C	**D**	99999	**99999**	2	Mengenumwerterdaten
0420	229	**SEQ**	M	**M**	1	**1**	2	Mengenumwerterdaten
0430	230	**RFF**	C	**D**	9	**9**	3	Referenz auf die Gerätenummer
0500		**SG10**	C	**D**	99	**1**	3	Mengenumwerter
0510	231	**CCI**	M	**M**	1	**1**	3	Mengenumwerter
0520	232	**CAV**	C	**D**	99	**1**	4	Identifikation / Nummer des Gerätes
0520	233	**CAV**	C	**D**	99	**1**	4	Mengenumwertertyp
0410		**SG8**	C	**D**	99999	**99999**	2	OBIS-Daten der Zähleinrichtung / Mengenumwerter
0420	234	**SEQ**	M	**M**	1	**1**	2	OBIS-Daten der Zähleinrichtung / Mengenumwerter
0430	235	**RFF**	C	**R**	9	**1**	3	Referenz auf die Gerätenummer
0440	236	**PIA**	C	**R**	9	**1**	3	OBIS-Kennzahl der Zähleinrichtung / Mengenumwerter
0500		**SG10**	C	**D**	99	**1**	3	Vor- und Nachkommastellen des Zählwerks
0510	237	**CCI**	M	**M**	1	**1**	3	Vor- und Nachkommastellen des Zählwerks
0520	238	**CAV**	C	**R**	99	**1**	4	Vor- und Nachkommastellen des Zählwerks
0500		**SG10**	C	**D**	99	**1**	3	Bezeichnung des Zählwerks auf dem Gerät
0510	239	**CCI**	M	**M**	1	**1**	3	Bezeichnung des Zählwerks auf dem Gerät
0500		**SG10**	C	**D**	99	**1**	3	Schwachlastfähigkeit
0510	240	**CCI**	M	**M**	1	**1**	3	Schwachlastfähigkeit
0410		**SG8**	C	**D**	99999	**99999**	2	Wandlerdaten
0420	241	**SEQ**	M	**M**	1	**1**	2	Wandlerdaten
0430	242	**RFF**	C	**D**	9	**9**	3	Referenz auf die Gerätenummer
0500		**SG10**	C	**D**	99	**1**	3	Wandler
0510	243	**CCI**	M	**M**	1	**1**	3	Wandler
0520	244	**CAV**	C	**D**	99	**3**	4	Identifikation / Nummer des Gerätes
0520	245	**CAV**	C	**D**	99	**1**	4	Wandlertyp und Faktor
0410		**SG8**	C	**D**	99999	**99999**	2	Kommunikationseinrichtungsdaten
0420	246	**SEQ**	M	**M**	1	**1**	2	Kommunikationseinrichtungsdaten
0430	247	**RFF**	C	**D**	9	**9**	3	Referenz auf die Gerätenummer
0500		**SG10**	C	**D**	99	**1**	3	Kommunikationseinrichtung
0510	248	**CCI**	M	**M**	1	**1**	3	Kommunikationseinrichtung
0520	249	**CAV**	C	**D**	99	**1**	4	Identifikation / Nummer des Gerätes

Bez = Segment-/Gruppen-Bezeichner
Zähler = Nummer der Segmente/Gruppen im Standard
Nr = Laufende Segmentnummer im Guide
MaxWdh = Maximale Wiederholung der Segmente/Gruppen

St = Status
EDIFACT: M=Muss/Mandatory, C=Conditional
Anwendung: R=Erforderlich/Required, O=Optional,
D=Abhängig von/Dependent, N=Nicht benutzt/Not used

Nachrichtenstruktur

Zähler	Nr	Bez	St	/ BDEW	MaxWdh	/ BDEW	Ebene	Inhalt
0520	250	**CAV**	C	**D**	99	**1**	4	Kommunikationseinrichtungstyp
0410		**SG8**	C	**D**	99999	**99999**	2	Daten der technischen Steuereinrichtung
0420	251	**SEQ**	M	**M**	1	**1**	2	Daten der technischen Steuereinrichtung
0430	252	**RFF**	C	**D**	9	**9**	3	Referenz auf die Gerätenummer
0500		**SG10**	C	**D**	99	**1**	3	Technische Steuereinrichtung
0510	253	**CCI**	M	**M**	1	**1**	3	Technische Steuereinrichtung
0520	254	**CAV**	C	**D**	99	**1**	4	Identifikation / Nummer des Gerätes
0520	255	**CAV**	C	**D**	99	**1**	4	Technische Steuereinrichtungstyp
0410		**SG8**	C	**D**	99999	**99999**	2	Smartmeter-Gateway
0420	256	**SEQ**	M	**M**	1	**1**	2	Smartmeter-Gateway
0500		**SG10**	C	**R**	99	**1**	3	Smartmeter-Gateway
0510	257	**CCI**	M	**M**	1	**1**	3	Smartmeter-Gateway
0520	258	**CAV**	C	**D**	99	**1**	4	Identifikation / Nummer des Gerätes
0410		**SG8**	C	**D**	99999	**99999**	2	Daten der Steuerbox
0420	259	**SEQ**	M	**M**	1	**1**	2	Daten der Steuerbox
0430	260	**RFF**	C	**D**	9	**1**	3	Referenz auf das Smartmeter-Gateway
0430	261	**RFF**	C	**D**	9	**9**	3	Referenz auf die ID der Marktlokation
0500		**SG10**	C	**R**	99	**1**	3	Steuerbox
0510	262	**CCI**	M	**M**	1	**1**	3	Steuerbox
0520	263	**CAV**	C	**D**	99	**1**	4	Identifikation / Nummer des Gerätes
0410		**SG8**	C	**D**	99999	**1**	2	Lastprofildaten (Gas)
0420	264	**SEQ**	M	**M**	1	**1**	2	Lastprofildaten (Gas)
0500		**SG10**	C	**R**	99	**1**	3	Lastprofil (Gas)
0510	265	**CCI**	M	**M**	1	**1**	3	Lastprofil (Gas)
0520	266	**CAV**	C	**R**	99	**1**	4	Lastprofil (Gas)
0500		**SG10**	C	**D**	99	**1**	3	Klimazone / Temperaturmessstelle / Referenzmessung
0510	267	**CCI**	M	**M**	1	**1**	3	Klimazone / Temperaturmessstelle / Referenzmessung
0410		**SG8**	C	**D**	99999	**99999**	2	Profildaten (Strom)
0420	268	**SEQ**	M	**M**	1	**1**	2	Profildaten (Strom)
0430	269	**RFF**	C	**D**	9	**1**	3	Versionsangabe des Profils
0430	270	**RFF**	C	**D**	9	**1**	3	Referenz auf die ID der Marktlokation
0500		**SG10**	C	**D**	99	**1**	3	Profiltyp
0510	271	**CCI**	M	**M**	1	**1**	3	Profiltyp
0500		**SG10**	C	**D**	99	**1**	3	Normiertes Profil (Strom)
0510	272	**CCI**	M	**M**	1	**1**	3	Normiertes Profil (Strom)
0520	273	**CAV**	C	**R**	99	**1**	4	Normiertes Profil (Strom)
0500		**SG10**	C	**D**	99	**1**	3	Normierungsfaktor
0510	274	**CCI**	M	**M**	1	**1**	3	Normierungsfaktor
0500		**SG10**	C	**D**	99	**99**	3	Bilanzierungsgebiet
0510	275	**CCI**	M	**M**	1	**1**	3	Bilanzierungsgebiet
0410		**SG8**	C	**D**	99999	**1**	2	Profildaten der beteiligten Marktrolle
0420	276	**SEQ**	M	**M**	1	**1**	2	Profildaten der beteiligten Marktrolle

Bez = Segment-/Gruppen-Bezeichner
Zähler = Nummer der Segmente/Gruppen im Standard
Nr = Laufende Segmentnummer im Guide
MaxWdh = Maximale Wiederholung der Segmente/Gruppen

St = Status
EDIFACT: M=Muss/Mandatory, C=Conditional
Anwendung: R=Erforderlich/Required, O=Optional,
D=Abhängig von/Dependent, N=Nicht benutzt/Not used

Nachrichtenstruktur

Zähler	Nr	Bez	St	/ BDEW	MaxWdh	/ BDEW	Ebene	Inhalt
0500		**SG10**	C	**R**	99	**1**	3	Normiertes Profil (Strom)
0510	277	**CCI**	M	**M**	1	**1**	3	Normiertes Profil (Strom)
0520	278	**CAV**	C	**R**	99	**1**	4	Normiertes Profil (Strom)
0410		**SG8**	C	**D**	99999	**99999**	2	Profilschardaten
0420	279	**SEQ**	M	**M**	1	**1**	2	Profilschardaten
0430	280	**RFF**	C	**D**	9	**1**	3	Versionsangabe des Profils
0430	281	**RFF**	C	**D**	9	**1**	3	Referenz auf die ID der Marktlokation
0440	282	**PIA**	C	**D**	9	**1**	3	Berechnung Tagesmitteltemperatur
0450		**SG9**	C	**D**	99	**1**	3	Anteil A der äquivalenten Tagesmitteltemperatur
0460	283	**QTY**	M	**M**	1	**1**	3	Anteil A
0450		**SG9**	C	**D**	99	**1**	3	Anteil B der äquivalenten Tagesmitteltemperatur
0460	284	**QTY**	M	**M**	1	**1**	3	Anteil B
0450		**SG9**	C	**D**	99	**1**	3	Anteil C der äquivalenten Tagesmitteltemperatur
0460	285	**QTY**	M	**M**	1	**1**	3	Anteil C
0450		**SG9**	C	**D**	99	**1**	3	Anteil D der äquivalenten Tagesmitteltemperatur
0460	286	**QTY**	M	**M**	1	**1**	3	Anteil D
0450		**SG9**	C	**D**	99	**1**	3	Begrenzungstemperatur
0460	287	**QTY**	M	**M**	1	**1**	3	Begrenzungstemperatur
0500		**SG10**	C	**D**	99	**1**	3	Profiltyp
0510	288	**CCI**	M	**M**	1	**1**	3	Profiltyp
0500		**SG10**	C	**D**	99	**1**	3	Profilschar
0510	289	**CCI**	M	**M**	1	**1**	3	Profilschar
0520	290	**CAV**	C	**R**	99	**1**	4	Profilschar
0500		**SG10**	C	**D**	99	**1**	3	Normiertes Profil
0510	291	**CCI**	M	**M**	1	**1**	3	Normiertes Profil
0520	292	**CAV**	C	**R**	99	**1**	4	Normiertes Profil
0500		**SG10**	C	**D**	99	**1**	3	Normierungsfaktor
0510	293	**CCI**	M	**M**	1	**1**	3	Normierungsfaktor
0500		**SG10**	C	**D**	99	**1**	3	Begrenzungskonstante
0510	294	**CCI**	M	**M**	1	**1**	3	Begrenzungskonstante
0500		**SG10**	C	**D**	99	**1**	3	Klimazone / Temperaturmessstelle / Referenzmessung
0510	295	**CCI**	M	**M**	1	**1**	3	Klimazone / Temperaturmessstelle / Referenzmessung
0500		**SG10**	C	**D**	99	**99**	3	Bilanzierungsgebiet
0510	296	**CCI**	M	**M**	1	**1**	3	Bilanzierungsgebiet
0410		**SG8**	C	**D**	99999	**1**	2	Profilschardaten der beteiligten Marktrolle
0420	297	**SEQ**	M	**M**	1	**1**	2	Profilschardaten der beteiligten Marktrolle
0500		**SG10**	C	**R**	99	**1**	3	Profilschar
0510	298	**CCI**	M	**M**	1	**1**	3	Profilschar
0520	299	**CAV**	C	**R**	99	**1**	4	Profilschar
0500		**SG10**	C	**R**	99	**1**	3	Klimazone / Temperaturmessstelle / Referenzmessung
0510	300	**CCI**	M	**M**	1	**1**	3	Klimazone / Temperaturmessstelle / Referenzmessung
0410		**SG8**	C	**D**	99999	**99999**	2	Daten der Summenzeitreihe

Bez = Segment-/Gruppen-Bezeichner
Zähler = Nummer der Segmente/Gruppen im Standard
Nr = Laufende Segmentnummer im Guide
MaxWdh = Maximale Wiederholung der Segmente/Gruppen

St = Status
EDIFACT: M=Muss/Mandatory, C=Conditional
Anwendung: R=Erforderlich/Required, O=Optional,
D=Abhängig von/Dependent, N=Nicht benutzt/Not used

Nachrichtenstruktur

Zähler	Nr	Bez	St	/ BDEW	MaxWdh	/ BDEW	Ebene	Inhalt
0420	301	**SEQ**	M	**M**	1	**1**	2	Daten der Summenzeitreihe
0430	302	**RFF**	C	**D**	9	**1**	3	Referenz auf die ID der Summenzeitreihe
0430	303	**RFF**	C	**D**	9	**1**	3	Versionsangabe der Summenzeitreihe
0500		**SG10**	C	**D**	99	**1**	3	Bezeichnung der Summenzeitreihe
0510	304	**CCI**	M	**M**	1	**1**	3	Bezeichnung der Summenzeitreihe
0520	305	**CAV**	C	**R**	99	**1**	4	Bezeichnung der Summenzeitreihe
0500		**SG10**	C	**D**	99	**1**	3	Verantwortliche Marktrolle für Summenzeitreihe
0510	306	**CCI**	M	**M**	1	**1**	3	Verantwortliche Marktrolle für Summenzeitreihe
0500		**SG10**	C	**D**	99	**1**	3	Regelzone
0510	307	**CCI**	M	**M**	1	**1**	3	Regelzone
0500		**SG10**	C	**D**	99	**2**	3	Bilanzierungsgebiet
0510	308	**CCI**	M	**M**	1	**1**	3	Bilanzierungsgebiet
0500		**SG10**	C	**D**	99	**1**	3	Bilanzkreis
0510	309	**CCI**	M	**M**	1	**1**	3	Bilanzkreis
0500		**SG10**	C	**D**	99	**1**	3	Zeitreihentyp
0510	310	**CCI**	M	**M**	1	**1**	3	Zeitreihentyp
0520	311	**CAV**	C	**D**	99	**1**	4	Zeitreihentyp
0500		**SG10**	C	**D**	99	**1**	3	Bezugszeitraum der Summenzeitreihe
0510	312	**CCI**	M	**M**	1	**1**	3	Bezugszeitraum der Summenzeitreihe
0520	313	**CAV**	C	**R**	99	**1**	4	Bezugszeitraum der Summenzeitreihe
0500		**SG10**	C	**D**	99	**1**	3	Spannungsebene der Summenzeitreihe
0510	314	**CCI**	M	**M**	1	**1**	3	Spannungsebene der Summenzeitreihe
0520	315	**CAV**	C	**R**	99	**1**	4	Spannungsebene der Summenzeitreihe
0520	316	**CAV**	C	**D**	99	**1**	4	Umspannung
0500		**SG10**	C	**D**	99	**1**	3	Datenstatus zur Zeitreihe für Bilanzkreissummen
0510	317	**CCI**	M	**M**	1	**1**	3	Datenstatus zur Zeitreihe für Bilanzkreissummen
0410		**SG8**	C	**D**	99999	**99999**	2	OBIS-Daten der Summenzeitreihe
0420	318	**SEQ**	M	**M**	1	**1**	2	OBIS-Daten der Summenzeitreihe
0440	319	**PIA**	C	**R**	9	**1**	3	OBIS-Kennzahl der Summenzeitreihe
0450		**SG9**	C	**D**	99	**1**	3	Energiemenge
0460	320	**QTY**	M	**M**	1	**1**	3	Energiemenge
0470	321	**DTM**	C	**R**	9	**1**	4	Beginn Messperiode
0470	322	**DTM**	C	**R**	9	**1**	4	Ende Messperiode
0410		**SG8**	C	**D**	99999	**99999**	2	Daten der EEG-Überführungszeitreihe
0420	323	**SEQ**	M	**M**	1	**1**	2	Daten der EEG-Überführungszeitreihe
0430	324	**RFF**	C	**D**	9	**1**	3	Versionsangabe der Zeitreihe
0500		**SG10**	C	**R**	99	**1**	3	EEG- Überführungszeitreihentyp
0510	325	**CCI**	M	**M**	1	**1**	3	EEG- Überführungszeitreihentyp
0520	326	**CAV**	C	**D**	99	**1**	4	EEG- Überführungszeitreihentyp
0500		**SG10**	C	**R**	99	**1**	3	Bilanzkreis-an
0510	327	**CCI**	M	**M**	1	**1**	3	Bilanzkreis-an
0500		**SG10**	C	**R**	99	**1**	3	Bilanzkreis-von

Bez = Segment-/Gruppen-Bezeichner
Zähler = Nummer der Segmente/Gruppen im Standard
Nr = Laufende Segmentnummer im Guide
MaxWdh = Maximale Wiederholung der Segmente/Gruppen

St = Status
EDIFACT: M=Muss/Mandatory, C=Conditional
Anwendung: R=Erforderlich/Required, O=Optional,
D=Abhängig von/Dependent, N=Nicht benutzt/Not used

Nachrichtenstruktur

Zähler	Nr	Bez	St	/ BDEW	MaxWdh	/ BDEW	Ebene	Inhalt
0510	328	**CCI**	M	**M**	1	**1**	3	Bilanzkreis-von
0500		**SG10**	C	**R**	99	**1**	3	Bilanzierungsgebiet
0510	329	**CCI**	M	**M**	1	**1**	3	Bilanzierungsgebiet
0410		**SG8**	C	**D**	99999	**99999**	2	OBIS-Daten der EEG-Überführungszeitreihe
0420	330	**SEQ**	M	**M**	1	**1**	2	OBIS-Daten der EEG-Überführungszeitreihe
0440	331	**PIA**	C	**R**	9	**1**	3	OBIS-Kennzahl der EEG-Überführungszeitreihe
0450		**SG9**	C	**D**	99	**1**	3	Energiemenge
0460	332	**QTY**	M	**M**	1	**1**	3	Energiemenge
0470	333	**DTM**	C	**R**	9	**1**	4	Beginn Messperiode
0470	334	**DTM**	C	**R**	9	**1**	4	Ende Messperiode
0410		**SG8**	C	**D**	99999	**1**	2	Daten der Deklarationsliste
0420	335	**SEQ**	M	**M**	1	**1**	2	Daten der Deklarationsliste
0500		**SG10**	C	**R**	99	**1**	3	Bilanzkreis
0510	336	**CCI**	M	**M**	1	**1**	3	Bilanzkreis
0500		**SG10**	C	**R**	99	**1**	3	Fallgruppenzuordnung
0510	337	**CCI**	M	**M**	1	**1**	3	Fallgruppenzuordnung
0570		**SG12**	C	**D**	99	**99**	2	Kunde des Lieferanten
0580	338	**NAD**	M	**M**	1	**1**	2	Kunde des Lieferanten
0590	339	**RFF**	C	**D**	9	**1**	3	Kundennummer beim Lieferanten
0590	340	**RFF**	C	**D**	9	**1**	3	Kundennummer beim Altlieferant
0590	341	**RFF**	C	**D**	9	**1**	3	Referenz auf die ID der Marktlokation
0570		**SG12**	C	**D**	99	**99**	2	Korrespondenzanschrift des Kunden des Lieferanten
0580	342	**NAD**	M	**M**	1	**1**	2	Korrespondenzanschrift des Kunden des Lieferanten
0590	343	**RFF**	C	**D**	9	**1**	3	Referenz auf die ID der Marktlokation
0570		**SG12**	C	**D**	99	**1**	2	Kunde des Messstellenbetreibers
0580	344	**NAD**	M	**M**	1	**1**	2	Kunde des Messstellenbetreibers
0590	345	**RFF**	C	**D**	9	**1**	3	Referenz auf die ID der Messlokation
0570		**SG12**	C	**D**	99	**1**	2	Korrespondenzanschrift des Kunden des Messstellenbetreibers
0580	346	**NAD**	M	**M**	1	**1**	2	Korrespondenzanschrift des Kunden des Messstellenbetreibers
0570		**SG12**	C	**D**	99	**1**	2	Netzanschlusseigentümer (oder Hausverwalter)
0580	347	**NAD**	M	**M**	1	**1**	2	Netzanschlusseigentümer (oder Hausverwalter)
0570		**SG12**	C	**D**	99	**99**	2	Beteiligter Marktpartner MP-ID
0580	348	**NAD**	M	**M**	1	**1**	2	Beteiligter Marktpartner MP-ID
0590	349	**RFF**	C	**D**	9	**9**	3	Referenz auf die ID einer Marktlokation / Tranche
0570		**SG12**	C	**D**	99	**1**	2	Marktlokationsanschrift
0580	350	**NAD**	M	**M**	1	**1**	2	Marktlokationsanschrift
0570		**SG12**	C	**D**	99	**1**	2	Messlokationsadresse
0580	351	**NAD**	M	**M**	1	**1**	2	Messlokationsadresse
0590	352	**RFF**	C	**D**	9	**1**	3	Referenz auf die ID einer Messlokation
0570		**SG12**	C	**D**	99	**9**	2	Name und Adresse für die Ablesekarte

Bez = Segment-/Gruppen-Bezeichner
Zähler = Nummer der Segmente/Gruppen im Standard
Nr = Laufende Segmentnummer im Guide
MaxWdh = Maximale Wiederholung der Segmente/Gruppen

St = Status
EDIFACT: M=Muss/Mandatory, C=Conditional
Anwendung: R=Erforderlich/Required, O=Optional,
D=Abhängig von/Dependent, N=Nicht benutzt/Not used

Nachrichtenstruktur

Zähler	Nr	Bez	St	/ BDEW	MaxWdh	/ BDEW	Ebene	Inhalt
0580	353	**NAD**	M	**M**	1	**1**	2	Name und Adresse für die Ablesekarte
0590	354	**RFF**	C	**D**	9	**9**	3	Referenz auf die ID einer Messlokation
0670	355	**UNT**	M	**M**	1	**1**	0	Nachrichten-Endesegment

Bez = Segment-/Gruppen-Bezeichner
Zähler = Nummer der Segmente/Gruppen im Standard
Nr = Laufende Segmentnummer im Guide
MaxWdh = Maximale Wiederholung der Segmente/Gruppen

St = Status
EDIFACT: M=Muss/Mandatory, C=Conditional
Anwendung: R=Erforderlich/Required, O=Optional,
D=Abhängig von/Dependent, N=Nicht benutzt/Not used

Diagramm

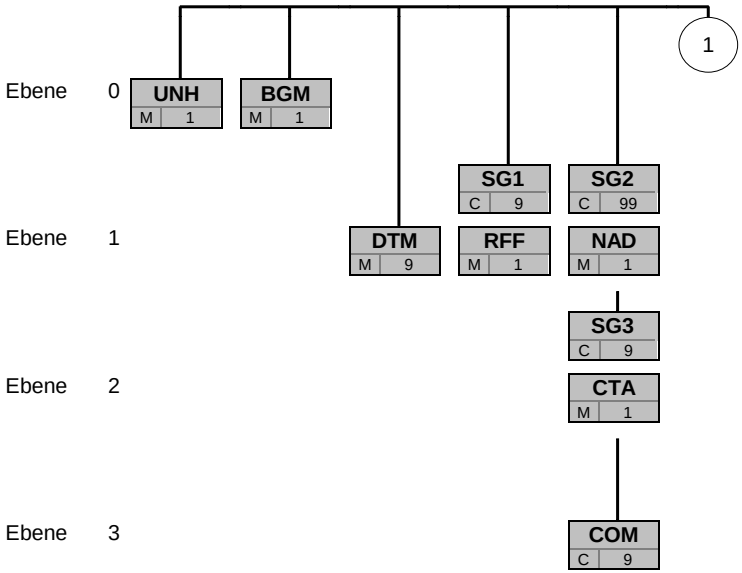

Bez	
St	MaxWdh

Bez = Segment-/Gruppen-Bezeichner
St = Durch UN/CEFACT definierter Status (M=Muss/Mandatory, C=Conditional)
MaxWdh = Durch UN/CEFACT definierte maximale Wiederholung der Segmente/Gruppen

Hinweis: Die Darstellung des hier abgebildeten Branchingdiagramms ist implizit.

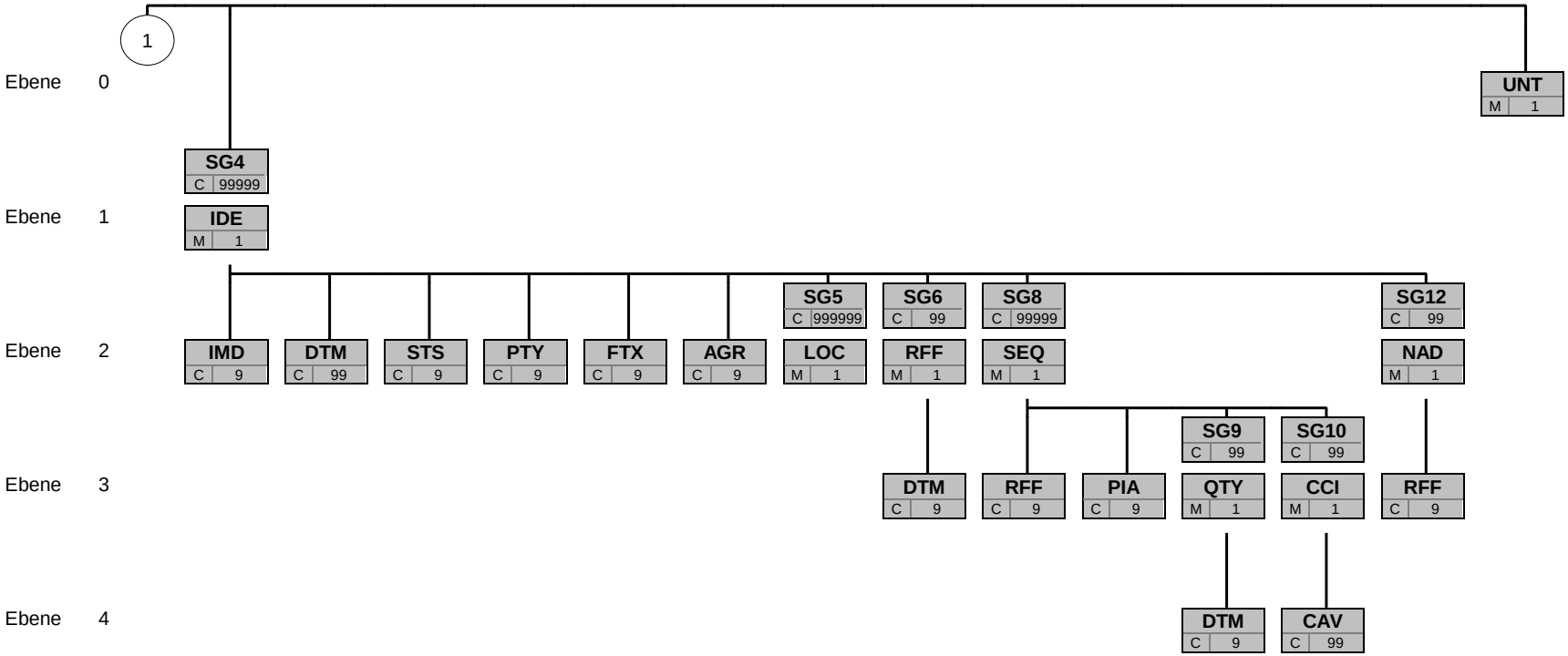

Bez	
St	MaxWdh

Bez = Segment-/Gruppen-Bezeichner
St = Durch UN/CEFACT definierter Status (M=Muss/Mandatory, C=Conditional)
MaxWdh = Durch UN/CEFACT definierte maximale Wiederholung der Segmente/Gruppen

Hinweis: Die Darstellung des hier abgebildeten Branchingdiagramms ist implizit.

Segmentlayout

Zähler	Nr	Bez	Standard St	Standard MaxWdh	BDEW St	BDEW MaxWdh	Ebene	Name
0010	3	**UNH**	M	1	M	1	0	**Nachrichten-Kopfsegment**

Bez	Name	Standard St	Standard Format	BDEW St	BDEW Format	Anwendung / Bemerkung
UNH						
0062	Nachrichten-Referenznummer	M	an..14	M	an..14	*Eindeutige Nachrichtenreferenz in einer Nachricht des Absenders.* *Nummer der Nachrichten einer Übertragungsdatei im Datenaustausch. Identisch mit DE 0062 im UNT, i. d. R. vom sendenden Konverter vergeben.*
S009	Nachrichten-Kennung	M		M		
0065	Nachrichtentyp-Kennung	M	an..6	M	an..6	**UTILMD Netzanschluss-Stammdaten**
0052	Versionsnummer des Nachrichtentyps	M	an..3	M	an..3	**D Entwurfs-Version**
0054	Freigabenummer des Nachrichtentyps	M	an..3	M	an..3	**11A Ausgabe 2011 - A**
0051	Verwaltende Organisation	M	an..2	M	an..2	**UN UN/CEFACT**
0057	Anwendungscode der zuständigen Organisation	C	an..6	R	an..6	**5.2 Versionsnummer der zugrundeliegenden BDEW-Nachrichtenbeschreibung**
0068	Allgemeine Zuordnungs-Referenz	C	an..35	D	an..35	*Identifikation einer Übertragungsserie*
S010	Status der Übermittlung	C		D		
0070	Übermittlungsfolgenummer	M	n..2	M	n..2	*Laufende Nummer bei Aufteilung von Nachrichten*
0073	Erste und letzte Übermittlung	C	a1	D	a1	**C Beginn** **F Ende**

Bemerkung:
Dieses Segment dient dazu, eine Nachricht zu eröffnen, zu identifizieren und zu spezifizieren.

Hinweis:

DE0057: Es werden nur die Versions- und Release-Nummern der Nachrichtenbeschreibungen angegeben.

S010: Diese Datenelementgruppe wird benötigt, um bei größeren Listen, wie z. B. Zuordnungslisten, Lieferantenclearinglisten, die auf mehrere Nachrichten verteilt werden, klammern zu können. Jede Nachricht wird jeweils in einer Übertragungsdatei übertragen.

DE0068 ff.: Wenn Listen (z. B. Zuordnungs- oder Lieferantenclearinglisten) aufgeteilt werden, ist dies entsprechend zu kennzeichnen. Wird eine Liste auf mehrere Nachrichten aufgeteilt, ist unter Berücksichtigung der technischen Restriktionen die maximal mögliche Segmentanzahl im UNH zu verwenden. Falls keine Aufteilung vorgenommen wird ist die Datenelementgruppe nicht zu verwenden.

DE0068: Dieses Datenelement wird verwendet, um bei Nutzung der S010 eine Referenzierung zur ersten UTILMD-Datei (DE0020 aus dem UNB-Segment) der Übertragungsserie zu ermöglichen.

DE0073: C = Creation / F = Final

Beispiel:
```
UNH+1+UTILMD:D:11A:UN:5.2+UNB_DE0020_nr_1+1:C'
UNH+2+UTILMD:D:11A:UN:5.2+UNB_DE0020_nr_1+2’
UNH+3+UTILMD:D:11A:UN:5.2+UNB_DE0020_nr_1+3:F’
Diese drei UNH Beschreibungen sind Beispiele zu einer Zuordnungsliste, die auf 3 Nachrichten
aufgeteilt wurde.

Nachfolgend ist das Beispiel, wenn keine Aufteilung der Nachricht erfolgt:
UNH+4+UTILMD:D:11A:UN:5.2'
```

Bez = Objekt-Bezeichner
Nr = Laufende Segmentnummer im Guide
MaxWdh = Maximale Wiederholung der Segmente/Gruppen
Zähler = Nummer der Segmente/Gruppen im Standard

St = Status
EDIFACT: M=Muss/Mandatory, C=Conditional
Anwendung: R=Erforderlich/Required, O=Optional,
D=Abhängig von/Dependent, N=Nicht benutzt/Not used

Segmentlayout

Zähler	Nr	Bez	Standard St	Standard MaxWdh	BDEW St	BDEW MaxWdh	Ebene	Name
0020	4	**BGM**	M	1	M	1	0	**Beginn der Nachricht**

Bez	Name	Standard St	Standard Format	BDEW St	BDEW Format	Anwendung / Bemerkung
BGM						
C002	Dokumenten-/ Nachrichtenname	C		R		
1001	Dokumentenname, Code	C	an..3	R	an..3	*Hier wird die Kategorie der gesamten Nachricht für alle Vorgänge angegeben:* Kategorie **E01 Anmeldungen** *Dient der Mitteilung über die Aufnahme der Netznutzung an einer verbrauchenden Marktlokation z.B. bei Einzug oder Lieferantenwechsel, Aufnahme einer Direktvermarktung an einer erzeugenden Marktlokation oder Tranche, zur Übernahme des Messstellenbetriebes an einer Messlokation bei MSB-Wechsel.* **E02 Abmeldungen** *Dient der Mitteilung über die Beendigung der Netznutzung an einer verbrauchenden Marktlokation z.B. bei Auszug oder Lieferantenwechsel, Beendigung einer Direktvermarktung an einer erzeugenden Marktlokation oder Tranche, zur Abgabe des Messstellenbetriebes an einer Messlokation bei MSB-Wechsel.* **E03 Änderungsmeldungen** *Dient der Mitteilung über die Änderungen von Stammdaten ohne dabei das Verhältnis Kunde, Lieferant und Messstellenbetreiber zu verändern. Z. B. Anpassung der Jahresverbrauchsprognose oder Namensänderung.* **E06 Zuordnungsliste** *Diese Liste muss in der Spate Gas gemäß gültigem Festlegungsverfahren der Bundesnetzagentur immer am 16. Werktag versendet werden und enthält alle verbrauchenden Marktlokationen zum darauf folgenden Monat die mindestens 1 Kalendertag in Netznutzung oder Bilanzierung sind.* **Z14 Stammdaten der Markt- oder Messlokation** *Dient der Übermittlung von Stammdaten zu einer Marktlokation oder Messlokation.* **E35 Kündigung** *Dient der Mitteilung über die Kündigung eines Liefer- oder Messstellenbetriebsvertrags zur Kommunikation zwischen zwei LF oder zwei MSB.* **E44 Informationsmeldung** *Diese Nachricht dient der Übermittlung von Hinweisen und zur Beendigung der Zuordnung eines LFA oder eines zukünftigen LF zu einer Marktlokation. Es erfordert keine Antwortnachricht.* **Z02 Deklarationsliste (nur für den Leitfaden zur GABi)** **E40 Bilanzkreiszuordnungsliste** *Mit der Kategorie wird die Bilanzkreiszuordnungsliste nach MaBiS versendet.* **Z05 Clearingliste** *Mit der Kategorie wird die Clearingliste nach MaBiS versendet.* **Z07 Aktivierung/ Deaktivierung von MaBiS-ZP** *Unter dieser Kategorie werden die Aktivierungen und Deaktivierungen der Bilanzierungszeitreihen mit ihrer entsprechenden Kennzeichnung des Zeitreihentypen*

Bez = Objekt-Bezeichner
Nr = Laufende Segmentnummer im Guide
MaxWdh = Maximale Wiederholung der Segmente/Gruppen
Zähler = Nummer der Segmente/Gruppen im Standard

St = Status
EDIFACT: M=Muss/Mandatory, C=Conditional
Anwendung: R=Erforderlich/Required, O=Optional, D=Abhängig von/Dependent, N=Nicht benutzt/Not used

Segmentlayout

		Standard	BDEW	
Bez	Name	St Format	St Format	Anwendung / Bemerkung
				versendet. **Z13 Gerätewechselabsicht** **Z17 Zuordnungsermächtigung** **Z18 Profildefinition** **Z22 Netzbetreiberwechsel** **Z26 Vorläufige Meldung zur Marktraumumstellung** *Mit dieser Kategorie wird eine Vorankündigung durchgeführt, um den Lieferanten über eine Marktraumumstellung im Gas zu informieren.* **Z37 DZÜ-Liste** **Z38 Synchronisation**
C106	Dokumenten-/Nachrichten-Identifikation	C	R	
1004	Dokumentennummer	C an..70	R an..35	*EDI-Nachrichtennummer vergeben vom Absender des Dokuments*

Bemerkung:
Dieses Segment dient dazu, Typ und Funktion einer Nachricht anzuzeigen und die Identifikationsnummer zu übermitteln.

DE1001: Es ist festgelegt, dass innerhalb einer Nachricht nur Meldungen eines Typs enthalten sein können. Alle einzelnen Vorgänge der Nachricht gehören daher der gleichen Kategorie an. In einer Nachricht sind bspw. also nur Anmeldungen oder Änderungen enthalten.
Der Grund einer Meldung wird pro Vorgang im Transaktionsgrund beschrieben. Die Nutzung der Codes ist den entsprechenden Anwendungshandbüchern (= AHB) zu entnehmen.

Beispiel:
```
BGM+E01+MKIDI5422'

Dieses Beispiel identifiziert das Dokument als die Anmeldung von Marktlokationen durch die
Verwendung des von ebIX vergebenen Codewertes E01. Das Dokument hat die Belegnummer MKIDI5422.
```

Bez = Objekt-Bezeichner
Nr = Laufende Segmentnummer im Guide
MaxWdh = Maximale Wiederholung der Segmente/Gruppen
Zähler = Nummer der Segmente/Gruppen im Standard

St = Status
EDIFACT: M=Muss/Mandatory, C=Conditional
Anwendung: R=Erforderlich/Required, O=Optional, D=Abhängig von/Dependent, N=Nicht benutzt/Not used

Segmentlayout

Zähler	Nr	Bez	Standard St	Standard MaxWdh	BDEW St	BDEW MaxWdh	Ebene	Name
0030	5	**DTM**	M	9	M	1	1	**Nachrichtendatum**

Bez	Name	Standard St Format	BDEW St Format	Anwendung / Bemerkung
DTM				
C507	Datum/Uhrzeit/Zeitspanne	M	M	
2005	Datums- oder Uhrzeit- oder Zeitspannen-Funktion, Qualifier	M an..3	M an..3	**137 Dokumenten-/Nachrichtendatum/-zeit**
2380	Datum oder Uhrzeit oder Zeitspanne, Wert	C an..35	R an..35	
2379	Datums- oder Uhrzeit- oder Zeitspannen-Format, Code	C an..3	R an..3	**203 CCYYMMDDHHMM**

Bemerkung:
Dieses Segment wird zur Angabe des Dokumentendatums verwendet.

Beispiel:
```
DTM+137:199904081315:203'
In diesem Beispiel ist das Dokumentendatum der 8. April 1999, 13:15h.
```

Bez = Objekt-Bezeichner
Nr = Laufende Segmentnummer im Guide
MaxWdh = Maximale Wiederholung der Segmente/Gruppen
Zähler = Nummer der Segmente/Gruppen im Standard

St = Status
EDIFACT: M=Muss/Mandatory, C=Conditional
Anwendung: R=Erforderlich/Required, O=Optional,
D=Abhängig von/Dependent, N=Nicht benutzt/Not used

Segmentlayout

Zähler	Nr	Bez	Standard St	Standard MaxWdh	BDEW St	BDEW MaxWdh	Ebene	Name
0030	6	**DTM**	M	9	D	1	1	**Abweichung zur UTC**

Bez	Name	Standard St	Standard Format	BDEW St	BDEW Format	Anwendung / Bemerkung
DTM						
C507	Datum/Uhrzeit/Zeitspanne	M		M		
2005	Datums- oder Uhrzeit- oder Zeitspannen-Funktion, Qualifier	M	an..3	M	an..3	**735 Abweichung zu UTC (Coordinated Universal Time)**
2380	Datum oder Uhrzeit oder Zeitspanne, Wert	C	an..35	R	an..35	
2379	Datums- oder Uhrzeit- oder Zeitspannen-Format, Code	C	an..3	R	an..3	*Abweichung zu UTC (Coordinated Universal Time), wobei Z Plus (+) oder Minus (-) ist. (735)* **406 ZHHMM**

Bemerkung:
Dieses Segment wird zur Angabe der Abweichung zur UTC verwendet.

Beispiel:
```
DTM+735:?+0100:406'
Die Abweichung zu UTC beträgt eine Stunde.
```

Bez = Objekt-Bezeichner
Nr = Laufende Segmentnummer im Guide
MaxWdh = Maximale Wiederholung der Segmente/Gruppen
Zähler = Nummer der Segmente/Gruppen im Standard

St = Status
EDIFACT: M=Muss/Mandatory, C=Conditional
Anwendung: R=Erforderlich/Required, O=Optional, D=Abhängig von/Dependent, N=Nicht benutzt/Not used

Segmentlayout

Zähler	Nr	Bez	Standard St	Standard MaxWdh	BDEW St	BDEW MaxWdh	Ebene	Name
0030	7	**DTM**	M	9	D	1	1	**Gültigkeit, Beginndatum**

Bez	Name	Standard St Format	BDEW St Format	Anwendung / Bemerkung
DTM				
C507	Datum/Uhrzeit/Zeitspanne	M	M	
2005	Datums- oder Uhrzeit- oder Zeitspannen-Funktion, Qualifier	M an..3	M an..3	**157 Gültigkeit, Beginndatum**
2380	Datum oder Uhrzeit oder Zeitspanne, Wert	C an..35	R an..35	
2379	Datums- oder Uhrzeit- oder Zeitspannen-Format, Code	C an..3	R an..3	**610 CCYYMM**

Bemerkung:
In diesem Segment erfolgt die Angabe von Monat und Jahr für den die versendeten Daten, wie z. B. für die Clearingliste bzw. die Deklarationsliste, gültig sind.

Beispiel:
```
DTM+157:199904:610'
```

Bez = Objekt-Bezeichner
Nr = Laufende Segmentnummer im Guide
MaxWdh = Maximale Wiederholung der Segmente/Gruppen
Zähler = Nummer der Segmente/Gruppen im Standard

St = Status
EDIFACT: M=Muss/Mandatory, C=Conditional
Anwendung: R=Erforderlich/Required, O=Optional, D=Abhängig von/Dependent, N=Nicht benutzt/Not used

Segmentlayout

Zähler	Nr	Bez	Standard St	Standard MaxWdh	BDEW St	BDEW MaxWdh	Ebene	Name
0070		**SG1**	C	9	D	1	1	**Referenz auf eine vorangegangene Anfrage**
0080	8	**RFF**	M	1	M	1	1	**Referenz auf eine vorangegangene Anfrage**

Bez	Name	Standard St	Standard Format	BDEW St	BDEW Format	Anwendung / Bemerkung
RFF						
C506	Referenz	M		M		
1153	Referenz, Qualifier	M	an..3	M	an..3	**AAV Nummer der Anfrage**
1154	Referenz, Identifikation	C	an..70	R	an..70	

Bemerkung:
Die Verwendung dieses Segments wird im jeweiligen Anwendungshandbuch beschrieben.

Beispiel:
```
RFF+AAV:MKIDI5420'
```

Bez = Objekt-Bezeichner
Nr = Laufende Segmentnummer im Guide
MaxWdh = Maximale Wiederholung der Segmente/Gruppen
Zähler = Nummer der Segmente/Gruppen im Standard

St = Status
EDIFACT: M=Muss/Mandatory, C=Conditional
Anwendung: R=Erforderlich/Required, O=Optional,
D=Abhängig von/Dependent, N=Nicht benutzt/Not used

Segmentlayout

Zähler	Nr	Bez	Standard St	Standard MaxWdh	BDEW St	BDEW MaxWdh	Ebene	Name
0100		**SG2**	C	99	R	1	1	**MP-ID Absender**
0110	9	**NAD**	M	1	M	1	1	**MP-ID Absender**

Bez	Name	Standard St Format	BDEW St Format	Anwendung / Bemerkung
NAD				
3035	Beteiligter, Qualifier	M an..3	M an..3	**MS Dokumenten-/Nachrichtenaussteller bzw. -absender**
C082	Identifikation des Beteiligten	C	R	
3039	Beteiligter, Identifikation	M an..35	M an..35	MP-ID
1131	Codeliste, Code	C an..17	N	Nicht benutzt
3055	Verantwortliche Stelle für die Codepflege, Code	C an..3	R an..3	**9 GS1** **293 DE, BDEW (Bundesverband der Energie- und Wasserwirtschaft e.V.)** **332 DE, DVGW Service & Consult GmbH**

Bemerkung:
DE 3039: Zur Identifikation der Marktpartner wird die MP-ID angegeben.

Beispiel:
```
NAD+MS+9900259000002::293'
```

Bez = Objekt-Bezeichner
Nr = Laufende Segmentnummer im Guide
MaxWdh = Maximale Wiederholung der Segmente/Gruppen
Zähler = Nummer der Segmente/Gruppen im Standard

St = Status
EDIFACT: M=Muss/Mandatory, C=Conditional
Anwendung: R=Erforderlich/Required, O=Optional,
D=Abhängig von/Dependent, N=Nicht benutzt/Not used

Segmentlayout

Zähler	Nr	Bez	Standard St	Standard MaxWdh	BDEW St	BDEW MaxWdh	Ebene	Name
0100		**SG2**	C	99	R	1	1	**MP-ID Absender**
0150		**SG3**	C	9	O	1	2	**Kontaktinformationen**
0160	10	**CTA**	M	1	M	1	2	**Ansprechpartner**

Bez	Name	Standard St	Standard Format	BDEW St	BDEW Format	Anwendung / Bemerkung
CTA						
3139	Funktion des Ansprechpartners, Code	C	an..3	R	an..3	**IC Informationskontakt**
C056	Kontaktangaben	C		R		
3413	Kontakt, Nummer	C	an..17	N		Nicht benutzt
3412	Kontakt	C	an..256	R	an..35	Name vom Ansprechpartner

Bemerkung:
Dieses Segment dient der Identifikation von Ansprechpartnern innerhalb des im vorangegangenen NAD-Segment spezifizierten Unternehmens.

Beispiel:
```
CTA+IC+:P GETTY'
```

Bez = Objekt-Bezeichner
Nr = Laufende Segmentnummer im Guide
MaxWdh = Maximale Wiederholung der Segmente/Gruppen
Zähler = Nummer der Segmente/Gruppen im Standard

St = Status
EDIFACT: M=Muss/Mandatory, C=Conditional
Anwendung: R=Erforderlich/Required, O=Optional, D=Abhängig von/Dependent, N=Nicht benutzt/Not used

Segmentlayout

Zähler	Nr	Bez	Standard St	Standard MaxWdh	BDEW St	BDEW MaxWdh	Ebene	Name
0100		**SG2**	C	99	R	1	1	**MP-ID Absender**
0150		**SG3**	C	9	O	1	2	**Kontaktinformationen**
0170	11	**COM**	C	9	R	5	3	**Kommunikationsverbindung**

Bez	Name	Standard St Format	BDEW St Format	Anwendung / Bemerkung
COM				
C076	Kommunikationsverbindung	M	M	
3148	Kommunikationsadresse, Identifikation	M an..512	M an..512	Nummer / Adresse
3155	Art des Kommunikationsmittels, Code	M an..3	M an..3	**EM Elektronische Post** **FX Telefax** **TE Telefon** **AJ weiteres Telefon** **AL Handy**

Bemerkung:
Zur Angabe einer Kommunikationsnummer einer Abteilung oder einer Person, die als Ansprechpartner dient.
Ein Segment zur Angabe von Kommunikationsnummer und -typ des im vorangegangenen CTA-Segments angegebenen Sachbearbeiters oder der Abteilung.

DE3155:
Es ist jeder Code maximal einmal zu verwenden.

Beispiel:
```
COM+003222271020:TE'
Die im vorangegangenen Segment genannte Informationsstelle hat die Telefonnummer 003222271020.
```

Bez = Objekt-Bezeichner
Nr = Laufende Segmentnummer im Guide
MaxWdh = Maximale Wiederholung der Segmente/Gruppen
Zähler = Nummer der Segmente/Gruppen im Standard

St = Status
EDIFACT: M=Muss/Mandatory, C=Conditional
Anwendung: R=Erforderlich/Required, O=Optional, D=Abhängig von/Dependent, N=Nicht benutzt/Not used

Segmentlayout

Zähler	Nr	Bez	Standard St	Standard MaxWdh	BDEW St	BDEW MaxWdh	Ebene	Name
0100		**SG2**	C	99	R	1	1	**MP-ID Empfänger**
0110	12	**NAD**	M	1	M	1	1	**MP-ID Empfänger**

Bez	Name	Standard St Format	BDEW St Format	Anwendung / Bemerkung
NAD				
3035	Beteiligter, Qualifier	M an..3	M an..3	**MR Nachrichtenempfänger**
C082	Identifikation des Beteiligten	C	R	
3039	Beteiligter, Identifikation	M an..35	M an..35	MP-ID
1131	Codeliste, Code	C an..17	N	Nicht benutzt
3055	Verantwortliche Stelle für die Codepflege, Code	C an..3	R an..3	**9 GS1** **293 DE, BDEW (Bundesverband der Energie- und Wasserwirtschaft e.V.)** **332 DE, DVGW Service & Consult GmbH**

Bemerkung:
DE 3039: Zur Identifikation der Marktpartner wird die MP-ID angegeben.

Beispiel:
```
NAD+MR+9900259000002::293'
```

Bez = Objekt-Bezeichner
Nr = Laufende Segmentnummer im Guide
MaxWdh = Maximale Wiederholung der Segmente/Gruppen
Zähler = Nummer der Segmente/Gruppen im Standard

St = Status
EDIFACT: M=Muss/Mandatory, C=Conditional
Anwendung: R=Erforderlich/Required, O=Optional,
D=Abhängig von/Dependent, N=Nicht benutzt/Not used

Segmentlayout

Zähler	Nr	Bez	Standard St	Standard MaxWdh	BDEW St	BDEW MaxWdh	Ebene	Name
0180		**SG4**	C	99999	D	1	1	**Identifikation einer Liste**
0190	13	**IDE**	M	1	M	1	1	**Identifikation einer Liste**

Bez	Name	Standard St Format	BDEW St Format	Anwendung / Bemerkung
IDE				
7495	Objekt, Qualifier	M an..3	M an..3	**Z01 Liste**
C206	Identifikationsnummer	C	R	
7402	Objekt, Identifikation	M an..35	M an..35	Listennummer

Bemerkung:
Bemerkung:

Hinweis zu DE7402:
Es ist zu beachten, dass eine Vorgangsnummer / Listennummer nicht im IDE+Z01 und in einem IDE+24 verwendet wird. Die Eindeutigkeit ist sowohl für das IDE+Z01 als auch für das IDE+24 übergreifend einzuhalten.
Das bedeutet, eine bereits verwendete Nummer in einem IDE+Z01 darf in einem anderem IDE+24 nicht mehr genutzt werden.

In einem Use-Case (z. B. Übermittlung der Lieferantenclearingliste) kann es erforderlich sein, eine große Menge an Informationen übermitteln zu müssen, die aus technischen Gründen nicht in einer UTILMD Nachricht übertragen werden können. Um diesen Use-Case gerecht zu werden, ist es erforderlich die Informationen in mehrere UTILMD Nachrichten aufzuteilen (Details siehe UNH).
Bei einer Aufteilung der Liste ist für die gesamte Liste eine Listennummer zu vergeben. Diese Listennummer ist bei einer Aufteilung in mehrere UTILMD Nachrichten in allen IDE+Z01 die zusammengefasst die gesamte Liste darstellen anzugeben.

Beispiel:
```
IDE+Z01+GEID12123'
```

Bez = Objekt-Bezeichner
Nr = Laufende Segmentnummer im Guide
MaxWdh = Maximale Wiederholung der Segmente/Gruppen
Zähler = Nummer der Segmente/Gruppen im Standard

St = Status
EDIFACT: M=Muss/Mandatory, C=Conditional
Anwendung: R=Erforderlich/Required, O=Optional, D=Abhängig von/Dependent, N=Nicht benutzt/Not used

Segmentlayout

Zähler	Nr	Bez	Standard St	Standard MaxWdh	BDEW St	BDEW MaxWdh	Ebene	Name
0180		**SG4**	C	99999	D	1	1	**Identifikation einer Liste**
0250	14	**STS**	C	9	D	1	2	**Status der Antwort**

Bez	Name	Standard St Format	BDEW St Format	Anwendung / Bemerkung
STS				
C601	Statuskategorie	C	R	
9015	Statuskategorie, Code	M an..3	M an..3	**E01 Status der Antwort**
C555	Status	C	N	
4405	Status, Code	M an..3	N	Nicht benutzt
C556	Statusanlaß	C	R	
9013	Statusanlass, Code	M an..3	M an..3	**E17 Ablehnung wg. Fristüberschreitung** **ZD1 Version nicht zugelassen** **ZM9 Ablehnung kein Lieferant zugeordnet** **ZN7 Ablehnung Zeitraum nicht plausibel** **ZN0 Ablehnung MaBiS-ZP entspricht nicht dem angefragten MaBiS-ZP** **ZM0 Ablehnung Abonnement wurde nicht bestellt**

Bemerkung:
Dieses Segment wird benutzt, um den Status einer Antwort (z. B. Zustimmung, Ablehnung, etc.) mitzuteilen.
Die Bedeutung der Antwortkategorien ist am DE9013 dargestellt.

Beispiel:
```
STS+E01++ZM9'
```

Bez = Objekt-Bezeichner
Nr = Laufende Segmentnummer im Guide
MaxWdh = Maximale Wiederholung der Segmente/Gruppen
Zähler = Nummer der Segmente/Gruppen im Standard

St = Status
EDIFACT: M=Muss/Mandatory, C=Conditional
Anwendung: R=Erforderlich/Required, O=Optional,
D=Abhängig von/Dependent, N=Nicht benutzt/Not used

Segmentlayout

Zähler	Nr	Bez	Standard St	Standard MaxWdh	BDEW St	BDEW MaxWdh	Ebene	Name
0180		**SG4**	C	99999	D	1	1	**Identifikation einer Liste**
0320		**SG5**	C	999999	D	1	2	**Meldepunkt**
0330	15	**LOC**	M	1	M	1	2	**Meldepunkt**

Bez	Name	Standard St Format	BDEW St Format	Anwendung / Bemerkung
LOC				
3227	Ortsangabe, Qualifier	M an..3	M an..3	*Mit dem Code 172 in diesem Segment wird der MaBiS-ZP beschrieben* **172 Meldepunkt**
C517	Ortsangabe	C	R	
3225	Ortsangabe, Nummer	C an..35	R an..35	Identifikator

Bemerkung:
Dieses Segment wird zur Angabe der ID für den MaBiS-ZP benutzt.

Beispiel:
```
LOC+172+DE00014545768S0000000000000003054'
```

Bez = Objekt-Bezeichner
Nr = Laufende Segmentnummer im Guide
MaxWdh = Maximale Wiederholung der Segmente/Gruppen
Zähler = Nummer der Segmente/Gruppen im Standard

St = Status
EDIFACT: M=Muss/Mandatory, C=Conditional
Anwendung: R=Erforderlich/Required, O=Optional,
D=Abhängig von/Dependent, N=Nicht benutzt/Not used

Segmentlayout

Zähler	Nr	Bez	Standard St	Standard MaxWdh	BDEW St	BDEW MaxWdh	Ebene	Name
0180		**SG4**	C	99999	D	1	1	**Identifikation einer Liste**
0350		**SG6**	C	99	R	1	2	**Prüfidentifikator**
0360	16	**RFF**	M	1	M	1	2	**Prüfidentifikator**

Bez	Name	Standard St	Standard Format	BDEW St	BDEW Format	Anwendung / Bemerkung
RFF						
C506	Referenz	M		M		
1153	Referenz, Qualifier	M	an..3	M	an..3	**Z13 Prüfidentifikator**
1154	Referenz, Identifikation	C	an..70	R	n5	Prüfidentifikator **11065 MaBiS / Lieferantenclearingliste** **11066 MaBiS / Korrekturliste zu Lieferantenclearingliste** **11067 MaBiS / Bilanzkreiszuordnungsliste** **11069 MaBiS / Clearingliste DZR** **11070 MaBiS / Clearingliste BAS** **11073 MaBiS / Übermittlung der Profildefinitionen** **11195 MaBiS / Bilanzierungsgebietsclearing- / DZÜ-Liste** **11196 MaBiS / Antwort auf die Bilanzierungsgebietsclearing- / DZÜ-Liste**

Bemerkung:

Beispiel:

```
RFF+Z13:11065'
```

Bez = Objekt-Bezeichner
Nr = Laufende Segmentnummer im Guide
MaxWdh = Maximale Wiederholung der Segmente/Gruppen
Zähler = Nummer der Segmente/Gruppen im Standard

St = Status
EDIFACT: M=Muss/Mandatory, C=Conditional
Anwendung: R=Erforderlich/Required, O=Optional,
D=Abhängig von/Dependent, N=Nicht benutzt/Not used

Segmentlayout

Zähler	Nr	Bez	Standard St	Standard MaxWdh	BDEW St	BDEW MaxWdh	Ebene	Name
0180		**SG4**	C	99999	D	1	1	**Identifikation einer Liste**
0350		**SG6**	C	99	D	99	2	**Referenz auf eine Liste**
0360	17	**RFF**	M	1	M	1	2	**Referenzangaben**

Bez	Name	Standard St Format	BDEW St Format	Anwendung / Bemerkung
RFF				
C506	Referenz	M	M	
1153	Referenz, Qualifier	M an..3	M an..3	**TN Transaktions-Referenznummer**
1154	Referenz, Identifikation	C an..70	R an..70	

Bemerkung:

Beispiel:
```
RFF+TN:64739202'
```

Bez = Objekt-Bezeichner
Nr = Laufende Segmentnummer im Guide
MaxWdh = Maximale Wiederholung der Segmente/Gruppen
Zähler = Nummer der Segmente/Gruppen im Standard

St = Status
EDIFACT: M=Muss/Mandatory, C=Conditional
Anwendung: R=Erforderlich/Required, O=Optional,
D=Abhängig von/Dependent, N=Nicht benutzt/Not used

Segmentlayout

Zähler	Nr	Bez	Standard St	Standard MaxWdh	BDEW St	BDEW MaxWdh	Ebene	Name
0180		**SG4**	C	99999	D	1	1	**Identifikation einer Liste**
0410		**SG8**	C	99999	D	1	2	**Daten der Summenzeitreihe**
0420	18	**SEQ**	M	1	M	1	2	**Daten der Summenzeitreihe**

Bez	Name	Standard St Format	BDEW St Format	Anwendung / Bemerkung
SEQ				
1229	Handlung, Code	C an..3	R an..3	**Z22 Daten der Summenzeitreihe**

Bemerkung:
Dieses Segment wird benutzt, um die Segmentgruppe einzuleiten. Das Segment dient dazu die nachfolgenden Daten einem Meldepunkt zuzuordnen.

Die SG8 Daten des MaBiS-ZP eines Vorgangs enthält alle Informationen, die sich auf eine einzelne MaBiS-ZP in einem Vorgang beziehen.

Beispiel:
```
SEQ+Z22'
```

Bez = Objekt-Bezeichner
Nr = Laufende Segmentnummer im Guide
MaxWdh = Maximale Wiederholung der Segmente/Gruppen
Zähler = Nummer der Segmente/Gruppen im Standard

St = Status
EDIFACT: M=Muss/Mandatory, C=Conditional
Anwendung: R=Erforderlich/Required, O=Optional, D=Abhängig von/Dependent, N=Nicht benutzt/Not used

Segmentlayout

Zähler	Nr	Bez	Standard St	Standard MaxWdh	BDEW St	BDEW MaxWdh	Ebene	Name
0180		**SG4**	C	99999	D	1	1	**Identifikation einer Liste**
0410		**SG8**	C	99999	D	1	2	**Daten der Summenzeitreihe**
0430	19	**RFF**	C	9	D	1	3	**Versionsangabe der Summenzeitreihe**

Bez	Name	Standard St Format	BDEW St Format	Anwendung / Bemerkung
RFF				
C506	Referenz	M	M	
1153	Referenz, Qualifier	M an..3	M an..3	**AUU Referenz auf eine Zeitreihe**
1154	Referenz, Identifikation	C an..70	R an..70	Version der Zeitreihe

Bemerkung:
Über dieses Segment erfolgt die Referenzierung auf die Version der betrachteten Zeitreihe. Es dient zur Angabe der Version der Zeitreihe nach MaBiS.

Beispiel:
```
RFF+AUU:20100608090156'
```

Bez = Objekt-Bezeichner
Nr = Laufende Segmentnummer im Guide
MaxWdh = Maximale Wiederholung der Segmente/Gruppen
Zähler = Nummer der Segmente/Gruppen im Standard

St = Status
EDIFACT: M=Muss/Mandatory, C=Conditional
Anwendung: R=Erforderlich/Required, O=Optional,
D=Abhängig von/Dependent, N=Nicht benutzt/Not used

Segmentlayout

Zähler	Nr	Bez	Standard St	Standard MaxWdh	BDEW St	BDEW MaxWdh	Ebene	Name
0180		**SG4**	C	99999	D	1	1	**Identifikation einer Liste**
0410		**SG8**	C	99999	D	1	2	**Daten der Summenzeitreihe**
0500		**SG10**	C	99	D	1	3	**Bilanzkreis**
0510	20	**CCI**	M	1	R	1	3	**Bilanzkreis**

		Standard		BDEW		
Bez	Name	St	Format	St	Format	Anwendung / Bemerkung
CCI						
7059	Klassentyp, Code	C	an..3	R	an..3	**Z19 Bilanzkreis**
C502	Einzelheiten zu Maßangaben	C		N		
6313	Gemessene Dimension, Code	C	an..3	N		Nicht benutzt
C240	Merkmalsbeschreibung	C		R		
7037	Merkmal, Code	M	an..17	M	an..17	Bilanzkreis

Bemerkung:
Dieses Segment wird zur Angabe des Bilanzkreises benutzt. Hier muss der vom BDEW vergebene EIC-Code verwendet werden.

Es wird der Bilanzkreis bzw. das Konto angegeben, auf dem die Bilanzierung durchgeführt wird.

Beispiel:
```
CCI+Z19++NCHB999123220000'
```

Bez = Objekt-Bezeichner
Nr = Laufende Segmentnummer im Guide
MaxWdh = Maximale Wiederholung der Segmente/Gruppen
Zähler = Nummer der Segmente/Gruppen im Standard

St = Status
EDIFACT: M=Muss/Mandatory, C=Conditional
Anwendung: R=Erforderlich/Required, O=Optional,
D=Abhängig von/Dependent, N=Nicht benutzt/Not used

Segmentlayout

Zähler	Nr	Bez	Standard St	Standard MaxWdh	BDEW St	BDEW MaxWdh	Ebene	Name
0180		**SG4**	C	99999	D	99999	1	**Vorgangs-Identifikation**
0190	21	**IDE**	M	1	M	1	1	**Vorgang**

Bez	Name	Standard St Format	BDEW St Format	Anwendung / Bemerkung
IDE				
7495	Objekt, Qualifier	M an..3	M an..3	**24 Transaktion**
C206	Identifikationsnummer	C	R	
7402	Objekt, Identifikation	M an..35	M an..35	Vorgangsnummer

Bemerkung:
Dieses Segment dient zur datei- und nachrichtenübergreifenden eindeutigen Identifikation eines einzelnen Vorgangs. Die Nutzung der vollen Zeichenlänge ist nicht notwendig.
Hinweis zu DE7402:
Es ist zu beachten, dass die Eindeutigkeit sowohl für das IDE+Z01 als auch für das IDE+24 übergreifend eingehalten werden muss. Das bedeutet, eine bereits verwendete Nummer in einem IDE+24 darf sowohl in diesem als auch in dem anderem IDE+Z01 nicht mehr genutzt werden.

Beispiel:
```
IDE+24+VorgangsId12345'
Dieser Vorgang (Transaktion) hat die Nummer VorgangsId12345.
```

Bez = Objekt-Bezeichner
Nr = Laufende Segmentnummer im Guide
MaxWdh = Maximale Wiederholung der Segmente/Gruppen
Zähler = Nummer der Segmente/Gruppen im Standard

St = Status
EDIFACT: M=Muss/Mandatory, C=Conditional
Anwendung: R=Erforderlich/Required, O=Optional, D=Abhängig von/Dependent, N=Nicht benutzt/Not used

Segmentlayout

Zähler	Nr	Bez	Standard St	Standard MaxWdh	BDEW St	BDEW MaxWdh	Ebene	Name
0180		**SG4**	C	99999	D	99999	1	**Vorgangs-Identifikation**
0220	22	**IMD**	C	9	D	1	2	**Identifikationslogik**

Bez	Name	Standard St Format	BDEW St Format	Anwendung / Bemerkung
IMD				
7077	Beschreibungsformat, Code	C an..3	N	Nicht benutzt
C272	Produkt/Leistung	C	C	
7081	Produkt/Leistung, Code	C an..3	D an..3	**Z36 Identifikationslogik**
C273	Produkt-/ Leistungsbeschreibung	C	C	
7009	Produkt-/ Leistungsbeschreibung, Code	C an..17	D an..3	Identifikationslogik **Z12 Marktlokations-ID** **Z13 Alle Identifikationsdaten**

Bemerkung:
Mit diesem Segment teilt der Absender der Nachricht mit, ob der Empfänger ausschließlich über die Marktlokations-ID die Identifikation der Marktlokation durchzuführen hat oder ob er alle im Geschäftsvorfall enthaltenen Identifikationsdaten dafür zu berücksichtigen hat.

Beispiel:
```
IMD++Z36+Z12'
```

Bez = Objekt-Bezeichner
Nr = Laufende Segmentnummer im Guide
MaxWdh = Maximale Wiederholung der Segmente/Gruppen
Zähler = Nummer der Segmente/Gruppen im Standard

St = Status
EDIFACT: M=Muss/Mandatory, C=Conditional
Anwendung: R=Erforderlich/Required, O=Optional, D=Abhängig von/Dependent, N=Nicht benutzt/Not used

Segmentlayout

Zähler	Nr	Bez	Standard St	Standard MaxWdh	BDEW St	BDEW MaxWdh	Ebene	Name
0180		**SG4**	C	99999	D	99999	1	**Vorgangs-Identifikation**
0230	23	**DTM**	C	99	D	1	2	**Datum zum geplanten Leistungsbeginn**

Bez	Name	Standard St	Standard Format	BDEW St	BDEW Format	Anwendung / Bemerkung
DTM						
C507	Datum/Uhrzeit/Zeitspanne	M		M		
2005	Datums- oder Uhrzeit- oder Zeitspannen-Funktion, Qualifier	M	an..3	M	an..3	**76 Lieferdatum/-zeit, geplant**
2380	Datum oder Uhrzeit oder Zeitspanne, Wert	C	an..35	R	an..35	
2379	Datums- oder Uhrzeit- oder Zeitspannen-Format, Code	C	an..3	R	an..3	**102 CCYYMMDD**

Bemerkung:
Dieses Segment wird benutzt, um den geplanten Beginn einer Leistung oder einer Zuordnung zu bestimmen. Hier wird der geplante Leistungsbeginn für den Messstellenbetrieb angegeben.

Beispiel:
```
DTM+76:20071001:102'
```

Bez = Objekt-Bezeichner
Nr = Laufende Segmentnummer im Guide
MaxWdh = Maximale Wiederholung der Segmente/Gruppen
Zähler = Nummer der Segmente/Gruppen im Standard

St = Status
EDIFACT: M=Muss/Mandatory, C=Conditional
Anwendung: R=Erforderlich/Required, O=Optional,
D=Abhängig von/Dependent, N=Nicht benutzt/Not used

Segmentlayout

Zähler	Nr	Bez	Standard St	Standard MaxWdh	BDEW St	BDEW MaxWdh	Ebene	Name
0180		**SG4**	C	99999	D	99999	1	**Vorgangs-Identifikation**
0230	24	**DTM**	C	99	D	1	2	**Datum und Uhrzeit der Übergabe**

Bez	Name	Standard St	Standard Format	BDEW St	BDEW Format	Anwendung / Bemerkung
DTM						
C507	Datum/Uhrzeit/Zeitspanne	M		M		
2005	Datums- oder Uhrzeit- oder Zeitspannen-Funktion, Qualifier	M	an..3	M	an..3	**294 Datum/Zeit der Übergabe, geplant**
2380	Datum oder Uhrzeit oder Zeitspanne, Wert	C	an..35	R	an..35	
2379	Datums- oder Uhrzeit- oder Zeitspannen-Format, Code	C	an..3	R	an..3	**203 CCYYMMDDHHMM**

Bemerkung:
Dieses Segment wird benutzt, um den geplanten Beginn einer Leistung oder einer Zuordnung zu bestimmen. Hier wird das Datum für die Geräteübergabe bzw. -übernahme angegeben.

Beispiel:
```
DTM+294:200710011330:203'
```

Bez = Objekt-Bezeichner
Nr = Laufende Segmentnummer im Guide
MaxWdh = Maximale Wiederholung der Segmente/Gruppen
Zähler = Nummer der Segmente/Gruppen im Standard

St = Status
EDIFACT: M=Muss/Mandatory, C=Conditional
Anwendung: R=Erforderlich/Required, O=Optional, D=Abhängig von/Dependent, N=Nicht benutzt/Not used

Segmentlayout

Zähler	Nr	Bez	Standard St	Standard MaxWdh	BDEW St	BDEW MaxWdh	Ebene	Name
0180		**SG4**	C	99999	D	99999	1	**Vorgangs-Identifikation**
0230	25	**DTM**	C	99	D	1	2	**Beginn zum**

Bez	Name	Standard St	Standard Format	BDEW St	BDEW Format	Anwendung / Bemerkung
DTM						
C507	Datum/Uhrzeit/Zeitspanne	M		M		
2005	Datums- oder Uhrzeit- oder Zeitspannen-Funktion, Qualifier	M	an..3	M	an..3	**92 Datum Vertragsbeginn**
2380	Datum oder Uhrzeit oder Zeitspanne, Wert	C	an..35	R	an..35	
2379	Datums- oder Uhrzeit- oder Zeitspannen-Format, Code	C	an..3	R	an..3	**102 CCYYMMDD**

Bemerkung:
Dieses Segment wird benutzt, um den Beginn einer Lieferung oder einer Zuordnung zu bestimmen.

Beispiel:
```
DTM+92:20071001:102'
In diesem Beispiel ist der Lieferbeginn an der betroffenen Marktlokation zu dem Stichtag 01.10.
2007 inklusive des gesamten (Gas-)Tages.
```

Bez = Objekt-Bezeichner
Nr = Laufende Segmentnummer im Guide
MaxWdh = Maximale Wiederholung der Segmente/Gruppen
Zähler = Nummer der Segmente/Gruppen im Standard

St = Status
EDIFACT: M=Muss/Mandatory, C=Conditional
Anwendung: R=Erforderlich/Required, O=Optional,
D=Abhängig von/Dependent, N=Nicht benutzt/Not used

Segmentlayout

Zähler	Nr	Bez	Standard St	Standard MaxWdh	BDEW St	BDEW MaxWdh	Ebene	Name
0180		**SG4**	C	99999	D	99999	1	**Vorgangs-Identifikation**
0230	26	**DTM**	C	99	D	1	2	**Ende zum**

Bez	Name	Standard St Format	BDEW St Format	Anwendung / Bemerkung
DTM				
C507	Datum/Uhrzeit/Zeitspanne	M	M	
2005	Datums- oder Uhrzeit- oder Zeitspannen-Funktion, Qualifier	M an..3	M an..3	**93 Datum Vertragsende**
2380	Datum oder Uhrzeit oder Zeitspanne, Wert	C an..35	R an..35	
2379	Datums- oder Uhrzeit- oder Zeitspannen-Format, Code	C an..3	R an..3	**102 CCYYMMDD**

Bemerkung:
Dieses Segment wird benutzt, um z. B. das Ende der Netznutzung oder Zuordnung zu bestimmen.

Beispiel:
```
DTM+93:20070930:102'
In diesem Beispiel erfolgt die Kündigung an der betroffenen Marktlokation zum Ende des 30.09.2007
inklusive des gesamten (Gas-)Tages.
```

Bez = Objekt-Bezeichner
Nr = Laufende Segmentnummer im Guide
MaxWdh = Maximale Wiederholung der Segmente/Gruppen
Zähler = Nummer der Segmente/Gruppen im Standard

St = Status
EDIFACT: M=Muss/Mandatory, C=Conditional
Anwendung: R=Erforderlich/Required, O=Optional,
D=Abhängig von/Dependent, N=Nicht benutzt/Not used

Segmentlayout

Zähler	Nr	Bez	Standard St	Standard MaxWdh	BDEW St	BDEW MaxWdh	Ebene	Name
0180		**SG4**	C	99999	D	99999	1	**Vorgangs-Identifikation**
0230	27	**DTM**	C	99	D	1	2	**Datum des bereits bestätigten Vertragsendes**

Bez	Name	Standard St Format	BDEW St Format	Anwendung / Bemerkung
DTM				
C507	Datum/Uhrzeit/Zeitspanne	M	M	
2005	Datums- oder Uhrzeit- oder Zeitspannen-Funktion, Qualifier	M an..3	M an..3	**Z05 gegenüber Kunde bestätigtes Kündigungsdatum** **Z06 gegenüber Lieferant bestätigtes Kündigungsdatum**
2380	Datum oder Uhrzeit oder Zeitspanne, Wert	C an..35	R an..35	
2379	Datums- oder Uhrzeit- oder Zeitspannen-Format, Code	C an..3	R an..3	**102 CCYYMMDD**

Bemerkung:
Dieses Segment wird benutzt, um den Kündigungstermin des bereits wirksam gekündigten Vertrages mitzuteilen. Zudem wird unterschieden, ob die Kündigung durch den Kunden oder einen anderen berechtigten Marktpartner angestoßen wurde.

Beispiel:
```
DTM+Z05:20110930:102'
```

Bez = Objekt-Bezeichner
Nr = Laufende Segmentnummer im Guide
MaxWdh = Maximale Wiederholung der Segmente/Gruppen
Zähler = Nummer der Segmente/Gruppen im Standard

St = Status
EDIFACT: M=Muss/Mandatory, C=Conditional
Anwendung: R=Erforderlich/Required, O=Optional, D=Abhängig von/Dependent, N=Nicht benutzt/Not used

Segmentlayout

Zähler	Nr	Bez	Standard St	Standard MaxWdh	BDEW St	BDEW MaxWdh	Ebene	Name
0180		**SG4**	C	99999	D	99999	1	**Vorgangs-Identifikation**
0230	28	**DTM**	C	99	D	1	2	**Änderung zum, Gültigkeit, Beginndatum**

Bez	Name	Standard St Format	BDEW St Format	Anwendung / Bemerkung
DTM				
C507	Datum/Uhrzeit/Zeitspanne	M	M	
2005	Datums- oder Uhrzeit- oder Zeitspannen-Funktion, Qualifier	M an..3	M an..3	**157 Gültigkeit, Beginndatum**
2380	Datum oder Uhrzeit oder Zeitspanne, Wert	C an..35	R an..35	
2379	Datums- oder Uhrzeit- oder Zeitspannen-Format, Code	C an..3	R an..3	**102 CCYYMMDD** **203 CCYYMMDDHHMM**

Bemerkung:

Beispiel:
```
DTM+157:20070930:102'
```

Bez = Objekt-Bezeichner
Nr = Laufende Segmentnummer im Guide
MaxWdh = Maximale Wiederholung der Segmente/Gruppen
Zähler = Nummer der Segmente/Gruppen im Standard

St = Status
EDIFACT: M=Muss/Mandatory, C=Conditional
Anwendung: R=Erforderlich/Required, O=Optional,
D=Abhängig von/Dependent, N=Nicht benutzt/Not used

Segmentlayout

Zähler	Nr	Bez	Standard St	Standard MaxWdh	BDEW St	BDEW MaxWdh	Ebene	Name
0180		**SG4**	C	99999	D	99999	1	**Vorgangs-Identifikation**
0230	29	**DTM**	C	99	D	1	2	**Ende zum (nächstmöglichem Termin)**

Bez	Name	Standard St Format	BDEW St Format	Anwendung / Bemerkung
DTM				
C507	Datum/Uhrzeit/Zeitspanne	M	M	
2005	Datums- oder Uhrzeit- oder Zeitspannen-Funktion, Qualifier	M an..3	M an..3	**471 Ende zum (nächstmöglichem Termin)**
2380	Datum oder Uhrzeit oder Zeitspanne, Wert	C an..35	R an..35	
2379	Datums- oder Uhrzeit- oder Zeitspannen-Format, Code	C an..3	R an..3	**102 CCYYMMDD**

Bemerkung:

Beispiel:

```
DTM+471:20070930:102'
In diesem Beispiel erfolgt die Kündigung zum nächstmöglichen Termin ab Ende des 30.09.2007
inklusive des gesamten (Gas-)Tages.
```

Bez = Objekt-Bezeichner
Nr = Laufende Segmentnummer im Guide
MaxWdh = Maximale Wiederholung der Segmente/Gruppen
Zähler = Nummer der Segmente/Gruppen im Standard

St = Status
EDIFACT: M=Muss/Mandatory, C=Conditional
Anwendung: R=Erforderlich/Required, O=Optional,
D=Abhängig von/Dependent, N=Nicht benutzt/Not used

Segmentlayout

Zähler	Nr	Bez	Standard St	Standard MaxWdh	BDEW St	BDEW MaxWdh	Ebene	Name
0180		**SG4**	C	99999	D	99999	1	**Vorgangs-Identifikation**
0230	30	**DTM**	C	99	D	1	2	**Bilanzierungsbeginn**

Bez	Name	Standard St Format	BDEW St Format	Anwendung / Bemerkung
DTM				
C507	Datum/Uhrzeit/Zeitspanne	M	M	
2005	Datums- oder Uhrzeit- oder Zeitspannen-Funktion, Qualifier	M an..3	M an..3	**158 Bilanzierungsbeginn**
2380	Datum oder Uhrzeit oder Zeitspanne, Wert	C an..35	R an..35	
2379	Datums- oder Uhrzeit- oder Zeitspannen-Format, Code	C an..3	R an..3	**102 CCYYMMDD** **203 CCYYMMDDHHMM**

Bemerkung:
Dieses Segment wird benutzt, um den Beginn der Zuordnung einer Marktlokation bzw. Tranche zu einem Bilanzkreis mitzuteilen.

Beispiel:
```
DTM+158:20070930:102'
```

Bez = Objekt-Bezeichner
Nr = Laufende Segmentnummer im Guide
MaxWdh = Maximale Wiederholung der Segmente/Gruppen
Zähler = Nummer der Segmente/Gruppen im Standard

St = Status
EDIFACT: M=Muss/Mandatory, C=Conditional
Anwendung: R=Erforderlich/Required, O=Optional,
D=Abhängig von/Dependent, N=Nicht benutzt/Not used

Segmentlayout

Zähler	Nr	Bez	Standard St	Standard MaxWdh	BDEW St	BDEW MaxWdh	Ebene	Name
0180		**SG4**	C	99999	D	99999	1	**Vorgangs-Identifikation**
0230	31	**DTM**	C	99	D	1	2	**Bilanzierungsende**

Bez	Name	Standard St Format	BDEW St Format	Anwendung / Bemerkung
DTM				
C507	Datum/Uhrzeit/Zeitspanne	M	M	
2005	Datums- oder Uhrzeit- oder Zeitspannen-Funktion, Qualifier	M an..3	M an..3	**159 Bilanzierungsende**
2380	Datum oder Uhrzeit oder Zeitspanne, Wert	C an..35	R an..35	
2379	Datums- oder Uhrzeit- oder Zeitspannen-Format, Code	C an..3	R an..3	**102 CCYYMMDD** **203 CCYYMMDDHHMM**

Bemerkung:
Dieses Segment wird benutzt, um die Beendigung der Zuordnung einer Marktlokation bzw. Tranche zu einem Bilanzkreis mitzuteilen.

Beispiel:
```
DTM+159:20070930:102'
```

Bez = Objekt-Bezeichner
Nr = Laufende Segmentnummer im Guide
MaxWdh = Maximale Wiederholung der Segmente/Gruppen
Zähler = Nummer der Segmente/Gruppen im Standard

St = Status
EDIFACT: M=Muss/Mandatory, C=Conditional
Anwendung: R=Erforderlich/Required, O=Optional,
D=Abhängig von/Dependent, N=Nicht benutzt/Not used

Segmentlayout

Zähler	Nr	Bez	Standard St	Standard MaxWdh	BDEW St	BDEW MaxWdh	Ebene	Name
0180		**SG4**	C	99999	D	99999	1	**Vorgangs-Identifikation**
0230	32	**DTM**	C	99	D	1	2	**Kündigungsfrist des Vertrags**

Bez	Name	Standard St Format	BDEW St Format	Anwendung / Bemerkung
DTM				
C507	Datum/Uhrzeit/Zeitspanne	M	M	
2005	Datums- oder Uhrzeit- oder Zeitspannen-Funktion, Qualifier	M an..3	M an..3	**Z01 Kündigungsfrist**
2380	Datum oder Uhrzeit oder Zeitspanne, Wert	C an..35	R an..35	
2379	Datums- oder Uhrzeit- oder Zeitspannen-Format, Code	C an..3	R an..3	**Z01 ZZRB**

Bemerkung:
Dieses Segment wird benutzt, um die Kündigungsfrist zu übermitteln.

DE2379:
Mit Z01 wird eine individuell erstellte Formatierung zur Abbildung der Kündigungsfristenmöglichkeiten aufgebaut. Zur Abbildung der Kündigungsfristen ist das Format ZZRB anzuwenden, das im Detail folgendes bedeutet:
ZZ ist die Nennung einer Anzahl von Tagen oder Monaten bis zum Bezugszeitpunkt.
Anschließend erfolgt unter R die Angabe der Einheit (T = Tag(e), W = Woche(n), M = Monat(e)) der mit ZZ beschriebenen Zahl. Mit B wird der Bezugszeitpunkt (M = zum Monatsende, Q = zum Quartalsende, H = zum Halbjahresende, J = zum Jahresende, T = Termin, der in weiterem Z10 mit DE2379=102 oder 106 genannt wird, R = rollierend zu beliebigem Termin in der Zukunft unter Einhaltung der Frist) ausgedrückt. Die Bezugszeitpunkte sind Angaben, die sich immer auf das Kalenderjahr beziehen.

Beispiel:
```
DTM+Z01:03MQ:Z01'
Nachfolgend noch einige Beispiele zur Übermittlung der Kündigungsfrist in der Kommunikation von LF
zu LF:

Beispiel 1:
DTM+Z01:30TM:Z01'
Dies entspricht der Kündigungsfrist von 30 Tagen zum Monatsende.

Beispiel 2:
DTM+Z01:03MJ:Z01'
Dies entspricht der Kündigungsfrist von 3 Monaten zum Jahresende. Somit hat die Kündigung 3 Monate
vor dem 31.12. zu erfolgen.

Beispiel 3:
DTM+Z01:01MQ:Z01'
Dies entspricht der Kündigungsfrist von 1 Monat zum Quartalsende.

Beispiel 4:
DTM+Z01:01MM:Z01'
Dies entspricht der Kündigungsfrist von 1 Monat zum Monatsende.

Beispiel 5:
DTM+Z01:01MT:Z01'
DTM+Z10:20121115:102'
Dies entspricht der Kündigungsfrist von 1 Monat zum 15.11.2012.

Beispiel 6:
DTM+Z01:02WT:Z01'
DTM+Z10:1120:106'
Dies entspricht der Kündigungsfrist von 2 Wochen zum 20. eines Monats ab November.

Beispiel 7:
DTM+Z01:14TR:Z01'
Dies entspricht einer rollierenden Kündigungsfrist von 14 Tagen in der Zukunft.
```

Bez = Objekt-Bezeichner
Nr = Laufende Segmentnummer im Guide
MaxWdh = Maximale Wiederholung der Segmente/Gruppen
Zähler = Nummer der Segmente/Gruppen im Standard

St = Status
EDIFACT: M=Muss/Mandatory, C=Conditional
Anwendung: R=Erforderlich/Required, O=Optional, D=Abhängig von/Dependent, N=Nicht benutzt/Not used

Segmentlayout

Zähler	Nr	Bez	Standard St	Standard MaxWdh	BDEW St	BDEW MaxWdh	Ebene	Name
0180		**SG4**	C	99999	D	99999	1	**Vorgangs-Identifikation**
0230	33	**DTM**	C	99	D	1	2	**Kündigungstermin des Vertrags**

Bez	Name	Standard St	Standard Format	BDEW St	BDEW Format	Anwendung / Bemerkung
DTM						
C507	Datum/Uhrzeit/Zeitspanne	M		M		
2005	Datums- oder Uhrzeit- oder Zeitspannen-Funktion, Qualifier	M	an..3	M	an..3	**Z10 Kündigungstermin**
2380	Datum oder Uhrzeit oder Zeitspanne, Wert	C	an..35	R	an..35	
2379	Datums- oder Uhrzeit- oder Zeitspannen-Format, Code	C	an..3	R	an..3	**102 CCYYMMDD** **106 MMDD**

Bemerkung:
Dieses Segment wird benutzt, um den Kündigungstermin zu übermitteln.

Beispiel:
```
DTM+Z10:0430:106'
```

Bez = Objekt-Bezeichner
Nr = Laufende Segmentnummer im Guide
MaxWdh = Maximale Wiederholung der Segmente/Gruppen
Zähler = Nummer der Segmente/Gruppen im Standard

St = Status
EDIFACT: M=Muss/Mandatory, C=Conditional
Anwendung: R=Erforderlich/Required, O=Optional,
D=Abhängig von/Dependent, N=Nicht benutzt/Not used

Segmentlayout

Zähler	Nr	Bez	Standard St	Standard MaxWdh	BDEW St	BDEW MaxWdh	Ebene	Name
0180		**SG4**	C	99999	D	99999	1	**Vorgangs-Identifikation**
0230	34	**DTM**	C	99	D	1	2	**Lieferbeginndatum in Bearbeitung**

Bez	Name	Standard St	Standard Format	BDEW St	BDEW Format	Anwendung / Bemerkung
DTM						
C507	Datum/Uhrzeit/Zeitspanne	M		M		
2005	Datums- oder Uhrzeit- oder Zeitspannen-Funktion, Qualifier	M	an..3	M	an..3	**Z07 Lieferbeginndatum in Bearbeitung**
2380	Datum oder Uhrzeit oder Zeitspanne, Wert	C	an..35	R	an..35	
2379	Datums- oder Uhrzeit- oder Zeitspannen-Format, Code	C	an..3	R	an..3	**102 CCYYMMDD**

Bemerkung:
Dieses Segment wird benutzt, um mitzuteilen welches Datum für einen Vertragsbeginn aktuell in Bearbeitung ist.

Beispiel:
```
DTM+Z07:20120401:102'
```

Bez = Objekt-Bezeichner
Nr = Laufende Segmentnummer im Guide
MaxWdh = Maximale Wiederholung der Segmente/Gruppen
Zähler = Nummer der Segmente/Gruppen im Standard

St = Status
EDIFACT: M=Muss/Mandatory, C=Conditional
Anwendung: R=Erforderlich/Required, O=Optional,
D=Abhängig von/Dependent, N=Nicht benutzt/Not used

Segmentlayout

Zähler	Nr	Bez	Standard St	Standard MaxWdh	BDEW St	BDEW MaxWdh	Ebene	Name
0180		**SG4**	C	99999	D	99999	1	**Vorgangs-Identifikation**
0230	35	**DTM**	C	99	D	1	2	**Datum für nächste Bearbeitung**

Bez	Name	Standard St	Standard Format	BDEW St	BDEW Format	Anwendung / Bemerkung
DTM						
C507	Datum/Uhrzeit/Zeitspanne	M		M		
2005	Datums- oder Uhrzeit- oder Zeitspannen-Funktion, Qualifier	M	an..3	M	an..3	**Z08 Datum für nächste Bearbeitung**
2380	Datum oder Uhrzeit oder Zeitspanne, Wert	C	an..35	R	an..35	
2379	Datums- oder Uhrzeit- oder Zeitspannen-Format, Code	C	an..3	R	an..3	**102 CCYYMMDD**

Bemerkung:
Dieses Segment wird benutzt, um mitzuteilen ab welchem Datum wieder eine Bearbeitung von Anmeldungen beim NB erfolgen kann.

Beispiel:
```
DTM+Z08:20120401:102'
```

Bez = Objekt-Bezeichner
Nr = Laufende Segmentnummer im Guide
MaxWdh = Maximale Wiederholung der Segmente/Gruppen
Zähler = Nummer der Segmente/Gruppen im Standard

St = Status
EDIFACT: M=Muss/Mandatory, C=Conditional
Anwendung: R=Erforderlich/Required, O=Optional, D=Abhängig von/Dependent, N=Nicht benutzt/Not used

Segmentlayout

Zähler	Nr	Bez	Standard St	Standard MaxWdh	BDEW St	BDEW MaxWdh	Ebene	Name
0180		**SG4**	C	99999	D	99999	1	**Vorgangs-Identifikation**
0230	36	**DTM**	C	99	D	1	2	**Verwendung der Daten ab**

		Standard		BDEW		
Bez	Name	St	Format	St	Format	Anwendung / Bemerkung
DTM						
C507	Datum/Uhrzeit/Zeitspanne	M		M		
2005	Datums- oder Uhrzeit- oder Zeitspannen-Funktion, Qualifier	M	an..3	M	an..3	**Z25 Verwendung der Daten ab**
2380	Datum oder Uhrzeit oder Zeitspanne, Wert	C	an..35	C	an..35	
2379	Datums- oder Uhrzeit- oder Zeitspannen-Format, Code	C	an..3	C	an..3	**203 CCYYMMDDHHMM**

Bemerkung:

Beispiel:
```
DTM+Z25:201904010000:203'
```

Bez = Objekt-Bezeichner
Nr = Laufende Segmentnummer im Guide
MaxWdh = Maximale Wiederholung der Segmente/Gruppen
Zähler = Nummer der Segmente/Gruppen im Standard

St = Status
EDIFACT: M=Muss/Mandatory, C=Conditional
Anwendung: R=Erforderlich/Required, O=Optional,
D=Abhängig von/Dependent, N=Nicht benutzt/Not used

Segmentlayout

Zähler	Nr	Bez	Standard St	Standard MaxWdh	BDEW St	BDEW MaxWdh	Ebene	Name
0180		**SG4**	C	99999	D	99999	1	**Vorgangs-Identifikation**
0230	37	**DTM**	C	99	D	1	2	**Verwendung der Daten bis**

Bez	Name	Standard St	Standard Format	BDEW St	BDEW Format	Anwendung / Bemerkung
DTM						
C507	Datum/Uhrzeit/Zeitspanne	M		M		
2005	Datums- oder Uhrzeit- oder Zeitspannen-Funktion, Qualifier	M	an..3	M	an..3	**Z26 Verwendung der Daten bis**
2380	Datum oder Uhrzeit oder Zeitspanne, Wert	C	an..35	C	an..35	
2379	Datums- oder Uhrzeit- oder Zeitspannen-Format, Code	C	an..3	C	an..3	**203 CCYYMMDDHHMM**

Bemerkung:
Hier wird der Zeitpunkt genannt, bis zu dem die im Vorgang enthaltenen Daten zu verwenden sind. Zusammen mit DTM+Z25 ergibt sich ein halboffenes Zeitintervall, wobei der Endezeitpunkt des Zeitintervalls nicht mehr zum Intervall gehört (und somit das offene Ende des Intervalls darstellt). Dies ist in der Sparte Strom immer 00:00 Uhr eines Kalendertags, der nicht mehr zum Intervall gehört.

Beispiel:
```
DTM+Z26:201906010000:203'
```

Bez = Objekt-Bezeichner
Nr = Laufende Segmentnummer im Guide
MaxWdh = Maximale Wiederholung der Segmente/Gruppen
Zähler = Nummer der Segmente/Gruppen im Standard

St = Status
EDIFACT: M=Muss/Mandatory, C=Conditional
Anwendung: R=Erforderlich/Required, O=Optional,
D=Abhängig von/Dependent, N=Nicht benutzt/Not used

Segmentlayout

Zähler	Nr	Bez	Standard St	Standard MaxWdh	BDEW St	BDEW MaxWdh	Ebene	Name
0180		**SG4**	C	99999	D	99999	1	**Vorgangs-Identifikation**
0250	38	**STS**	C	9	D	2	2	**Transaktionsgrund**

Bez	Name	Standard St Format	BDEW St Format	Anwendung / Bemerkung
STS				
C601	Statuskategorie	C	R	
9015	Statuskategorie, Code	M an..3	M an..3	**7 Transaktionsgrund**
C555	Status	C	N	
4405	Status, Code	M an..3	N	Nicht benutzt
C556	Statusanlaß	C	R	
9013	Statusanlass, Code	M an..3	M an..3	**E01 Ein-/Auszug (Umzug)** *Kunde verlässt oder bezieht eine schon bestehende Marktlokation* **E02 Einzug/Neuanlage** *Kunde bezieht erstmals eine Marktlokation (z. B. Neubau)* **E03 Wechsel** *- Kunde bleibt an der Marktlokation, hat nur den Marktpartner gewechselt* *- Marktpartner hat den Kunden gekündigt* **E05 Stornierung** *Dient dem Rückruf von abgegebenen Meldungen* **E06 Ersatzbelieferung** *Ersatzbelieferung gibt es nur bei* *- Marktlokationen in der Niederspannungs-Niederdruckebene, die kein Haushaltskunde gem. EnWG sind und die nicht mehr der gesetzlichen Ersatzversorgung (drei Monate) unterliegen und* *- für Marktlokationen, die in den Spannungsebenen ab Mittelspannung/Mitteldruck einer Versorgung zugeführt werden sollen.* *Entsprechende Meldungen sind nur in die Zukunft wirksam. Es muss auch eine Abmeldungsanfrage wie bei E01 versendet werden. Grundlage für eine Ersatzbelieferung ist die bilaterale Vereinbarung zwischen dem Anschlussnutzer und dem Netzbetreiber.* **Z02 Kündigung Lieferantenrahmenvertrag** **Z15 Zusätzlicher Datensatz** **Z26 Information über existierende Zuordnung** *Der NB informiert den LFN darüber, dass zum gewünschten Anmeldedatum noch ein anderer LFA der Marktlokation zugeordnet ist und deshalb eine Abmeldungsanfrage an den LFA stellt.* **Z33 Auszug/Stilllegung** *Kunde zieht aus der Marktlokation aus und die Marktlokation wird stillgelegt (bei allen anderen Auszügen ist E01 zu verwenden)* **Z36 EoG aus Ein-/Auszug (Umzug)** *Beim NB liegt nur eine Auszugsmeldung für die Marktlokation vor. Es erfolgt seitens des NB anschließend eine Meldung der Marktlokation an den E/G.* **Z37 EoG aus Einzug/Neuanlage** *Beim NB liegt eine neue Marktlokation ohne Lieferantenzuordnung vor. Daher erfolgt eine Meldung an den zuständigen LF für die EoG.* **Z38 EoG aus Wechsel** *Aufgrund der Meldungen beim NB ist der Lieferantenwechsel*

Bez = Objekt-Bezeichner
Nr = Laufende Segmentnummer im Guide
MaxWdh = Maximale Wiederholung der Segmente/Gruppen
Zähler = Nummer der Segmente/Gruppen im Standard

St = Status
EDIFACT: M=Muss/Mandatory, C=Conditional
Anwendung: R=Erforderlich/Required, O=Optional, D=Abhängig von/Dependent, N=Nicht benutzt/Not used

Segmentlayout

		Standard	BDEW	
Bez	Name	St Format	St Format	Anwendung / Bemerkung
				nicht zustande gekommen und die Marktlokation wird an den zuständigen LF für die EoG gemeldet. Dieser Grund kann auch verwendet werden, wenn nach vorheriger bilateraler Vereinbarung eine Kündigung des Lieferantenrahmenvertrages vorliegt. **Z39 EoG aus vorübergehendem Anschluss** *Ein erstellter vorübergehender Anschluss wird aufgrund von fehlendem LF dem zuständigen LF für die EoG gemeldet.* **Z40 Geschäftsdatenanfrage** *Wird für den Prozess Geschäftsdatenanfrage benutzt.* **Z41 Ende der ESV ohne Folgelieferung** *Verstreicht die gesetzliche 3 Monatsfrist der Ersatzversorgung ohne Aufnahme der Folgelieferung durch einen Lieferanten, kann der zuständigen LF die Marktlokation mit diesem Transaktionsgrund abmelden.* **Z69 Wiederinbetriebnahme** **ZB2 Gerätewechsel sämtlicher technischen Einrichtungen** **ZB3 Teilweiser Gerätewechsel** **ZC6 EoG aus Bilanzkreisschließung** **ZC7 EoG aufgrund Erlöschen der Zuordnungsermächtigung** **ZC8 Beendigung der Zuordnung** **ZG9 Aufhebung einer zukünftigen Zuordnung wegen Auszug des Kunden** **ZH0 Aufhebung einer zukünftigen Zuordnung wegen Anmeldung eines anderen Lieferanten zu einem früheren Termin** **ZH1 Aufhebung einer zukünftigen Zuordnung wegen Stilllegung** **ZH2 Aufhebung einer zukünftigen Zuordnung wegen aufgehobenem Vertragsverhältnis** *Vertrag zwischen Absender des Geschäftsvorfalls und Kunde wurde aufgehoben, wird z. B. verwendet wenn der Kunde den Vertrag widerruft.* **ZD0 Fehlerkorrektur** *Es wird unverzüglich eine Korrektur der Zuordnungsliste vom LF an den NB versendet, mit dem abweichenden Inhalt der eingegangenen bzw. bestätigten Einzelmeldungen zu der Marktlokation. Die einzelnen Vorgänge können zu einer Fehlerkorrektur-Nachricht zusammengefasst werden.* **ZD2 Lieferbeginn und Abmeldung aus der Ersatzversorgung** *Der NB verzichtet bei Zuordnung der Marktlokation zum E/G auf die Namensprüfung und sendet eine Abmeldungsanfrage an den E/G; bei zugeordnetem Drittlieferant wird keine Abmeldungsanfrage gesendet (Ablehnung "Transaktionsgrund unplausibel")* **ZD9 Beendigung wegen Rückzuordnungsmeldung** *ZD9 wird angewendet in der Informationsmeldung des NB an den LF innerhalb der „MPES“. Diese Meldung wird verwendet, wenn der EEG- bzw. KWK-G-Anlagenbetreiber über das entsprechende Formular 100% seiner Anlage wieder in die gesetzliche Förderung überführt hat.* **ZE3 Stammdatenänderung** **ZE4 Weggefallene Markt- bzw. Messlokation** **ZE5 Initialmeldung** **ZE6 Nicht bila.rel. Änderung vom LF** **ZE7 Nicht bila.rel. Änderung vom NB** **ZE8 Änderung vom MSB mit Abhängigkeiten**

Bez = Objekt-Bezeichner
Nr = Laufende Segmentnummer im Guide
MaxWdh = Maximale Wiederholung der Segmente/Gruppen
Zähler = Nummer der Segmente/Gruppen im Standard

St = Status
EDIFACT: M=Muss/Mandatory, C=Conditional
Anwendung: R=Erforderlich/Required, O=Optional, D=Abhängig von/Dependent, N=Nicht benutzt/Not used

Segmentlayout

		Standard	BDEW	
Bez	Name	St Format	St Format	Anwendung / Bemerkung
				ZE9 Bila.rel. Änderung vom LF **ZF0 Bila.rel. Änderung vom NB mit Abhängigkeiten** **ZF1 Änderung der Prognosegrundlage** **ZF3 Nicht bila.rel. Anfrage an LF** **ZF4 Nicht bila.rel. Anfrage an NB** **ZF5 Anfrage an MSB mit Abhängigkeiten** **ZF6 Bila.rel. Anfrage an LF** **ZF7 Bila.rel. Anfrage an NB ohne Abhängigkeiten** **ZF8 Bila.rel. Anfrage an NB mit Abhängigkeiten** **ZG5 ZG5 Aufhebung einer zukünftigen Zuordnung aufgrund §38 EEG 2014 bzw. § 21b Abs. 1 Nr. 2 EEG 2017** **ZG6 Beendigung der Zuordnung aufgrund EEG 2014 §38** **ZG7 Änderung vom MSB ohne Abhängigkeiten** **ZG8 Anfrage an MSB ohne Abhängigkeiten** **ZI8 Änderung der Lokationsbündelstruktur** **ZI9 Änderung der komplexen Marktlokationsstruktur** **ZJ0 Anfrage der Lokationsbündelstruktur** **ZJ1 Anfrage der komplexen Marktlokationsstruktur** **ZJ4 Übernahme aufgrund nicht erfolgtem iMS-Einbau** **ZP0 Stammdatensynchronisation Beginn der Aggregationsverantowrtung** **ZP1 Stammdatensynchronisation** **ZP2 Stammdatensynchronisation Korrektur des Beginns der Aggregationsverantowrtung** **ZP3 Stammdaten** **ZP4 Werte** **ZP6 Stilllegung des Lokationsbündels**

Bemerkung:
Zur Angabe eines Status.
Dieses Segment wird benutzt um den Transaktionsgrund mitzuteilen. Der Transaktionsgrund beschreibt den Geschäftsvorfall zur Kategorie genauer. Dies dient der Plausibilisierung und Prozesssteuerung. Die Erläuterung zu den einzelnen Transaktionsgründen ist im DE9013 beschrieben.

Beispiel:
```
STS+7++E01'
Der Transaktionsgrund ist Ein-/Auszug.
```

Bez = Objekt-Bezeichner
Nr = Laufende Segmentnummer im Guide
MaxWdh = Maximale Wiederholung der Segmente/Gruppen
Zähler = Nummer der Segmente/Gruppen im Standard

St = Status
EDIFACT: M=Muss/Mandatory, C=Conditional
Anwendung: R=Erforderlich/Required, O=Optional, D=Abhängig von/Dependent, N=Nicht benutzt/Not used

Segmentlayout

Zähler	Nr	Bez	Standard St	Standard MaxWdh	BDEW St	BDEW MaxWdh	Ebene	Name
0180		**SG4**	C	99999	D	99999	1	**Vorgangs-Identifikation**
0250	39	**STS**	C	9	D	1	2	**Transaktionsgrundergänzung für Lieferende bei befristeter Anmeldung**

Bez	Name	Standard St Format	BDEW St Format	Anwendung / Bemerkung
STS				
C601	Statuskategorie	C	R	
9015	Statuskategorie, Code	M an..3	M an..3	**Z17 Transaktionsgrundergänzung für befristete Anmeldung**
C555	Status	C	N	
4405	Status, Code	M an..3	N	Nicht benutzt
C556	Statusanlaß	C	R	
9013	Statusanlass, Code	M an..3	M an..3	**E01 Ein-/Auszug (Umzug)** *Kunde verlässt eine schon bestehende Marktlokation* **E03 Wechsel** *- Kunde bleibt an der Marktlokation, hat nur den Marktpartner gewechselt* *- Marktpartner hat den Kunden gekündigt*

Bemerkung:
Dieses Segment definiert den Transaktionsgrund für das Lieferende einer Marktlokation bzw. Tranche bei einer befristeten Anmeldung.

Beispiel:
```
STS+Z17++E01'
```

Bez = Objekt-Bezeichner
Nr = Laufende Segmentnummer im Guide
MaxWdh = Maximale Wiederholung der Segmente/Gruppen
Zähler = Nummer der Segmente/Gruppen im Standard

St = Status
EDIFACT: M=Muss/Mandatory, C=Conditional
Anwendung: R=Erforderlich/Required, O=Optional, D=Abhängig von/Dependent, N=Nicht benutzt/Not used

Segmentlayout

Zähler	Nr	Bez	Standard St	Standard MaxWdh	BDEW St	BDEW MaxWdh	Ebene	Name
0180		**SG4**	C	99999	D	99999	1	**Vorgangs-Identifikation**
0250	40	**STS**	C	9	D	9	2	**Status der Antwort**

Bez	Name	Standard St Format	BDEW St Format	Anwendung / Bemerkung
STS				
C601	Statuskategorie	C	R	
9015	Statuskategorie, Code	M an..3	M an..3	**E01 Status der Antwort**
C555	Status	C	N	
4405	Status, Code	M an..3	N	Nicht benutzt
C556	Statusanlaß	C	R	
9013	Statusanlass, Code	M an..3	M an..3	**E11 Ablehnung (Messproblem)** *Der Absender lehnt die Transaktion ab. Der Marktpartner fordert ein Messverfahren, was in diesem Fall nicht möglich ist bzw. nicht mit dem Leistungsumfang vereinbar ist.* **E13 Ablehnung (Bilanzierungsproblem)** *Der Empfänger lehnt die Meldung ab, da* *- der Bilanzkreis unbekannt ist, oder* *- der Bilanzkreis und/oder der erforderliche Zeitreihentyp in der Zuordnungsermächtigung nicht aufgeführt ist.* **E14 Ablehnung Sonstiges** *Der Absender lehnt die Transaktion ab. Der Ablehnungsgrund beruht auf einem nicht standardisierten Fall. In diesem Fall muss das Bemerkungsfeld mit einer sinnvollen weiterführenden Information zur weiteren Erläuterung genutzt werden. Bei Verwendung von E14 muss in FTX+ACB, C108 als Freitext eine Erläuterung eingefügt werden, warum die Ablehnung erfolgt ist.* **E15 Zustimmung ohne Korrekturen** *Der Absender stimmt der Meldung und den Inhalten des Vorgangs voll zu. Er hat keine Änderungen an den gesendeten Daten vorgenommen. Er kann allerdings Daten gem. seiner Aufgabe im Prozess vervollständigt haben (z. B. der NB bei einer Anmeldung mit dem Standardlastprofil). In diesen Fällen ist Z43 oder Z44 nicht zu verwenden.* **E17 Ablehnung wg. Fristüberschreitung** *Der Absender lehnt die Transaktion ab. Eine einzuhaltende Frist ist überschritten worden.* *Bei der Übermittlung von bilanzierungsrelevanten Stammdatenänderungen wird auch eine Ablehnung erfolgen, wenn das Änderungsdatum kein Monatserster ist.* **Z01 Zustimmung mit Terminänderung** *Der Absender stimmt der Meldung zu einem abweichenden Termin zu. Mit dieser Kennzeichnung übermittelt der Absender dem Sender der ursprünglichen Meldung, dass diese abgelehnt wurde (Ablehnung zum alten Termin), jedoch eine Zustimmung zu einem abweichenden Termin erfolgte.* **Z07 Ablehnung (Keine Berechtigung)** *Der Absender lehnt die Transaktion ab. Der Absender des Vorganges ist nicht berechtigt, eine solche Willenserklärung abzugeben.* **Z08 Ablehnung (Transaktion schon stattgefunden)** *Der Absender lehnt die Transaktion ab. Der angefragte Geschäftsvorfall wurde dem Anfragenden bereits zum gleichen Zeitpunkt mit einer früheren Meldung bestätigt.*

Bez = Objekt-Bezeichner
Nr = Laufende Segmentnummer im Guide
MaxWdh = Maximale Wiederholung der Segmente/Gruppen
Zähler = Nummer der Segmente/Gruppen im Standard

St = Status
EDIFACT: M=Muss/Mandatory, C=Conditional
Anwendung: R=Erforderlich/Required, O=Optional, D=Abhängig von/Dependent, N=Nicht benutzt/Not used

Segmentlayout

			Standard	BDEW	
Bez	Name	St Format		St Format	Anwendung / Bemerkung
					Z09 Ablehnung (Transaktionsgrund unplausibel) *Der Absender lehnt die Transaktion ab. Transaktionsgrund und mitgelieferte Daten passen nicht zusammen.* **Z12 Ablehnung Vertragsbindung** *Der Absender lehnt die Transaktion ab. Z. B. einer Kündigung kann nicht entsprochen werden, da der Kunde oder der andere Marktpartner zum Termin noch eine vertragliche Bindung hat.* *Anm.: Im DTM Segment „Änderung zum, Gültigkeit, Beginndatum“ muss dann der nächstmögliche Kündigungszeitpunkt mitgegeben werden. Dies ist aber dann nicht als Zustimmung zum in dem Feld „Änderung zum, Gültigkeit, Beginndatum“ angegebenen Termin zu interpretieren!* **Z14 Ablehnung (Doppelmeldung)** *Der Absender lehnt die Transaktion ab. Die Meldung liegt schon vor.* **Z15 Zusätzlicher Datensatz** *Wird ausschließlich bei der Korrektur von Zuordnungslisten benutzt, um in der Antwortmeldung eine Korrekturmöglichkeit für fehlende Datensätze zu haben und diese mitzuschicken und kennzeichnen zu können.* **Z29 Ablehnung (kein Vertragsverhältnis mehr vorhanden)** *Der Absender lehnt die Transaktion ab. Der Kunde wurde zur betreffenden Marktlokation, Messlokation bzw. Tranche identifiziert, das Vertragsverhältnis wurde bereits zu einem früheren Zeitpunkt schon beendet.* **Z30 Ablehnung (kein Grund-/ Ersatzversorgungsfall)** *Der Absender lehnt die weitere Bearbeitung der Transaktion ab, da es sich um keinen Ersatzversorgungsfall handelt und daher die Fristen und Prozessschritte der normalen Regelprozesse eingehalten werden müssen, z. B. bei einer Meldung von NB an E/G* **Z34 Ablehnung (Mehrfachkündigung)** *Gilt nur im Prozess Kündigung.* *Der Vertrag wurde bereits zum angefragten Kündigungstermin wirksam durch einen anderen Marktpartner oder den Kunden selbst gekündigt.* **Z35 Ablehnung der Abmeldungsanfrage** *Dieser Grund wird nur angewendet bei einer Antwort des NB auf die Anmeldung eines LFN, wenn zuvor eine Abmeldungsanfrage des NB beim LFA fehlgeschlagen ist. (Negative Antwort des LFA auf Abmeldungsanfrage).* **Z43 Zustimmung mit Korrektur von bilanzierungsrel. Daten** *Die Zustimmung erfolgt mit Korrektur von bilanzierungsrelevanten Daten in der Antwortnachricht. Die Bilanzierungsrelevanz leitet sich aus der Übersicht der Änderungsmeldungen ab.* **Z44 Zustimmung mit Korrektur von nicht bilanzierungsrel. Daten** *Die Zustimmung erfolgt mit Korrektur von nicht bilanzierungsrelevanten Daten in der Antwortnachricht. Die Bilanzierungsrelevanz leitet sich aus der Übersicht der Änderungsmeldungen ab.* **Z48 Ablehnung (bilanzierungsrel. Daten nicht korrekt/fehlen)** **Z49 Ablehnung (bilanzierungsrel. Daten nicht korrekt)** **Z50 Ablehnung (Marktlokation dem falschen**

Bez = Objekt-Bezeichner
Nr = Laufende Segmentnummer im Guide
MaxWdh = Maximale Wiederholung der Segmente/Gruppen
Zähler = Nummer der Segmente/Gruppen im Standard

St = Status
EDIFACT: M=Muss/Mandatory, C=Conditional
Anwendung: R=Erforderlich/Required, O=Optional, D=Abhängig von/Dependent, N=Nicht benutzt/Not used

Segmentlayout

			Standard	BDEW	
Bez	Name	St Format	St Format	Anwendung / Bemerkung	
					MaBiS-ZP zugeordnet) **E62 Ablehnung (OBIS nicht passend)** **Z54 Ablehnung gewählter Zeitpunkt nicht zulässig** *Dient der Ablehnung durch den BIKO, wenn das Aktivierungs- bzw. Deaktivierungsdatum nicht dem Monatsbeginn (erster des Monats 0:00 Uhr) entspricht* **Z56 Ablehnung Deaktivierung, Zeitreihen vorhanden** **Z58 Ablehnung (Bilanzierungsgebiet nicht gültig)** **Z59 Ablehnung (abweichender MaBiS-ZP bereits vorhanden)** **Z60 Ablehnung (Regelzone falsch)** **Z61 Ablehnung (MaBiS-ZP ist bereits aktiviert)** **Z62 Ablehnung (MaBiS-ZP ist bereits deaktiviert)** **ZB6 Erforderliche Versicherung fehlt** **ZB4 Eigenausbau wird erfolgen** **ZB5 Kein Eigenausbau des MSBA** **ZC5 Ablehnung (andere Anmeldung in Bearbeitung)** *Entsprechend der „Geschäftsprozesse für die Bilanzkreisabrechnung“* **ZD1 Version nicht zugelassen** **ZD3 Ablehnung Verantwortlicher hat nicht geantwortet** *NB hat vom verantwortlichen Marktpartner des Stammdatums die Antwort nicht innerhalb der Frist erhalten, um dem berechtigten Marktpartner fristgerecht antworten zu können.* **ZD4 Ablehnung Verantwortlicher hat Änderung abgelehnt** *NB hat vom verantwortlichen Marktpartner des Stammdatums eine Ablehnung erhalten.* **ZD5 Ablehnung untermonatlicher Wechseltermin** **ZD6 Ablehnung unplausible Dateninhalte** *Diese Ablehnung wird benutzt für anteilige Anmeldungen, von nicht EEG-/ nicht KWK-G Marktlokationen. In diesem Fall ist der Prozess manuell durchzuführen. Wird auch zur Ablehnung in der MPES verwendet für anteilige Anmeldungen von Marktlokationen mit SEP, da diese Tranchenbildung prozessual nicht zulässig ist.* **ZE0 Ablehnung Stammdaten richtig** *Der Vorgang in der Zuordnungsliste entspricht den zuvor ausgetauschten Stammdaten der Einzelmeldungen* **ZE1 Ablehnung zu stornierender Vorgang wurde schon beantwortet** *Der Absender lehnt die Transaktion ab, der angefragte Vorgang wurde bereits beantwortet.* **ZE2 Ablehnung Kapazitätsproblem** *In dem-/-den angemeldeten Marktgebiet-/en keine Kapazität vorhanden ist.* **ZF9 Ablehnung Prognosegrundlage entspricht nicht der Ausgetauschten** *Der Empfänger prüft, ob die in der Anfrage mitgeteilte Prognosegrundlage aus SG10 CCI+++ZB0/ZB1 (Bereits ausgetauschte Prognosegrundlage der Marktlokation) der ihm bekannten Prognosegrundlage der Marktlokation entspricht. Bei Abweichung verwendet er diesen Ablehnungsgrund.* **ZG0 Ablehnung Stammdaten an der Markt- bzw. Messlokation nicht vorhanden**

Bez = Objekt-Bezeichner
Nr = Laufende Segmentnummer im Guide
MaxWdh = Maximale Wiederholung der Segmente/Gruppen
Zähler = Nummer der Segmente/Gruppen im Standard

St = Status
EDIFACT: M=Muss/Mandatory, C=Conditional
Anwendung: R=Erforderlich/Required, O=Optional, D=Abhängig von/Dependent, N=Nicht benutzt/Not used

Segmentlayout

			Standard	BDEW	
Bez	Name		St Format	St Format	Anwendung / Bemerkung
					Der Empfänger prüft den Inhalt der Anfrage und stellt fest, dass mindestens ein Stammdatum an der Marktlokation bzw. Messlokation nicht vorhanden ist. In diesem Fall verwendet er den Ablehnungsgrund. *Z. B.: der LF sendet in der Anfrage den Zahler der Netznutzung bei einer erzeugenden Marktlokation. Da bei erzeugenden Marktlokationen keine Netznutzungsabrechnung stattfindet, gibt es somit auch keinen Zahler der Netznutzung an der erzeugenden Marktlokation.* **ZG2 Gültiges Ergebnis nach der Datenprüfung** *Hat die Prüfung der Anfrage ergeben, dass kein anderer Antwortcode verwendet werden kann, dann sendet der Verantwortliche bzw. der Verteiler die zum Änderungsdatum gültigen Stammdaten an den Anfragenden. Hierbei ist es unerheblich, ob die aus der Anfrage enthaltenen Stammdaten vom Verantwortlichen übernommen wurden oder nicht.* **ZG4 Frist nicht eingehalten, Übermittlung Datenstand** *Berechtigter hat Frist für bilanzierungsrelevante Stammdatenänderung nicht eingehalten oder nicht zu einem Monatsersten angefragt. Verantwortlicher übermittelt die zum angefragten Datum gültigen Stammdaten.* **ZI3 Ablehnung Die Energiemenge für eine Strom SLP/TLP Marktlokation wurde > 200.000 kWh angegeben** **ZI4 Ablehnung Die Energiemenge für eine Gas SLP Marktlokation wurde > 2.250.000 kWh angegeben** **ZI5 Ablehnung Die spezifische Arbeit für eine TLP Marktlokation wurde > 80 kWh/K angegeben** **ZI6 Ablehnung Der Kundenwert nach TUM wurde > 6.200 kWh angegeben** **ZI7 Ablehnung Die Energiemenge für eine Pauschalanlage wurde > 200.000 kWh angegeben** **ZJ5 Lieferrichtung steht im Widerspruch zur gemeldeten Marktlokation** *Die ID der Marktlokation wurde einer Marktlokation versucht zuzuordnen, die eine andere Lieferrichtung beim Empfänger hat als die im Geschäftsvorfall angegebene.* **ZM0 Ablehnung Abonnement wurde nicht bestellt** **ZM1 Ablehnung abweichende ID zum MaBiS-ZP bereits vorhanden** **ZM2 Ablehnung Bilanzierungsgebiet des benachbarten NB nicht gültig** **ZM3 Ablehnung Bilanzierungsgebiet des verantwortlichen NB nicht gültig** **ZM4 Bilanzierungsverfahren nicht gültig** **ZM5 Bilanzkreis nicht gültig** **ZM6 Ablehnung Deaktivierung, Zeitreihen vorhanden** **ZM7 Ablehnung ID bereits außerhalb MaBiS verwendet** **ZM9 Ablehnung kein Lieferant zugeordnet** **ZN0 Ablehnung MaBiS-ZP entspricht nicht dem angefragten MaBiS-ZP** **ZN1 Ablehnung Marktlokation ist nicht bekannt** **ZN3 Netzbetreiber nicht gültig**

Bez = Objekt-Bezeichner
Nr = Laufende Segmentnummer im Guide
MaxWdh = Maximale Wiederholung der Segmente/Gruppen
Zähler = Nummer der Segmente/Gruppen im Standard

St = Status
EDIFACT: M=Muss/Mandatory, C=Conditional
Anwendung: R=Erforderlich/Required, O=Optional, D=Abhängig von/Dependent, N=Nicht benutzt/Not used

Segmentlayout

			Standard	BDEW	
Bez	Name	St Format		St Format	Anwendung / Bemerkung
					ZN4 Normiertes Profil liegt nicht vor **ZN6 Ablehnung Übertrag nicht gerechtfertigt** **ZN7 Ablehnung Zeitraum nicht plausibel** **ZN8 Ablehnung ZRT Aktivierung nicht berechtigt** **ZN9 ZRT nicht passend** **ZO0 Ablehnung zu viele Marktlokationen enthalten/entfallene Marktlokation** **ZO1 Zuordnung der Datenaggregation liegt bereits vor** **ZO3 Ablehnung zusätzlicher Datensatz/ergänzte Marktlokation** **ZO4 Beendigung der Zuordnung wurde übernommen** **ZO5 Stammdaten wurden übernommen** **ZO6 Zustimmung Aktivierung durchgeführt** **ZO7 Zustimmung Deaktivierung durchgeführt** **ZP8 Nicht benötigte tagesparameterabhängige Stammdaten vorhanden** **ZP9 Nicht benötigte Profilschardaten vorhanden** **ZQ0 LF im Vorgang weicht vom Absender ab** **ZQ1 Falscher Aggregationsverantwortlicher** **ZQ2 Unpassende Prognosegrundlage** **ZQ5 Ablehnung Marktlokation falschem LF zugeordnet**

Bemerkung:
Dieses Segment wird benutzt, um den Status einer Antwort (z. B. Zustimmung, Ablehnung, etc.) mitzuteilen.
Die Bedeutung der Antwortkategorien ist am DE9013 dargestellt.

Beispiel:
```
STS+E01++E15'
```

Bez = Objekt-Bezeichner
Nr = Laufende Segmentnummer im Guide
MaxWdh = Maximale Wiederholung der Segmente/Gruppen
Zähler = Nummer der Segmente/Gruppen im Standard

St = Status
EDIFACT: M=Muss/Mandatory, C=Conditional
Anwendung: R=Erforderlich/Required, O=Optional,
D=Abhängig von/Dependent, N=Nicht benutzt/Not used

Segmentlayout

Zähler	Nr	Bez	Standard St	Standard MaxWdh	BDEW St	BDEW MaxWdh	Ebene	Name
0180		**SG4**	C	99999	D	99999	1	**Vorgangs-Identifikation**
0250	41	**STS**	C	9	D	1	2	**Bilanzkreiszuordnung zur Marktlokation bzw. Tranche**

Bez	Name	Standard St Format	BDEW St Format	Anwendung / Bemerkung
STS				
C601	Statuskategorie	C	R	
9015	Statuskategorie, Code	M an..3	M an..3	**Z18 Bilanzkreiszuordnung zur Marktlokation**
C555	Status	C	R	
4405	Status, Code	M an..3	M an..3	**Z13 gescheitert** **Z14 erfolgreich**

Bemerkung:
Dieses Segment dient dazu anzugeben ob die entsprechende Marktlokation nach einem Netzbetreiberwechsel bilanziert werden kann. Ein Problem für eine nicht mögliche Bilanzierung ist gegeben, wenn eine Zuordnungsermächtigung für den bisher zugeordneten Bilanzkreis für das zukünftige Bilanzierungsgebiet nicht vorliegt.

Beispiel:
```
STS+Z18+Z13'
```

Bez = Objekt-Bezeichner
Nr = Laufende Segmentnummer im Guide
MaxWdh = Maximale Wiederholung der Segmente/Gruppen
Zähler = Nummer der Segmente/Gruppen im Standard

St = Status
EDIFACT: M=Muss/Mandatory, C=Conditional
Anwendung: R=Erforderlich/Required, O=Optional, D=Abhängig von/Dependent, N=Nicht benutzt/Not used

Segmentlayout

Zähler	Nr	Bez	Standard St	Standard MaxWdh	BDEW St	BDEW MaxWdh	Ebene	Name
0180		**SG4**	C	99999	D	99999	1	**Vorgangs-Identifikation**
0270	42	**PTY**	C	9	D	1	2	**Vorgegebene Verarbeitungsreihenfolge des NB**

Bez	Name	Standard St Format	BDEW St Format	Anwendung / Bemerkung
PTY				
4035	Priorität, Qualifier	M an..3	M an..3	**Z01 Vorgegebene Verarbeitungsreihenfolge des NB**
C585	Priorität, Einzelheiten	C	R	
4037	Priorität, Code	C an..3	N	Nicht benutzt
1131	Codeliste, Code	C an..17	N	Nicht benutzt
3055	Verantwortliche Stelle für die Codepflege, Code	C an..3	N	Nicht benutzt
4036	Priorität	C an..35	R n..10	Verarbeitungsnummer

Bemerkung:
Mit Hilfe dieses Segments teilt der NB dem ÜNB mit in welcher Reihenfolge der ÜNB die einzelnen Vorgänge zu einer Marktlokation bzw. Tranche verarbeiten muss.
Die Verarbeitungsreihenfolge ergibt sich aufgrund der im jeweiligen Vorgang enthaltenen Verarbeitungsnummer. Je höher die Verarbeitungsnummer desto später ist der Vorgang in die Verarbeitung zunehmen. Die Verarbeitungsnummern einer Marktlokation bzw. Tranche müssen nicht unmittelbar aufeinander folgend sein.
Trifft beim ÜNB ein neuer Vorgang mit einer Verarbeitungsnummer, die niedriger ist als die Verarbeitungsnummern bereits vom ÜNB verarbeiteter Vorgänge, muss der ÜNB sicherstellen, dass er den neuen Vorgang so verarbeitet, als wäre er vor den bereits vom ÜNB verarbeiteten Vorgängen eingetroffen. Dies gilt auch, wenn nicht mehrere, sondern nur ein Vorgang mit höherer Verarbeitungsnummer bereits vom ÜNB verarbeitet wurde.
Hinweis: Die Verarbeitungsnummer kann im Fall, dass eine Verarbeitbarkeitsfehlermeldung via APERAK auf einen Vorgang gesendet wurde, wiederverwendet werden.

Die Verarbeitungsnummer einer Marktlokation bzw. Tranche darf nicht zurückgesetzt werden.

Beispiel:
```
PTY+Z01+:::73534'
```

Bez = Objekt-Bezeichner
Nr = Laufende Segmentnummer im Guide
MaxWdh = Maximale Wiederholung der Segmente/Gruppen
Zähler = Nummer der Segmente/Gruppen im Standard

St = Status
EDIFACT: M=Muss/Mandatory, C=Conditional
Anwendung: R=Erforderlich/Required, O=Optional, D=Abhängig von/Dependent, N=Nicht benutzt/Not used

Segmentlayout

Zähler	Nr	Bez	Standard St	Standard MaxWdh	BDEW St	BDEW MaxWdh	Ebene	Name
0180		**SG4**	C	99999	D	99999	1	**Vorgangs-Identifikation**
0280	43	**FTX**	C	9	D	1	2	**Bemerkung (Feld für allgemeine Hinweise)**

Bez	Name	Standard St Format	BDEW St Format	Anwendung / Bemerkung
FTX				
4451	Textbezug, Qualifier	M an..3	M an..3	**ACB Zusätzliche Informationen (für allgemeine Hinweise)**
4453	Textfunktion, Code	C an..3	N	Nicht benutzt
C107	Text-Referenz	C	N	
4441	Freier Text, Code	M an..17	N	Nicht benutzt
C108	Text	C	R	
4440	Freier Text	M an..512	M an..512	Text für allgemeine Information
4440	Freier Text	C an..512	D an..512	
4440	Freier Text	C an..512	D an..512	
4440	Freier Text	C an..512	D an..512	
4440	Freier Text	C an..512	D an..512	

Bemerkung:
Dieses Segment dient der Angabe von unformatierten oder codierten Textinformationen. Dieser Block dient zur Übermittlung von Freitexten, die nicht über die Standardbelegungen möglich sind oder für weitere bilaterale Abmachungen. Die Bemerkungen können in Form eines Freitexts zu dem Vorgang gemacht werden. Hier können z. B. Informationen zu einer Ablehnung etc. angegeben werden.

Die Anwendung dieses Segments in freier Form wird nicht empfohlen, weil das die automatische Bearbeitung der Nachricht verhindert. Eine bessere Möglichkeit stellt die Vereinbarung codierter Referenzen (Schlüssel) dar, welche die automatische Bearbeitung ermöglichen und die Anzahl der zu Übertragenden Zeichen reduziert. Die Standardtexte sollten zwischen den Austauschpartnern bilateral vereinbart werden und können gesetzliche und andere Anforderungen erfüllen.

Hinweise:
DE4440: Der in diesen Datenelementen enthaltene Text muss in Deutsch verfasst sein.

Beispiel:
```
FTX+ACB+++Die Ablehnung: erfolgte, da die Marktlokation:aufgrund eines:Brandes nicht:mehr existier
t.'
```

Bez = Objekt-Bezeichner
Nr = Laufende Segmentnummer im Guide
MaxWdh = Maximale Wiederholung der Segmente/Gruppen
Zähler = Nummer der Segmente/Gruppen im Standard

St = Status
EDIFACT: M=Muss/Mandatory, C=Conditional
Anwendung: R=Erforderlich/Required, O=Optional,
D=Abhängig von/Dependent, N=Nicht benutzt/Not used

Segmentlayout

Zähler	Nr	Bez	Standard St	Standard MaxWdh	BDEW St	BDEW MaxWdh	Ebene	Name
0180		**SG4**	C	99999	D	99999	1	**Vorgangs-Identifikation**
0280	44	**FTX**	C	9	D	1	2	**Beschreibung der Abweichung zur übermittelten Liste**

Bez	Name	Standard St Format	BDEW St Format	Anwendung / Bemerkung
FTX				
4451	Textbezug, Qualifier	M an..3	M an..3	**ABO Information über Abweichung**
4453	Textfunktion, Code	C an..3	N	Nicht benutzt
C107	Text-Referenz	C	D	
4441	Freier Text, Code	M an..17	M an..3	Text für Beschreibung der Abweichung **Z03 Ergänzte Marktlokation** **Z05 Änderung vorhanden** **Z06 Ansicht des Absenders zum Dateninhalt der Ursprungsnachricht**
C108	Text	C	C	
4440	Freier Text	M an..512	M an..512	Text für Erläuterung der Abweichung

Bemerkung:
Hinweis MaBiS Lieferanten-Clearingliste:
Bei der Antwort auf die Lieferanten-Clearingliste können zusätzlich Informationen, die zur Klärung beitragen, übermittelt werden.

Hinweis GeLi Gas zur Fehlermeldung auf eine Zuordnungsliste:
Hier wird in der Änderungsmeldung, die als Fehlermeldung auf die Zuordnungsliste verwendet wird die Kennzeichnung vorgenommen, ob eine Abweichung zu einer Einzelmeldung besteht.

Beispiel:
```
FTX+ABO++Z03+Abweichung aufgrund von Zuordnungsfehler'
```

Bez = Objekt-Bezeichner
Nr = Laufende Segmentnummer im Guide
MaxWdh = Maximale Wiederholung der Segmente/Gruppen
Zähler = Nummer der Segmente/Gruppen im Standard

St = Status
EDIFACT: M=Muss/Mandatory, C=Conditional
Anwendung: R=Erforderlich/Required, O=Optional,
D=Abhängig von/Dependent, N=Nicht benutzt/Not used

Segmentlayout

Zähler	Nr	Bez	Standard St	Standard MaxWdh	BDEW St	BDEW MaxWdh	Ebene	Name
0180		**SG4**	C	99999	D	99999	1	**Vorgangs-Identifikation**
0280	45	**FTX**	C	9	D	1	2	**Information zum Zählerstand**

		Standard	BDEW	
Bez	Name	St Format	St Format	Anwendung / Bemerkung
FTX				
4451	Textbezug, Qualifier	M an..3	M an..3	**ADM Information zum Zählerstand**
4453	Textfunktion, Code	C an..3	N	Nicht benutzt
C107	Text-Referenz	C	R	
4441	Freier Text, Code	M an..17	M an..3	Information zum Zählerstand **Z01 Ankündigung, dass per MSCONS noch der Zählerstand übermittelt wird**

Bemerkung:
Hier wird die Information übermittelt, ob bei rückwirkenden An-/Abmeldungen noch vom LF ein Zählerstand übermittelt wird, da in diesem Fall für den LFA/LFN die Möglichkeit bestehen, den vom Letztverbraucher selbst abgelesenen Zählerstand in der Sparte Gas an den NB zu übermitteln, sofern dies noch nicht geschehen ist. In der Sparte Strom muss der LF den Zählerstand an den MSB übermitteln. Diese Werte werden nicht per UTILMD übertragen, sondern kommen separat mit einer MSCONS.

Beispiel:
```
FTX+ADM++Z01'
Hier erfolgt der Hinweis, dass der Endzählerstand mit separater MSCONS-Nachricht übermittelt wird.
```

Bez = Objekt-Bezeichner
Nr = Laufende Segmentnummer im Guide
MaxWdh = Maximale Wiederholung der Segmente/Gruppen
Zähler = Nummer der Segmente/Gruppen im Standard

St = Status
EDIFACT: M=Muss/Mandatory, C=Conditional
Anwendung: R=Erforderlich/Required, O=Optional, D=Abhängig von/Dependent, N=Nicht benutzt/Not used

Segmentlayout

Zähler	Nr	Bez	Standard St	Standard MaxWdh	BDEW St	BDEW MaxWdh	Ebene	Name
0180		**SG4**	C	99999	D	99999	1	**Vorgangs-Identifikation**
0280	46	**FTX**	C	9	D	1	2	**Profilbeschreibung**

		Standard		BDEW		
Bez	Name	St	Format	St	Format	Anwendung / Bemerkung
FTX						
4451	Textbezug, Qualifier	M	an..3	M	an..3	**Z01 Profilbeschreibung**
4453	Textfunktion, Code	C	an..3	N		Nicht benutzt
C107	Text-Referenz	C		N		
4441	Freier Text, Code	M	an..17	N		Nicht benutzt
C108	Text	C		R		
4440	Freier Text	M	an..512	M	an..512	Text für weitere Beschreibung
4440	Freier Text	C	an..512	D	an..512	
4440	Freier Text	C	an..512	D	an..512	
4440	Freier Text	C	an..512	D	an..512	
4440	Freier Text	C	an..512	D	an..512	

Bemerkung:
Dieses Segment dient der Angabe von unformatierten oder codierten Textinformationen. Dieser Block dient zur Übermittlung von Freitexten, die nicht über die Standardbelegungen möglich sind oder für weitere bilaterale Abmachungen. Die Bemerkungen können in Form eines Freitexts zu dem Vorgang gemacht werden.

Hinweise:
DE4440: Der in diesen Datenelementen enthaltene Text muss in Deutsch verfasst sein.

Beispiel:
```
FTX+Z01+++Profil o:hne Ver:brauch a:m Woch:enende'
```

Bez = Objekt-Bezeichner
Nr = Laufende Segmentnummer im Guide
MaxWdh = Maximale Wiederholung der Segmente/Gruppen
Zähler = Nummer der Segmente/Gruppen im Standard

St = Status
EDIFACT: M=Muss/Mandatory, C=Conditional
Anwendung: R=Erforderlich/Required, O=Optional, D=Abhängig von/Dependent, N=Nicht benutzt/Not used

Segmentlayout

Zähler	Nr	Bez	Standard St	Standard MaxWdh	BDEW St	BDEW MaxWdh	Ebene	Name
0180		**SG4**	C	99999	D	99999	1	**Vorgangs-Identifikation**
0290	47	**AGR**	C	9	D	2	2	**Beauftragung oder Beendigung liegt vor**

Bez	Name	Standard St Format	BDEW St Format	Anwendung / Bemerkung
AGR				
C543	Art der Vereinbarung, Identifikation	C	R	
7431	Vereinbarung, Qualifier	M an..3	M an..3	**9 Vertrag**
7433	Art der Vereinbarung, Code	C an..3	R an..3	Beauftragung oder Beendigung liegt vor **Z04 Vertrag zwischen AN und MSB** **Z06 Vertragsbeendigung liegt vor**

Bemerkung:
Es erfolgt die Angabe, ob ein entsprechender Vertrag zwischen dem Anschlussnutzer und MSB vorliegt.

Zusätzlich kann auch noch angegeben werden, ob auch die Vertragsbeendigung mit dem vorigen Vertragspartner vor der Anmeldung beendet wurde und vorliegt.

Entsprechend oft ist dieses Segment zu wiederholen.

Beispiel:
```
AGR+9:Z04'
```

Bez = Objekt-Bezeichner
Nr = Laufende Segmentnummer im Guide
MaxWdh = Maximale Wiederholung der Segmente/Gruppen
Zähler = Nummer der Segmente/Gruppen im Standard

St = Status
EDIFACT: M=Muss/Mandatory, C=Conditional
Anwendung: R=Erforderlich/Required, O=Optional,
D=Abhängig von/Dependent, N=Nicht benutzt/Not used

Segmentlayout

Zähler	Nr	Bez	Standard St	Standard MaxWdh	BDEW St	BDEW MaxWdh	Ebene	Name
0180		**SG4**	C	99999	D	99999	1	**Vorgangs-Identifikation**
0320		**SG5**	C	999999	D	999999	2	**Meldepunkt**
0330	48	**LOC**	M	1	M	1	2	**Meldepunkt**

Bez	Name	Standard St Format	BDEW St Format	Anwendung / Bemerkung
LOC				
3227	Ortsangabe, Qualifier	M an..3	M an..3	*Mit dem Code 172 wird die ID der Marktlokation, Messlokation, Tranche oder des MaBiS-ZP beschrieben* **172 Meldepunkt**
C517	Ortsangabe	C	R	
3225	Ortsangabe, Nummer	C an..35	R an..35	Identifikator

Bemerkung:
Dieses Segment wird zur Angabe der ID der Marktlokation, Messlokation, Tranche und des MaBiS-ZP benutzt, für die die Stammdaten gelten. Die ID dient der eindeutigen Identifikation eines Meldepunkts. und wird spätestens bei der Bestätigung vom NB mitgeliefert. Die ID im SG5 LOC ist ein Identifikator, auf den sich eine SG8 SEQ über SG8 RFF+AVE / Z16 / Z18 / Z19 / Z20 beziehen kann.

Ein Vorgang kann mehrere Identifikatoren enthalten. Dies ist z. B. dann der Fall, wenn die Energie einer Marktlokation über mehrere Messlokationen gemessen wird. In diesem Fall repräsentiert eine ID die Marktlokation, der die Messlokationen zugeordnet sind, deren ID auch im Vorgang genannt sind.

Beispiel:
```
LOC+172+DE00014545768S0000000000000003054'
```

Bez = Objekt-Bezeichner
Nr = Laufende Segmentnummer im Guide
MaxWdh = Maximale Wiederholung der Segmente/Gruppen
Zähler = Nummer der Segmente/Gruppen im Standard

St = Status
EDIFACT: M=Muss/Mandatory, C=Conditional
Anwendung: R=Erforderlich/Required, O=Optional, D=Abhängig von/Dependent, N=Nicht benutzt/Not used

Segmentlayout

Zähler	Nr	Bez	Standard St	Standard MaxWdh	BDEW St	BDEW MaxWdh	Ebene	Name
0180		**SG4**	C	99999	D	99999	1	**Vorgangs-Identifikation**
0320		**SG5**	C	999999	D	999999	2	**zukünftiger Meldepunkt**
0330	49	**LOC**	M	1	M	1	2	**zukünftiger Meldepunkt**

		Standard	BDEW	
Bez	Name	St Format	St Format	Anwendung / Bemerkung
LOC				
3227	Ortsangabe, Qualifier	M an..3	M an..3	*Mit dem Code Z08 wird die ID der Marktlokation, Messlokation oder Tranche beschrieben* **Z08 zukünftiger Meldepunkt**
C517	Ortsangabe	C	R	
3225	Ortsangabe, Nummer	C an..35	R an..35	Identifikator

Bemerkung:
Dieses Segment wird genutzt, um eine Veränderung des Identifikators mitzuteilen.
Z. B. kann es aufgrund eines NB Wechsels vorkommen, dass der abgebende NB eine erzeugende Marktlokation mittels einer 100% Tranche bilanziert hat. Der aufnehmende bilanziert jedoch die Marktlokation selbst und bildet keine Tranche.

Beispiel:
```
LOC+Z08+DE00014545768S0000000000000003054'
```

Bez = Objekt-Bezeichner
Nr = Laufende Segmentnummer im Guide
MaxWdh = Maximale Wiederholung der Segmente/Gruppen
Zähler = Nummer der Segmente/Gruppen im Standard

St = Status
EDIFACT: M=Muss/Mandatory, C=Conditional
Anwendung: R=Erforderlich/Required, O=Optional, D=Abhängig von/Dependent, N=Nicht benutzt/Not used

Segmentlayout

Zähler	Nr	Bez	Standard St	Standard MaxWdh	BDEW St	BDEW MaxWdh	Ebene	Name
0180		**SG4**	C	99999	D	99999	1	**Vorgangs-Identifikation**
0350		**SG6**	C	99	D	1	2	**Prüfidentifikator**
0360	50	**RFF**	M	1	M	1	2	**Prüfidentifikator**

Bez	Name	Standard St	Standard Format	BDEW St	BDEW Format	Anwendung / Bemerkung
RFF						
C506	Referenz	M		M		
1153	Referenz, Qualifier	M	an..3	M	an..3	**Z13 Prüfidentifikator**
1154	Referenz, Identifikation	C	an..70	R	n5	Prüfidentifikator **11001 GPKE / GeLi Gas / Anmeldung NN** **11002 GPKE / GeLi Gas / Bestätigung Anmeldung** **11003 GPKE / GeLi Gas / Ablehnung Anmeldung** **11004 GPKE / GeLi Gas / Abmeldung NN** **11005 GPKE / GeLi Gas / Bestätigung Abmeldung** **11006 GPKE / GeLi Gas / Ablehnung Abmeldung** **11007 GPKE / GeLi Gas / Abmeldung Stilllegung NN** **11008 GPKE / GeLi Gas / Bestätigung Abmeldung Stilllegung** **11009 GPKE / GeLi Gas / Ablehnung Abmeldung Stilllegung** **11010 GPKE / GeLi Gas / Abmeldungsanfrage des NB** **11011 GPKE / GeLi Gas / Bestätigung Abmeldungsanfrage** **11012 GPKE / GeLi Gas / Ablehnung Abmeldungsanfrage** **11013 GPKE / GeLi Gas / Anmeldung EoG** **11014 GPKE / GeLi Gas / Bestätigung EoG Anmeldung** **11015 GPKE / GeLi Gas / Ablehnung EoG Anmeldung** **11016 GPKE / GeLi Gas / Kündigung beim alten Lieferanten** **11017 GPKE / GeLi Gas / Bestätigung Kündigung** **11018 GPKE / GeLi Gas / Ablehnung Kündigung** **11019 GeLi Gas / Zuordnungsliste zugeordnete Marktlokationen** **11020 GeLi Gas / Änderungsmeldung zur Zuordnungsliste** **11021 GeLi Gas / Antwort auf Änderungsmeldung zur Zuordnungsliste** **11022 GPKE / GeLi Gas / Anfrage nach Stornierung** **11023 GPKE / GeLi Gas / Bestätigung Anfrage Stornierung** **11024 GPKE / GeLi Gas / Ablehnung Anfrage Stornierung** **11035 GPKE / GeLi Gas / Antwort auf die Geschäftsdatenanfrage** **11036 GPKE / GeLi Gas / Informationsmeldung über existierende Zuordnung** **11037 GPKE / GeLi Gas / Informationsmeldung zur Beendigung der Zuordnung** **11038 GPKE / GeLi Gas / Informationsmeldung zur Aufhebung einer zuk. Zuordnung**

Bez = Objekt-Bezeichner
Nr = Laufende Segmentnummer im Guide
MaxWdh = Maximale Wiederholung der Segmente/Gruppen
Zähler = Nummer der Segmente/Gruppen im Standard

St = Status
EDIFACT: M=Muss/Mandatory, C=Conditional
Anwendung: R=Erforderlich/Required, O=Optional, D=Abhängig von/Dependent, N=Nicht benutzt/Not used

Segmentlayout

		Standard	BDEW	
Bez	Name	St Format	St Format	Anwendung / Bemerkung
				11039 WiM / Kündigung MSB **11040 WiM / Bestätigung Kündigung MSB** **11041 WiM / Ablehnung Kündigung MSB** **11042 WiM / Anmeldung MSB** **11043 WiM / Bestätigung Anmeldung MSB** **11044 WiM / Ablehnung Anmeldung MSB** **11051 WiM / Ende MSB** **11052 WiM / Bestätigung Ende MSB** **11053 WiM / Ablehnung Ende MSB** **11057 WiM / Anzeige des Gerätewechsels** **11058 WiM / Ankündigung zum Eigenausbau** **11059 WiM / Mitteilung, kein Eigenausbau MSBA** **11060 WiM / Antwort auf die MSB Geschäftsdatenanfrage** **11062 MaBiS / Aktivierung von MaBiS-ZP** **11063 MaBiS / Deaktivierung von MaBiS-ZP** **11064 MaBiS / Antwort** **11071 MaBiS / Aktivierung der Zuordnungsermächtigung** **11072 MaBiS / Deaktivierung der Zuordnungsermächtigung** **11074 HKNR / Stammdaten auf eine ORDERS** **11075 HKNR / Stammdaten aufgrund einer Änderung** **11076 HKNR / Antwort auf Stammdatenänderung** **11077 MPES / Anmeldung** **11078 MPES / Bestätigung Anmeldung** **11079 MPES / Bestätigung Anmeldung Neuanlage und Bestätigung LF-Wechsels mit der Tranchenbildung von Nicht-EEG- und Nicht-KWKG-Marktlokationen** **11080 MPES / Ablehnung Anmeldung** **11081 MPES / Abmeldung** **11082 MPES / Bestätigung Abmeldung** **11083 MPES / Ablehnung Abmeldung** **11084 MPES / Abmeldung Stilllegung** **11085 MPES / Bestätigung Abmeldung Stilllegung** **11086 MPES / Abmeldungsanfrage des NB** **11087 MPES / Bestätigung Abmeldungsanfrage** **11088 MPES / Ablehnung Abmeldungsanfrage** **11089 MPES / Kündigung beim alten Lieferanten** **11090 MPES / Bestätigung Kündigung** **11091 MPES / Ablehnung Kündigung** **11092 MPES / Informationsmeldung über existierende Zuordnung** **11093 MPES / Informationsmeldung zur Beendigung der Zuordnung** **11094 MPES / Informationsmeldung zur Aufhebung einer zuk. Zuordnung** **11095 MPES / Antwort auf die Geschäftsdatenanfrage** **11096 TSIMSG / Deklarationsliste an MGV** **11097 TSIMSG / Deklarationsliste an BKV** **11101 NBW / Stammdaten zur Messlokation** **11102 NBW / Aktualisierte Stammdaten zur Messlokation** **11103 NBW / Stammdaten zur verbrauchenden Marktlokation** **11104 NBW / Aktualisierte Stammdaten zur verbrauchenden Marktlokation**

Bez = Objekt-Bezeichner
Nr = Laufende Segmentnummer im Guide
MaxWdh = Maximale Wiederholung der Segmente/Gruppen
Zähler = Nummer der Segmente/Gruppen im Standard

St = Status
EDIFACT: M=Muss/Mandatory, C=Conditional
Anwendung: R=Erforderlich/Required, O=Optional, D=Abhängig von/Dependent, N=Nicht benutzt/Not used

Segmentlayout

		Standard	BDEW	
Bez	Name	St Format	St Format	Anwendung / Bemerkung
				11105 NBW / Ablehnung auf Stammdaten zur verbrauchenden Marktlokation **11106 NBW / Stammdaten zur erzeugenden Marktlokation** **11107 NBW / Aktualisierte Stammdaten zur erzeugenden Marktlokation** **11108 NBW / Ablehnung auf Stammdaten zur erzeugenden Marktlokation** **11109 SDÄ / Nicht bila.rel. Änderung vom LF an NB** **11110 SDÄ / Nicht bila.rel. Änderung vom LF NB an MSB** **11111 SDÄ / Antwort auf Änderung vom LF AG an AF** **11112 SDÄ / Nicht bila.rel. Änderung vom NB an LF** **11113 SDÄ / Nicht bila.rel. Änderung vom NB an MSB** **11115 SDÄ / Antwort auf Änderung vom NB AG an NB** **11116 SDÄ / Änderung vom MSB an NB** **11117 SDÄ / Änderung vom MSB NB an LF** **11119 SDÄ / Antwort auf Änderung vom MSB AG an AF** **11120 SDÄ / Bila.rel. Änderung vom LF an NB** **11121 SDÄ / Antwort auf bila.rel. Änderung vom LF NB an LF** **11123 SDÄ / Bila.rel. Änderung vom NB mit Abhängigkeiten NB an LF / MSB** **11124 SDÄ / Antwort auf bila.rel. Änderung vom NB mit Abhängigkeiten AG an NB** **11126 SDÄ / Änderung der Prognosegrundlage NB an LF / MSB** **11127 SDÄ / Antwort auf Änderung der Prognosegrundlage AG an NB** **11133 SDÄ / Nicht bila.rel. Anfrage an LF MSB an NB** **11134 SDÄ / Antwort auf nicht bila.rel. Anfrage an LF NB an MSB** **11135 SDÄ / Antwort auf nicht bila.rel. Anfrage an LF NB an MSB** **11136 SDÄ / Nicht bila.rel. Anfrage an LF NB [Verteiler] an LF** **11137 SDÄ / Nicht bila.rel. Anfrage an LF NB [Berechtigt] an LF** **11138 SDÄ / Antwort auf nicht bila.rel. Anfrage an LF LF an NB** **11139 SDÄ / Nicht bila.rel. Anfrage an NB LF an NB** **11140 SDÄ / Nicht bila.rel. Anfrage an NB MSB an NB** **11142 SDÄ / Antwort auf nicht bila.rel. Anfrage an NB NB an AF** **11143 SDÄ / Anfrage an MSB mit Abhängigkeiten LF an NB** **11145 SDÄ / Antwort auf Anfrage an MSB mit Abhängigkeiten NB an AF** **11146 SDÄ / Ablehnung der Anfrage an MSB mit Abhängigkeiten NB an AF** **11147 SDÄ / Anfrage an MSB mit Abhängigkeiten NB [Verteiler] an MSB** **11148 SDÄ / Anfrage an MSB mit Abhängigkeiten NB [Berechtigt] an MSB**

Bez = Objekt-Bezeichner
Nr = Laufende Segmentnummer im Guide
MaxWdh = Maximale Wiederholung der Segmente/Gruppen
Zähler = Nummer der Segmente/Gruppen im Standard

St = Status
EDIFACT: M=Muss/Mandatory, C=Conditional
Anwendung: R=Erforderlich/Required, O=Optional, D=Abhängig von/Dependent, N=Nicht benutzt/Not used

Segmentlayout

		Standard	BDEW	
Bez	Name	St Format	St Format	Anwendung / Bemerkung
				11149 SDÄ / Antwort auf Anfrage an MSB mit Abhängigkeiten MSB an NB **11150 SDÄ / Bila.rel. Anfrage an LF NB an LF** **11151 SDÄ / Antwort auf bila.rel. Anfrage an LF LF an NB** **11152 SDÄ / Ablehnung der bila.rel. Anfrage an LF LF an NB** **11153 SDÄ / Bila.rel. Anfrage an NB ohne Abhängigkeiten** **11154 SDÄ / Antwort auf bila.rel. Anfrage an NB ohne Abhängigkeiten** **11155 SDÄ / Ablehnung der bila.rel. Anfrage an NB ohne Abhängigkeiten** **11156 SDÄ / Bila.rel. Anfrage an NB mit Abhängigkeiten** **11157 SDÄ / Antwort auf bila.rel. Anfrage an NB mit Abhängigkeiten** **11159 SDÄ / Änderung vom MSB ohne Abhängigkeiten MSB an NB** **11160 SDÄ / Änderung vom MSB ohne Abhängigkeiten NB an LF / MSB** **11161 SDÄ / Änderung vom MSB ohne Abhängigkeiten AG an AF** **11162 SDÄ /Anfrage an MSB ohne Abhängigkeiten von LF / MSB an NB** **11163 SDÄ / Antwort auf Anfrage an MSB ohne Abhängigkeiten LF / MSB an NB** **11164 SDÄ / Ablehnung auf Anfrage an MSB ohne Abhängigkeiten LF / MSB an NB** **11165 SDÄ /Anfrage an MSB ohne Abhängigkeiten NB [Verteiler] an MSB** **11166 SDÄ /Anfrage an MSB ohne Abhängigkeiten NB [Berechtigter] an MSB** **11167 SDÄ / Antwort auf Anfrage an MSB ohne Abhängigkeiten MSB an NB** **11168 Verpflichtungsanfrage / Aufforderung** **11169 Bestätigung Verpflichtungsanfrage** **11170 Ablehnung Verpflichtungsanfrage** **11171 SDÄ / Änderung vom MSB NB an gMSB** **11172 SDÄ / Anfrage an MSB mit Abhängigkeit MSB an NB** **11173 SDÄ / Änderung der Lokationsbündelstruktur NB an MSB** **11174 SDÄ / Antwort auf Änderung der Lokationsbündelstruktur MSB an NB** **11175 SDÄ / Änderung der Marktlokationsstruktur NB an LF** **11176 SDÄ / Antwort auf Änderung der Marktlokationsstruktur LF an NB** **11177 SDÄ / Anfrage der Lokationsbündelstruktur MSB an NB** **11178 SDÄ / Antwort auf Anfrage der Lokationsbündelstruktur NB an MSB** **11180 SDÄ / Anfrage der komplexen Marktlokationsstruktur LF an NB** **11181 SDÄ / Antwort auf Anfrage der komplexen Marktlokationsstruktur NB an LF** **11182 SDÄ / Ablehnung der Anfrage der komplexen Marktlokationsstruktur NB an LF** **11185 Stammdatensynchronisation vom NB**

Bez = Objekt-Bezeichner
Nr = Laufende Segmentnummer im Guide
MaxWdh = Maximale Wiederholung der Segmente/Gruppen
Zähler = Nummer der Segmente/Gruppen im Standard

St = Status
EDIFACT: M=Muss/Mandatory, C=Conditional
Anwendung: R=Erforderlich/Required, O=Optional, D=Abhängig von/Dependent, N=Nicht benutzt/Not used

Segmentlayout

			Standard	BDEW	
Bez	Name	St Format	St Format	Anwendung / Bemerkung	
				11186	**Stammdatensynchronisation vom LF**
				11187	**Stammdatensynchronisation vom ÜNB**
				11188	**Beendigung der Aggregationsverantwortung vom NB**
				11189	**Beendigung der Aggregationsverantwortung vom LF**
				11190	**Beendigung der Aggregationsverantwortung vom ÜNB**
				11191	**Anfrage an NB vom ÜNB**
				11192	**Antwort auf Anfrage an ÜNB**
				11193	**Ablehnung Anfrage an ÜNB**
				11194	**Antwort auf die Geschäftsdatenanfrage an den MSB Gas**

Bemerkung:

Beispiel:
```
RFF+Z13:11001'
```

Bez = Objekt-Bezeichner
Nr = Laufende Segmentnummer im Guide
MaxWdh = Maximale Wiederholung der Segmente/Gruppen
Zähler = Nummer der Segmente/Gruppen im Standard

St = Status
EDIFACT: M=Muss/Mandatory, C=Conditional
Anwendung: R=Erforderlich/Required, O=Optional,
D=Abhängig von/Dependent, N=Nicht benutzt/Not used

Segmentlayout

Zähler	Nr	Bez	Standard St	Standard MaxWdh	BDEW St	BDEW MaxWdh	Ebene	Name
0180		**SG4**	C	99999	D	99999	1	**Vorgangs-Identifikation**
0350		**SG6**	C	99	D	1	2	**Referenz Vorgangsnummer (aus Anfragenachricht)**
0360	51	**RFF**	M	1	M	1	2	**Referenz Vorgangsnummer (aus Anfragenachricht)**

Bez	Name	Standard St	Standard Format	BDEW St	BDEW Format	Anwendung / Bemerkung
RFF						
C506	Referenz	M		M		
1153	Referenz, Qualifier	M	an..3	M	an..3	**TN Transaktions-Referenznummer**
1154	Referenz, Identifikation	C	an..70	R	an..70	Vorgangsnummer

Bemerkung:
Dieses Segment dient zur Angabe der Referenz auf die Vorgangsnummer einer vorangegangenen Meldung.
DE1154: Referenznummer aus dem IDE-Segment einer Anfragenachricht

Beispiel:
```
RFF+TN:NNV1234'
```

Bez = Objekt-Bezeichner
Nr = Laufende Segmentnummer im Guide
MaxWdh = Maximale Wiederholung der Segmente/Gruppen
Zähler = Nummer der Segmente/Gruppen im Standard

St = Status
EDIFACT: M=Muss/Mandatory, C=Conditional
Anwendung: R=Erforderlich/Required, O=Optional,
D=Abhängig von/Dependent, N=Nicht benutzt/Not used

Segmentlayout

Zähler	Nr	Bez	Standard St	Standard MaxWdh	BDEW St	BDEW MaxWdh	Ebene	Name
0180		**SG4**	C	99999	D	99999	1	**Vorgangs-Identifikation**
0350		**SG6**	C	99	D	1	2	**Referenz auf zu stornierende Vorgangsnummer**
0360	52	**RFF**	M	1	M	1	2	**Referenz auf zu stornierende Vorgangsnummer**

Bez	Name	Standard St Format	BDEW St Format	Anwendung / Bemerkung
RFF				
C506	Referenz	M	M	
1153	Referenz, Qualifier	M an..3	M an..3	**ACW Referenznummer einer vorangegangenen Nachricht**
1154	Referenz, Identifikation	C an..70	R an..70	Vorgangsnummer

Bemerkung:
Zur Angabe einer Referenz. Dieses Segment dient zur Angabe der Vorgangsnummer eines Vorgangs der storniert werden soll.

Beispiel:
```
RFF+ACW:NNV1234'
```

Bez = Objekt-Bezeichner
Nr = Laufende Segmentnummer im Guide
MaxWdh = Maximale Wiederholung der Segmente/Gruppen
Zähler = Nummer der Segmente/Gruppen im Standard

St = Status
EDIFACT: M=Muss/Mandatory, C=Conditional
Anwendung: R=Erforderlich/Required, O=Optional,
D=Abhängig von/Dependent, N=Nicht benutzt/Not used

Segmentlayout

Zähler	Nr	Bez	Standard St	Standard MaxWdh	BDEW St	BDEW MaxWdh	Ebene	Name
0180		**SG4**	C	99999	D	99999	1	**Vorgangs-Identifikation**
0350		**SG6**	C	99	D	1	2	**Referenz auf eine vorangegangene Anfrage**
0360	53	**RFF**	M	1	M	1	2	**Referenz auf eine vorangegangene Anfrage**

Bez	Name	Standard St Format	BDEW St Format	Anwendung / Bemerkung
RFF				
C506	Referenz	M	M	
1153	Referenz, Qualifier	M an..3	M an..3	**AAV Nummer der Anfrage**
1154	Referenz, Identifikation	C an..70	R an..70	Vorgangsnummer

Bemerkung:
Die Verwendung dieses Segments wird im jeweiligen Anwendungshandbuch beschrieben.

Beispiel:
```
RFF+AAV:MKIDI5420'
```

Bez = Objekt-Bezeichner
Nr = Laufende Segmentnummer im Guide
MaxWdh = Maximale Wiederholung der Segmente/Gruppen
Zähler = Nummer der Segmente/Gruppen im Standard

St = Status
EDIFACT: M=Muss/Mandatory, C=Conditional
Anwendung: R=Erforderlich/Required, O=Optional,
D=Abhängig von/Dependent, N=Nicht benutzt/Not used

Segmentlayout

Zähler	Nr	Bez	Standard St	Standard MaxWdh	BDEW St	BDEW MaxWdh	Ebene	Name
0180		**SG4**	C	99999	D	99999	1	**Vorgangs-Identifikation**
0350		**SG6**	C	99	D	3	2	**Ablehnungsgrund des dritten Marktbeteiligten**
0360	54	**RFF**	M	1	M	1	2	**Ablehnungsgrund des dritten Marktbeteiligten**

Bez	Name	Standard St Format	BDEW St Format	Anwendung / Bemerkung
RFF				
C506	Referenz	M	M	
1153	Referenz, Qualifier	M an..3	M an..3	**Z07 Ablehnungsgrund des dritten Marktbeteiligten**
1154	Referenz, Identifikation	C an..70	R an..70	*Ablehnungsqualifier des LF bzw. dritten Marktbeteiligten aus der Abmeldungsanfrage* Status der Antwort

Bemerkung:
Werden in einer Ablehnung mehrere Gründe angegeben, so sind diese durch bis zu dreimalige Wiederholung von RFF+Z07 zu übermitteln.

Beispiel:
```
RFF+Z07:Z12'
```

Bez = Objekt-Bezeichner
Nr = Laufende Segmentnummer im Guide
MaxWdh = Maximale Wiederholung der Segmente/Gruppen
Zähler = Nummer der Segmente/Gruppen im Standard

St = Status
EDIFACT: M=Muss/Mandatory, C=Conditional
Anwendung: R=Erforderlich/Required, O=Optional, D=Abhängig von/Dependent, N=Nicht benutzt/Not used

Segmentlayout

Zähler	Nr	Bez	Standard St	Standard MaxWdh	BDEW St	BDEW MaxWdh	Ebene	Name
0180		**SG4**	C	99999	D	99999	1	**Vorgangs-Identifikation**
0350		**SG6**	C	99	D	1	2	**Prozessual ausgetauschte Termine aus Sicht der beteiligten Marktrolle**
0360	55	**RFF**	M	1	M	1	2	**Referenz auf die Marktlokation / Tranche**

		Standard	BDEW	
Bez	Name	St Format	St Format	Anwendung / Bemerkung
RFF				
C506	Referenz	M	M	
1153	Referenz, Qualifier	M an..3	M an..3	**Z22 Beteiligte Marktrolle**

Bemerkung:
Unter dieser Segmentgruppe sind die Datumsangaben zur Marktlokation / Tranche zusammengeführt.

Beispiel:
```
RFF+Z22'
```

Bez = Objekt-Bezeichner
Nr = Laufende Segmentnummer im Guide
MaxWdh = Maximale Wiederholung der Segmente/Gruppen
Zähler = Nummer der Segmente/Gruppen im Standard

St = Status
EDIFACT: M=Muss/Mandatory, C=Conditional
Anwendung: R=Erforderlich/Required, O=Optional,
D=Abhängig von/Dependent, N=Nicht benutzt/Not used

Segmentlayout

Zähler	Nr	Bez	Standard St	Standard MaxWdh	BDEW St	BDEW MaxWdh	Ebene	Name
0180		**SG4**	C	99999	D	99999	1	**Vorgangs-Identifikation**
0350		**SG6**	C	99	D	1	2	**Prozessual ausgetauschte Termine aus Sicht der beteiligten Marktrolle**
0370	56	**DTM**	C	9	D	1	3	**Bilanzierungsbeginn aus Daten der beteiligten Marktrolle**

Bez	Name	Standard St Format	BDEW St Format	Anwendung / Bemerkung
DTM				
C507	Datum/Uhrzeit/Zeitspanne	M	M	
2005	Datums- oder Uhrzeit- oder Zeitspannen-Funktion, Qualifier	M an..3	M an..3	**Z15 "Bilanzierungsbeginn" aus Daten der beteiligten Marktrolle**
2380	Datum oder Uhrzeit oder Zeitspanne, Wert	C an..35	R an..35	
2379	Datums- oder Uhrzeit- oder Zeitspannen-Format, Code	C an..3	R an..3	**102 CCYYMMDD**

Bemerkung:
Dieses Segment wird benutzt, um das Beginndatum des vorliegenden Vorgangs aus Sicht der beteiligten Marktrolle mitzuteilen.

Beispiel:
```
DTM+Z15:20070930:102'
```

Bez = Objekt-Bezeichner
Nr = Laufende Segmentnummer im Guide
MaxWdh = Maximale Wiederholung der Segmente/Gruppen
Zähler = Nummer der Segmente/Gruppen im Standard

St = Status
EDIFACT: M=Muss/Mandatory, C=Conditional
Anwendung: R=Erforderlich/Required, O=Optional, D=Abhängig von/Dependent, N=Nicht benutzt/Not used

Segmentlayout

Zähler	Nr	Bez	Standard St	Standard MaxWdh	BDEW St	BDEW MaxWdh	Ebene	Name
0180		**SG4**	C	99999	D	99999	1	**Vorgangs-Identifikation**
0350		**SG6**	C	99	D	1	2	**Prozessual ausgetauschte Termine aus Sicht der beteiligten Marktrolle**
0370	57	**DTM**	C	9	D	1	3	**Bilanzierungsende aus Daten der beteiligten Marktrolle**

Bez	Name	Standard St Format	BDEW St Format	Anwendung / Bemerkung
DTM				
C507	Datum/Uhrzeit/Zeitspanne	M	M	
2005	Datums- oder Uhrzeit- oder Zeitspannen-Funktion, Qualifier	M an..3	M an..3	**Z16 "Bilanzierungsende" aus Daten der beteiligten Marktrolle**
2380	Datum oder Uhrzeit oder Zeitspanne, Wert	C an..35	R an..35	
2379	Datums- oder Uhrzeit- oder Zeitspannen-Format, Code	C an..3	R an..3	**102 CCYYMMDD**

Bemerkung:
Dieses Segment wird benutzt, um das Endedatum des vorliegenden Vorgangs aus Sicht der beteiligten Marktrolle mitzuteilen

Beispiel:
```
DTM+Z16:20070930:102'
```

Bez = Objekt-Bezeichner
Nr = Laufende Segmentnummer im Guide
MaxWdh = Maximale Wiederholung der Segmente/Gruppen
Zähler = Nummer der Segmente/Gruppen im Standard

St = Status
EDIFACT: M=Muss/Mandatory, C=Conditional
Anwendung: R=Erforderlich/Required, O=Optional,
D=Abhängig von/Dependent, N=Nicht benutzt/Not used

Segmentlayout

Zähler	Nr	Bez	Standard St	Standard MaxWdh	BDEW St	BDEW MaxWdh	Ebene	Name
0180		**SG4**	C	99999	D	99999	1	**Vorgangs-Identifikation**
0350		**SG6**	C	99	D	99	2	**Termine der Marktlokation**
0360	58	**RFF**	M	1	M	1	2	**Referenz auf die ID der Marktlokation für Termine der Marktlokation**

		Standard		BDEW		
Bez	Name	St	Format	St	Format	Anwendung / Bemerkung
RFF						
C506	Referenz	M		M		
1153	Referenz, Qualifier	M	an..3	M	an..3	**Z18 Marktlokation**
1154	Referenz, Identifikation	C	an..70	D	an..70	ID der Marktlokation

Bemerkung:
Zur Referenzierung auf die im Vorgang behandelte Marktlokation.

Hinweis:
Da es in einem Vorgang dazu kommen kann, dass zu mehr als einer Marktlokation Termine oder Daten von Tranchen übermittelt werden, dient die Referenzierung im DE1154 zur Zuordnung der Datumsangaben zu der Marktlokation deren ID in DE1154 genannt ist.

Beispiel:
```
RFF+Z18:57685676748'
```

Bez = Objekt-Bezeichner
Nr = Laufende Segmentnummer im Guide
MaxWdh = Maximale Wiederholung der Segmente/Gruppen
Zähler = Nummer der Segmente/Gruppen im Standard

St = Status
EDIFACT: M=Muss/Mandatory, C=Conditional
Anwendung: R=Erforderlich/Required, O=Optional, D=Abhängig von/Dependent, N=Nicht benutzt/Not used

Segmentlayout

Zähler	Nr	Bez	Standard St	Standard MaxWdh	BDEW St	BDEW MaxWdh	Ebene	Name
0180		**SG4**	C	99999	D	99999	1	**Vorgangs-Identifikation**
0350		**SG6**	C	99	D	99	2	**Termine der Marktlokation**
0370	59	**DTM**	C	9	D	1	3	**Start des Abrechnungsjahrs bei Marktlokationen mit Jahresleistungspreis (Gas)**

		Standard		BDEW		
Bez	Name	St	Format	St	Format	Anwendung / Bemerkung
DTM						
C507	Datum/Uhrzeit/Zeitspanne	M		M		
2005	Datums- oder Uhrzeit- oder Zeitspannen-Funktion, Qualifier	M	an..3	M	an..3	**155 Abrechnungsjahr – Beginn (tagesgenau)**
2380	Datum oder Uhrzeit oder Zeitspanne, Wert	C	an..35	R	an..35	
2379	Datums- oder Uhrzeit- oder Zeitspannen-Format, Code	C	an..3	R	an..3	**102 CCYYMMDD**

Bemerkung:
Dieses Segment wird benutzt, um den Beginn des Abrechnungsjahres von verbrauchenden Marktlokationen in der Sparte Gas mitzuteilen, die nach dem Jahresleistungspreissystem abgerechnet werden.

Beispiel:
```
DTM+155:20070930:102'
```

Bez = Objekt-Bezeichner
Nr = Laufende Segmentnummer im Guide
MaxWdh = Maximale Wiederholung der Segmente/Gruppen
Zähler = Nummer der Segmente/Gruppen im Standard

St = Status
EDIFACT: M=Muss/Mandatory, C=Conditional
Anwendung: R=Erforderlich/Required, O=Optional, D=Abhängig von/Dependent, N=Nicht benutzt/Not used

Segmentlayout

Zähler	Nr	Bez	Standard St	Standard MaxWdh	BDEW St	BDEW MaxWdh	Ebene	Name
0180		**SG4**	C	99999	D	99999	1	**Vorgangs-Identifikation**
0350		**SG6**	C	99	D	99	2	**Termine der Marktlokation**
0370	60	**DTM**	C	9	D	1	3	**Geplante Turnusablesung des MSB (Strom)**

Bez	Name	Standard St Format	BDEW St Format	Anwendung / Bemerkung
DTM				
C507	Datum/Uhrzeit/Zeitspanne	M	M	
2005	Datums- oder Uhrzeit- oder Zeitspannen-Funktion, Qualifier	M an..3	M an..3	**752 Geplante Turnusablesung**
2380	Datum oder Uhrzeit oder Zeitspanne, Wert	C an..35	R an..35	
2379	Datums- oder Uhrzeit- oder Zeitspannen-Format, Code	C an..3	R an..3	**104 MMWW-MMWW** **106 MMDD**

Bemerkung:
Dieses Segment wird benutzt, um den Zeitraum bzw. den Termin zu dem die Turnusablesung erfolgen soll zu bestimmen.

Der Termin der Turnusablesung wird an der Marktlokation vorgegeben und muss an den zugordneten Messlokationen eingehalten werden.
Ist eine Messlokation für die Bildung der Energiemengen von mehreren Marktlokationen erforderlich, so ist jeder einzelne Termin der Turnusablesung der Marktlokationen zu bedienen.

Zur Übermittlung des Soll-Ablesetermins bzw. Zeitraums stehen dem MSB (Strom) verschiedene Varianten zur Verfügung: Es soll immer die genaueste mögliche Angabe des Ableseturnus erfolgen.

Hinweise:
DE2379:
Anwendung für den Code "104" in DE2379: Hier wird der Monat mit Angabe der Woche bzw. des Zeitraums der Wochen in denen die Ablesung erfolgen soll angegeben. Das angegebene Zeitintervall beträgt maximal einen Monat.
Die Wochen im Monat sind wie folgt definiert:
"01"= 1. Woche, das geplante Soll-Ablesedatum fällt in den Zeitraum vom 01. bis einschl. 07. Kalendertag"
"02"= 2. Woche, das geplante Soll-Ablesedatum fällt in den Zeitraum vom 08. bis einschl. 14. Kalendertag
"03"= 3. Woche, das geplante Soll-Ablesedatum fällt in den Zeitraum vom 15. bis einschl. 21. Kalendertag
"04"= 4. Woche, das geplante Soll-Ablesedatum fällt in den Zeitraum vom 22. bis letzten Kalendertag im Monat

Der Bindestrich im Code MMWW-MMWW wird hier nur zur Optimierung der Darstellung verwendet. In der UTILMD ist der Code ohne Bindestrich (MMWWMMWW) anzuwenden.

Anwendung für den Code "106" in DE2379:
Es wird der tagesscharfe Ablesetermin mitgeteilt zu dem die Ablesung erfolgen soll. Der in Schaltjahren vorkommende Tag 29.02. ist nicht zu übermitteln, sondern durch den 28.02. zu ersetzen.

Beispiel:
```
DTM+752:05010504:104'
Beispiele für den Code "104" in DE2379:
DTM+752:05040504:104’
In diesem Beispiel teilt der MSB (Strom) mit, dass die Turnusablesung in der vierten Woche des Mai
erfolgen wird.
Ebenso kann auch ein Zeitraum, wie z. B. dass die Ablesung in der 3. bis 4. Woche im Juni (2. Juni
Monatshälfte) stattfindet: DTM+752:06030604:104’

Die Ablesung im Monat August wird wie folgt ausgedrückt: DTM+752:08010804:104’
```

Bez = Objekt-Bezeichner
Nr = Laufende Segmentnummer im Guide
MaxWdh = Maximale Wiederholung der Segmente/Gruppen
Zähler = Nummer der Segmente/Gruppen im Standard

St = Status
EDIFACT: M=Muss/Mandatory, C=Conditional
Anwendung: R=Erforderlich/Required, O=Optional,
D=Abhängig von/Dependent, N=Nicht benutzt/Not used

Segmentlayout

Zähler	Nr	Bez	Standard St	Standard MaxWdh	BDEW St	BDEW MaxWdh	Ebene	Name
0180		**SG4**	C	99999	D	99999	1	**Vorgangs-Identifikation**
0350		**SG6**	C	99	D	99	2	**Termine der Marktlokation**
0370	61	**DTM**	C	9	D	1	3	**Turnusableseintervall des MSB (Strom)**

Bez	Name	Standard St	Standard Format	BDEW St	BDEW Format	Anwendung / Bemerkung
DTM						
C507	Datum/Uhrzeit/Zeitspanne	M		M		
2005	Datums- oder Uhrzeit- oder Zeitspannen-Funktion, Qualifier	M	an..3	M	an..3	**672 zugewiesene Periode**
2380	Datum oder Uhrzeit oder Zeitspanne, Wert	C	an..35	R	an..35	*Erlaubte Einträge:* *1* *3* *6* *12*
2379	Datums- oder Uhrzeit- oder Zeitspannen-Format, Code	C	an..3	R	an..3	**802 Monat**

Bemerkung:
Das Turnusintervall wird an der Marktlokation vorgegeben und muss an den zugordneten Messlokationen eingehalten werden.
Ist eine Messlokation für die Bildung der Energiemengen von mehreren Marktlokationen erforderlich, so ist jedes einzelne Turnusintervall der Marktlokationen zu beachten.

DE2380:
Es wird die Anzahl der Monate angegeben, bis zu denen die nächste Messwerterfassung in Bezug auf den festgelegten Turnusablesetermin zu erfolgen hat.
Ausgehend vom Turnusablesetermin wird die Anzahl der Monate zur nächsten Ablesung angegeben. Ist der Wert kleiner als 12, so sind mittels des angegebenen Zeitintervalls weitere Ablesetermine zu ermitteln.
Es ist erlaubt:
1 - monatlich
3 - vierteljährlich
6 - halbjährlich
12 - jährlich

Beispiel:
```
DTM+672:12:802'
```

Bez = Objekt-Bezeichner
Nr = Laufende Segmentnummer im Guide
MaxWdh = Maximale Wiederholung der Segmente/Gruppen
Zähler = Nummer der Segmente/Gruppen im Standard

St = Status
EDIFACT: M=Muss/Mandatory, C=Conditional
Anwendung: R=Erforderlich/Required, O=Optional, D=Abhängig von/Dependent, N=Nicht benutzt/Not used

Segmentlayout

Zähler	Nr	Bez	Standard St	Standard MaxWdh	BDEW St	BDEW MaxWdh	Ebene	Name
0180		**SG4**	C	99999	D	99999	1	**Vorgangs-Identifikation**
0350		**SG6**	C	99	D	99	2	**Termine der Marktlokation**
0370	62	**DTM**	C	9	D	1	3	**Abrechnungsintervall des LF**

Bez	Name	Standard St	Standard Format	BDEW St	BDEW Format	Anwendung / Bemerkung
DTM						
C507	Datum/Uhrzeit/Zeitspanne	M		M		
2005	Datums- oder Uhrzeit- oder Zeitspannen-Funktion, Qualifier	M	an..3	M	an..3	**Z20 Abrechnungsintervall des LF**
2380	Datum oder Uhrzeit oder Zeitspanne, Wert	C	an..35	R	an..35	*Erlaubte Einträge:* *1* *3* *6* *12*
2379	Datums- oder Uhrzeit- oder Zeitspannen-Format, Code	C	an..3	R	an..3	**802 Monat**

Bemerkung:
DE2380:
Es wird die Anzahl der Monate angegeben, bis zu denen die nächste Messwerterfassung in Bezug auf den festgelegten Turnusablesetermin zu erfolgen hat.
Die Angabe dieses DTM muss vom MSB berücksichtigt werden. Der LF hat ein Anrecht auf Berücksichtigung des Termins.
Ausgehend vom Turnusablesetermin wird die Anzahl der Monate zur nächsten Ablesung angegeben. Ist der Wert kleiner als 12, so sind mittels des angegebenen Zeitintervalls weitere Ablesetermine zu ermitteln.
Es ist erlaubt:
1 - monatlich
3 - vierteljährlich
6 - halbjährlich
12 - jährlich

Beispiel:
```
DTM+Z20:12:802'
```

Bez = Objekt-Bezeichner
Nr = Laufende Segmentnummer im Guide
MaxWdh = Maximale Wiederholung der Segmente/Gruppen
Zähler = Nummer der Segmente/Gruppen im Standard

St = Status
EDIFACT: M=Muss/Mandatory, C=Conditional
Anwendung: R=Erforderlich/Required, O=Optional, D=Abhängig von/Dependent, N=Nicht benutzt/Not used

Segmentlayout

Zähler	Nr	Bez	Standard St	Standard MaxWdh	BDEW St	BDEW MaxWdh	Ebene	Name
0180		**SG4**	C	99999	D	99999	1	**Vorgangs-Identifikation**
0350		**SG6**	C	99	D	99	2	**Termine der Marktlokation**
0370	63	**DTM**	C	9	D	1	3	**Termin der Netznutzungsabrechnung**

Bez	Name	Standard St Format	BDEW St Format	Anwendung / Bemerkung
DTM				
C507	Datum/Uhrzeit/Zeitspanne	M	M	
2005	Datums- oder Uhrzeit- oder Zeitspannen-Funktion, Qualifier	M an..3	M an..3	**Z21 Termin der Netznutzungsabrechnung**
2380	Datum oder Uhrzeit oder Zeitspanne, Wert	C an..35	R an..35	
2379	Datums- oder Uhrzeit- oder Zeitspannen-Format, Code	C an..3	R an..3	**106 MMDD** **104 MMWW-MMWW**

Bemerkung:
Dieses Segment wird benutzt, um den Termin zu dem die Netznutzungsabrechnung des NB erfolgt, zu bestimmen.

Bei verbrauchenden Marktlokationen mit Jahresleistungspreissystem im -Strom ist dies somit immer der 1. Januar.

Beispiel:
```
DTM+Z21:1005:106'
```

Bez = Objekt-Bezeichner
Nr = Laufende Segmentnummer im Guide
MaxWdh = Maximale Wiederholung der Segmente/Gruppen
Zähler = Nummer der Segmente/Gruppen im Standard

St = Status
EDIFACT: M=Muss/Mandatory, C=Conditional
Anwendung: R=Erforderlich/Required, O=Optional,
D=Abhängig von/Dependent, N=Nicht benutzt/Not used

Segmentlayout

Zähler	Nr	Bez	Standard St	Standard MaxWdh	BDEW St	BDEW MaxWdh	Ebene	Name
0180		**SG4**	C	99999	D	99999	1	**Vorgangs-Identifikation**
0350		**SG6**	C	99	D	99	2	**Termine der Marktlokation**
0370	64	**DTM**	C	9	D	1	3	**Nächste Netznutzungsabrechnung**

Bez	Name	Standard St	Standard Format	BDEW St	BDEW Format	Anwendung / Bemerkung
DTM						
C507	Datum/Uhrzeit/Zeitspanne	M		M		
2005	Datums- oder Uhrzeit- oder Zeitspannen-Funktion, Qualifier	M	an..3	M	an..3	**Z09 Nächste Netznutzungsabrechnung**
2380	Datum oder Uhrzeit oder Zeitspanne, Wert	C	an..35	R	an..35	
2379	Datums- oder Uhrzeit- oder Zeitspannen-Format, Code	C	an..3	R	an..3	**602 CCYY**

Bemerkung:
Bemerkung: Dieses Segment wird benutzt, um dem LF mitzuteilen in welchem Jahr die nächste Netznutzungsabrechnung des NB sattfindet.
In der Antwort auf die Anmeldung ist das die erste Netznutzungsabrechnung. Bei der Verwendung in einer Stammdatenänderung wird das Jahr angegeben in welchem die im DTM+Z09 zum ersten bzw. wenn sich das Datum nicht geändert hat, zum nächsten Mal stattfindet.

Beispiel:
```
DTM+Z09:2013:602'
```

Bez = Objekt-Bezeichner
Nr = Laufende Segmentnummer im Guide
MaxWdh = Maximale Wiederholung der Segmente/Gruppen
Zähler = Nummer der Segmente/Gruppen im Standard

St = Status
EDIFACT: M=Muss/Mandatory, C=Conditional
Anwendung: R=Erforderlich/Required, O=Optional, D=Abhängig von/Dependent, N=Nicht benutzt/Not used

Segmentlayout

Zähler	Nr	Bez	Standard St	Standard MaxWdh	BDEW St	BDEW MaxWdh	Ebene	Name
0180		**SG4**	C	99999	D	99999	1	**Vorgangs-Identifikation**
0350		**SG6**	C	99	D	99	2	**Termine der Marktlokation**
0370	65	**DTM**	C	9	D	1	3	**Netznutzungsabrechnungsintervall des NB**

Bez	Name	Standard St Format	BDEW St Format	Anwendung / Bemerkung
DTM				
C507	Datum/Uhrzeit/Zeitspanne	M	M	
2005	Datums- oder Uhrzeit- oder Zeitspannen-Funktion, Qualifier	M an..3	M an..3	**Z22 Netznutzungsabrechnungs- bzw. Einspeisevergütungsintervall des NB**
2380	Datum oder Uhrzeit oder Zeitspanne, Wert	C an..35	R an..35	*Erlaubte Einträge:* *1* *3* *6* *12*
2379	Datums- oder Uhrzeit- oder Zeitspannen-Format, Code	C an..3	R an..3	**802 Monat**

Bemerkung:
DE2380:
Es wird die Anzahl der Monate angegeben, bis zu denen die nächste Netznutzungsabrechnung gegenüber dem Kunden des NB in Bezug auf den festgelegten Termin der Netznutzungsabrechnung erfolgt.
Ausgehend vom Termin der Netznutzungsabrechnung des NB wird die Anzahl der Monate zur nächsten Abrechnung angegeben. Ist der Wert kleiner als 12, so sind mittels des angegebenen Zeitintervalls weitere Abrechnungstermine zu ermitteln.
Somit ist erlaubt:
1 - monatlich
3 - vierteljährlich
6 - halbjährlich
12 - jährlich

Beispiel:
```
DTM+Z22:12:802'
```

Bez = Objekt-Bezeichner
Nr = Laufende Segmentnummer im Guide
MaxWdh = Maximale Wiederholung der Segmente/Gruppen
Zähler = Nummer der Segmente/Gruppen im Standard

St = Status
EDIFACT: M=Muss/Mandatory, C=Conditional
Anwendung: R=Erforderlich/Required, O=Optional, D=Abhängig von/Dependent, N=Nicht benutzt/Not used

Segmentlayout

Zähler	Nr	Bez	Standard St	Standard MaxWdh	BDEW St	BDEW MaxWdh	Ebene	Name
0180		**SG4**	C	99999	D	99999	1	**Vorgangs-Identifikation**
0350		**SG6**	C	99	D	99	2	**Termine der Messlokation**
0360	66	**RFF**	M	1	M	1	2	**Referenz auf die ID der Messlokation für Termine der Messlokation**

		Standard		BDEW		
Bez	Name	St	Format	St	Format	Anwendung / Bemerkung
RFF						
C506	Referenz	M		M		
1153	Referenz, Qualifier	M	an..3	M	an..3	**Z19 Messlokation**
1154	Referenz, Identifikation	C	an..70	D	an..70	ID der Messlokation

Bemerkung:
Zur Referenzierung auf die im Vorgang behandelte Messlokation.

Hinweis:
Da es in einem Vorgang dazu kommen kann, dass zu mehr als einer Messlokation Termine übermittelt werden, dient die Referenzierung im DE1154 zur Zuordnung der Datumsangaben zu der Messlokation deren ID in DE1154 genannt ist.

Beispiel:
```
RFF+Z19:57685676748'
```

Bez = Objekt-Bezeichner
Nr = Laufende Segmentnummer im Guide
MaxWdh = Maximale Wiederholung der Segmente/Gruppen
Zähler = Nummer der Segmente/Gruppen im Standard

St = Status
EDIFACT: M=Muss/Mandatory, C=Conditional
Anwendung: R=Erforderlich/Required, O=Optional,
D=Abhängig von/Dependent, N=Nicht benutzt/Not used

Segmentlayout

Zähler	Nr	Bez	Standard St	Standard MaxWdh	BDEW St	BDEW MaxWdh	Ebene	Name
0180		**SG4**	C	99999	D	99999	1	**Vorgangs-Identifikation**
0350		**SG6**	C	99	D	99	2	**Termine der Messlokation**
0370	67	**DTM**	C	9	D	1	3	**Geplante Turnusablesung des NB (Gas)**

Bez	Name	Standard St Format	BDEW St Format	Anwendung / Bemerkung
DTM				
C507	Datum/Uhrzeit/Zeitspanne	M	M	
2005	Datums- oder Uhrzeit- oder Zeitspannen-Funktion, Qualifier	M an..3	M an..3	**752 Geplante Turnusablesung**
2380	Datum oder Uhrzeit oder Zeitspanne, Wert	C an..35	R an..35	
2379	Datums- oder Uhrzeit- oder Zeitspannen-Format, Code	C an..3	R an..3	**104 MMWW-MMWW** **106 MMDD**

Bemerkung:
Dieses Segment wird benutzt, um den Zeitraum bzw. den Termin zu dem die Turnusablesung erfolgen soll zu bestimmen.

Der Termin der Turnusablesung wird an der Marktlokation vorgegeben und muss an den zugordneten Messlokationen eingehalten werden.
Ist eine Messlokation für die Bildung der Energiemengen von mehreren Marktlokationen erforderlich, so ist jeder einzelne Termin der Turnusablesung der Marktlokationen zu bedienen.

Zur Übermittlung des Soll-Ablesetermins bzw. Zeitraums stehen dem NB (Gas) bzw. MSB (Strom) verschiedene Varianten zur Verfügung: Es soll immer die genaueste mögliche Angabe des Ableseturnus erfolgen.

Hinweise:
DE2379:
Anwendung für den Code "104" in DE2379: Hier wird der Monat mit Angabe der Woche bzw. des Zeitraums der Wochen in denen die Ablesung erfolgen soll angegeben. Das angegebene Zeitintervall beträgt maximal einen Monat.
Die Wochen im Monat sind wie folgt definiert:
"01"= 1. Woche, das geplante Soll-Ablesedatum fällt in den Zeitraum vom 01. bis einschl. 07. Kalendertag"
"02"= 2. Woche, das geplante Soll-Ablesedatum fällt in den Zeitraum vom 08. bis einschl. 14. Kalendertag
"03"= 3. Woche, das geplante Soll-Ablesedatum fällt in den Zeitraum vom 15. bis einschl. 21. Kalendertag
"04"= 4. Woche, das geplante Soll-Ablesedatum fällt in den Zeitraum vom 22. bis letzten Kalendertag im Monat

Der Bindestrich im Code MMWW-MMWW wird hier nur zur Optimierung der Darstellung verwendet. In der UTILMD ist der Code ohne Bindestrich (MMWWMMWW) anzuwenden.

Anwendung für den Code "106" in DE2379:
Es wird der tagesscharfe Ablesetermin mitgeteilt zu dem die Ablesung erfolgen soll. Der in Schaltjahren vorkommende Tag 29.02. ist nicht zu übermitteln, sondern durch den 28.02. zu ersetzen.

Beispiel:
```
DTM+752:05010504:104'
Beispiele für den Code "104" in DE2379:
DTM+752:05040504:104’
In diesem Beispiel teilt der NB (Gas) mit, dass die Turnusablesung in der vierten Woche des Mai
erfolgen wird.

Ebenso kann auch ein Zeitraum, wie z. B. dass die Ablesung in der 3. bis 4. Woche im Juni (2. Juni
Monatshälfte) stattfindet: DTM+752:06030604:104’

Die Ablesung im Monat August wird wie folgt ausgedrückt: DTM+752:08010804:104’
```

Bez = Objekt-Bezeichner
Nr = Laufende Segmentnummer im Guide
MaxWdh = Maximale Wiederholung der Segmente/Gruppen
Zähler = Nummer der Segmente/Gruppen im Standard

St = Status
EDIFACT: M=Muss/Mandatory, C=Conditional
Anwendung: R=Erforderlich/Required, O=Optional, D=Abhängig von/Dependent, N=Nicht benutzt/Not used

Segmentlayout

Zähler	Nr	Bez	Standard St	Standard MaxWdh	BDEW St	BDEW MaxWdh	Ebene	Name
0180		**SG4**	C	99999	D	99999	1	**Vorgangs-Identifikation**
0350		**SG6**	C	99	D	99	2	**Termine der Messlokation**
0370	68	**DTM**	C	9	D	1	3	**Turnusableseintervall des NB (Gas)**

Bez	Name	Standard St	Standard Format	BDEW St	BDEW Format	Anwendung / Bemerkung
DTM						
C507	Datum/Uhrzeit/Zeitspanne	M		M		
2005	Datums- oder Uhrzeit- oder Zeitspannen-Funktion, Qualifier	M	an..3	M	an..3	**672 zugewiesene Periode**
2380	Datum oder Uhrzeit oder Zeitspanne, Wert	C	an..35	R	an..35	*Erlaubte Einträge:* *1* *3* *6* *12*
2379	Datums- oder Uhrzeit- oder Zeitspannen-Format, Code	C	an..3	R	an..3	**802 Monat**

Bemerkung:
DE2380:
Es wird die Anzahl der Monate vom Abrechnungsintervall des Lieferanten an der Marktlokation für die betroffene Messlokation angegeben, zu denen die nächste Messwerterfassung in Bezug auf den festgelegten Turnusablesetermin zu erfolgen hat. Ausgehend vom Turnusablesetermin wird die Anzahl der Monate zur nächsten Ablesung angegeben. Ist der Wert kleiner als 12, so sind mittels des angegebenen Zeitintervalls weitere Ablesetermine zu ermitteln.
Somit ist erlaubt:
1 - monatlich
3 - vierteljährlich
6 - halbjährlich
12 - jährlich

Beispiel:
```
DTM+672:12:802'
```

Bez = Objekt-Bezeichner
Nr = Laufende Segmentnummer im Guide
MaxWdh = Maximale Wiederholung der Segmente/Gruppen
Zähler = Nummer der Segmente/Gruppen im Standard

St = Status
EDIFACT: M=Muss/Mandatory, C=Conditional
Anwendung: R=Erforderlich/Required, O=Optional, D=Abhängig von/Dependent, N=Nicht benutzt/Not used

Segmentlayout

Zähler	Nr	Bez	Standard St	Standard MaxWdh	BDEW St	BDEW MaxWdh	Ebene	Name
0180		**SG4**	C	99999	D	99999	1	**Vorgangs-Identifikation**
0410		**SG8**	C	99999	D	99999	2	**Daten der Marktlokation**
0420	69	**SEQ**	M	1	M	1	2	**Daten der Marktlokation**

Bez	Name	Standard St Format	BDEW St Format	Anwendung / Bemerkung
SEQ				
1229	Handlung, Code	C an..3	R an..3	**Z01 Daten der Marktlokation**

Bemerkung:
Dieses Segment wird benutzt, um die Segmentgruppe einzuleiten. Das Segment dient dazu die nachfolgenden Daten einer Marktlokation zuzuordnen.

Die SG8 "Daten der Marktlokation" eines Vorgangs enthält alle Informationen, die sich auf eine einzelne Marktlokation in einem Vorgang beziehen.

Beispiel:
```
SEQ+Z01'
```

Bez = Objekt-Bezeichner
Nr = Laufende Segmentnummer im Guide
MaxWdh = Maximale Wiederholung der Segmente/Gruppen
Zähler = Nummer der Segmente/Gruppen im Standard

St = Status
EDIFACT: M=Muss/Mandatory, C=Conditional
Anwendung: R=Erforderlich/Required, O=Optional, D=Abhängig von/Dependent, N=Nicht benutzt/Not used

Segmentlayout

Zähler	Nr	Bez	Standard St	Standard MaxWdh	BDEW St	BDEW MaxWdh	Ebene	Name
0180		**SG4**	C	99999	D	99999	1	**Vorgangs-Identifikation**
0410		**SG8**	C	99999	D	99999	2	**Daten der Marktlokation**
0430	70	**RFF**	C	9	D	1	3	**Referenz auf die ID der Marktlokation**

		Standard	BDEW	
Bez	Name	St Format	St Format	Anwendung / Bemerkung
RFF				
C506	Referenz	M	M	
1153	Referenz, Qualifier	M an..3	M an..3	**Z18 Marktlokation**
1154	Referenz, Identifikation	C an..70	R an..70	ID der Marktlokation

Bemerkung:
Zur Referenzierung auf eine ID einer Marktlokation vom SG5 LOC+172 "Meldepunkt", sofern im AHB nichts Abweichendes angegeben.

Beispiel:
```
RFF+Z18:57685676748'
```

Bez = Objekt-Bezeichner
Nr = Laufende Segmentnummer im Guide
MaxWdh = Maximale Wiederholung der Segmente/Gruppen
Zähler = Nummer der Segmente/Gruppen im Standard

St = Status
EDIFACT: M=Muss/Mandatory, C=Conditional
Anwendung: R=Erforderlich/Required, O=Optional,
D=Abhängig von/Dependent, N=Nicht benutzt/Not used

Segmentlayout

Zähler	Nr	Bez	Standard St	Standard MaxWdh	BDEW St	BDEW MaxWdh	Ebene	Name
0180		**SG4**	C	99999	D	99999	1	**Vorgangs-Identifikation**
0410		**SG8**	C	99999	D	99999	2	**Daten der Marktlokation**
0450		**SG9**	C	99	D	1	3	**Arbeit / Leistung für tagesparameterabhängige Marktlokation**
0460	71	**QTY**	M	1	M	1	3	**Arbeit / Leistung für tagesparameterabhängige Marktlokation**

Bez	Name	Standard St Format	BDEW St Format	Anwendung / Bemerkung
QTY				
C186	Mengenangaben	M	M	
6063	Menge, Qualifier	M an..3	M an..3	**Z10 Leistung der Marktlokation** **265 Veranschlagte Jahresmenge Gesamt/ Jahresverbrauchsprognose für spezifische Arbeit für tagesparameterabhängige Marktlokation** **Z08 Angepasste elektrische Arbeit nach Anhang D der VDN-Richtlinie "Lastprofile für unterbrechbare Verbrauchseinrichtungen"**
6060	Menge	M an..35	M n..35	*Mengenangabe*
6411	Maßeinheit, Code	C an..8	R an..3	*nur bei 265 in DE6063:* **Z16 kWh/K (Kilowatt-Stunde/Kelvin)** *nur bei Z08 in DE6063:* **KWH Kilowattstunde** *nur bei Z10 in DE6063:* **KWT Kilowatt**

Bemerkung:
Dieses Segment wird zur Angabe der spezifischen Arbeit für eine tagesparameterabhängige Marktlokation als Zahlenwert in kWh/K und für die Angabe der angepassten elektrischen Arbeit eine tagesparameterabhängige Marktlokation nach dem Verfahren der VDN-Richtlinie „Temperaturabhängiges Lastprofilverfahren bei unterbrechbaren Verbrauchseinrichtungen Anhang D (Dez. 2002)“ kurz: „vereinfachtes Verfahren“ als Zahlenwert kWh angewendet.

Die Arbeit schließt bei gemeinsam gemessenen Marktlokationen (SLP- und TLP-Verbrauchsanteil vorhanden) die ggf. in SG10 CCI+++E17 verlagerte Energiemenge nicht mit ein.

Hinweis:
DE6060:
Der Wert darf nicht negativ sein.

Beispiel:
```
QTY+265:3:Z16'
Beispiel 1:
QTY+265:3.123:Z16'
In diesem Beispiel wird eine spezifische Arbeit von 3,123 kWh/K angegeben.

Beispiel 2:
QTY+Z08:2500:KWH'
In diesem Beispiel wird eine angepasste elektrische Arbeit von 2500 kWh angegeben.
```

Bez = Objekt-Bezeichner
Nr = Laufende Segmentnummer im Guide
MaxWdh = Maximale Wiederholung der Segmente/Gruppen
Zähler = Nummer der Segmente/Gruppen im Standard

St = Status
EDIFACT: M=Muss/Mandatory, C=Conditional
Anwendung: R=Erforderlich/Required, O=Optional, D=Abhängig von/Dependent, N=Nicht benutzt/Not used

Segmentlayout

Zähler	Nr	Bez	Standard St	Standard MaxWdh	BDEW St	BDEW MaxWdh	Ebene	Name
0180		**SG4**	C	99999	D	99999	1	**Vorgangs-Identifikation**
0410		**SG8**	C	99999	D	99999	2	**Daten der Marktlokation**
0450		**SG9**	C	99	D	1	3	**Veranschlagte Jahresmenge gesamt**
0460	72	**QTY**	M	1	M	1	3	**Veranschlagte Jahresmenge gesamt**

Bez	Name	Standard St	Standard Format	BDEW St	BDEW Format	Anwendung / Bemerkung
QTY						
C186	Mengenangaben	M		M		
6063	Menge, Qualifier	M	an..3	M	an..3	**31 Veranschlagte Jahresmenge Gesamt**
6060	Menge	M	an..35	M	n..35	Mengenangabe
6411	Maßeinheit, Code	C	an..8	R	an..3	**KWH Kilowattstunde**

Bemerkung:
Hinweise: DE6060: Die Jahresverbrauchsprognose bzw. die Jahreseinspeisungsprognose von Marktlokationen, welche auf Grundlage von Profilen prognostiziert werden (SLP oder SEP), wird in ganzen kWh (ohne Nachkommastelle) angegeben.
Die Jahresverbrauchprognose beinhaltet bei gemeinsam gemessenen Marktlokationen (SLP- und TLP-Verbrauchsanteil vorhanden) auch die umgelagerte Menge und somit nur den gesamten SLP Anteil. Der TLP Anteil wird in diesem Fall über die spezifische Arbeit übermittelt.
Der Wert darf nicht negativ sein.

Beispiel:
```
QTY+31:4100:KWH'
In diesem Beispiel wird ein Jahresverbrauch von 4100 kWh angegeben.
```

Bez = Objekt-Bezeichner
Nr = Laufende Segmentnummer im Guide
MaxWdh = Maximale Wiederholung der Segmente/Gruppen
Zähler = Nummer der Segmente/Gruppen im Standard

St = Status
EDIFACT: M=Muss/Mandatory, C=Conditional
Anwendung: R=Erforderlich/Required, O=Optional, D=Abhängig von/Dependent, N=Nicht benutzt/Not used

Segmentlayout

Zähler	Nr	Bez	Standard St	Standard MaxWdh	BDEW St	BDEW MaxWdh	Ebene	Name
0180		**SG4**	C	99999	D	99999	1	**Vorgangs-Identifikation**
0410		**SG8**	C	99999	D	99999	2	**Daten der Marktlokation**
0450		**SG9**	C	99	D	1	3	**TUM Kundenwert**
0460	73	**QTY**	M	1	M	1	3	**TUM Kundenwert**

		Standard		BDEW		
Bez	Name	St	Format	St	Format	Anwendung / Bemerkung
QTY						
C186	Mengenangaben	M		M		
6063	Menge, Qualifier	M	an..3	M	an..3	**Y02 Kundenwert**
6060	Menge	M	an..35	M	n..35	Mengenangabe
6411	Maßeinheit, Code	C	an..8	R	an..3	**KWH Kilowattstunde**

Bemerkung:
Hinweis:
DE6060:
Der Kundenwert wird in kWh mit bis zu 4 Nachkommastellen angegeben (mathematisch gerundet).
Der Wert darf nicht negativ sein.

Beispiel:
```
QTY+Y02:4100:KWH'
```

Bez = Objekt-Bezeichner
Nr = Laufende Segmentnummer im Guide
MaxWdh = Maximale Wiederholung der Segmente/Gruppen
Zähler = Nummer der Segmente/Gruppen im Standard

St = Status
EDIFACT: M=Muss/Mandatory, C=Conditional
Anwendung: R=Erforderlich/Required, O=Optional,
D=Abhängig von/Dependent, N=Nicht benutzt/Not used

Segmentlayout

Zähler	Nr	Bez	Standard St	Standard MaxWdh	BDEW St	BDEW MaxWdh	Ebene	Name
0180		**SG4**	C	99999	D	99999	1	**Vorgangs-Identifikation**
0410		**SG8**	C	99999	D	99999	2	**Daten der Marktlokation**
0450		**SG9**	C	99	D	1	3	**Tatsächlich bilanzierte Energiemenge**
0460	74	**QTY**	M	1	M	1	3	**Tatsächlich bilanzierte Energiemenge**

Bez	Name	Standard St	Standard Format	BDEW St	BDEW Format	Anwendung / Bemerkung
QTY						
C186	Mengenangaben	M		M		
6063	Menge, Qualifier	M	an..3	M	an..3	**Z07 Tatsächlich bilanzierte Energiemenge**
6060	Menge	M	an..35	M	n..35	Mengenangabe
6411	Maßeinheit, Code	C	an..8	R	an..3	**KWH Kilowattstunde**

Bemerkung:
In diesem Segment wird die tatsächlich bilanzierte Energiemenge der Marktlokation übermittelt.

Hinweis:
DE6060:
Der Wert darf nicht negativ sein.

Beispiel:
```
QTY+Z07:6517:KWH'
```

Bez = Objekt-Bezeichner
Nr = Laufende Segmentnummer im Guide
MaxWdh = Maximale Wiederholung der Segmente/Gruppen
Zähler = Nummer der Segmente/Gruppen im Standard

St = Status
EDIFACT: M=Muss/Mandatory, C=Conditional
Anwendung: R=Erforderlich/Required, O=Optional,
D=Abhängig von/Dependent, N=Nicht benutzt/Not used

Segmentlayout

Zähler	Nr	Bez	Standard St	Standard MaxWdh	BDEW St	BDEW MaxWdh	Ebene	Name
0180		**SG4**	C	99999	D	99999	1	**Vorgangs-Identifikation**
0410		**SG8**	C	99999	D	99999	2	**Daten der Marktlokation**
0450		**SG9**	C	99	D	1	3	**Vorjahresverbrauch vom Lieferant**
0460	75	**QTY**	M	1	M	1	3	**Vorjahresverbrauch vom Lieferant**

Bez	Name	Standard St	Standard Format	BDEW St	BDEW Format	Anwendung / Bemerkung
QTY						
C186	Mengenangaben	M		M		
6063	Menge, Qualifier	M	an..3	M	an..3	**Z09 Vorjahresverbrauch**
6060	Menge	M	an..35	M	n..35	Mengenangabe
6411	Maßeinheit, Code	C	an..8	R	an..3	**KWH Kilowattstunde**

Bemerkung:

Hinweis:
DE6060:
Der Vorjahresverbrauch der Marktlokation wird in ganzen kWh (ohne Nachkommastelle) angegeben.
Der Wert darf nicht negativ sein.
Bei einer gemeinsam gemessenen Marktlokation (SLP- und TLP-Verbrauchsanteil vorhanden) wird die Summe von SLP und TLP übermittelt.

Beispiel:
```
QTY+Z09:4100:KWH'
```

Bez = Objekt-Bezeichner
Nr = Laufende Segmentnummer im Guide
MaxWdh = Maximale Wiederholung der Segmente/Gruppen
Zähler = Nummer der Segmente/Gruppen im Standard

St = Status
EDIFACT: M=Muss/Mandatory, C=Conditional
Anwendung: R=Erforderlich/Required, O=Optional,
D=Abhängig von/Dependent, N=Nicht benutzt/Not used

Segmentlayout

Zähler	Nr	Bez	Standard St	Standard MaxWdh	BDEW St	BDEW MaxWdh	Ebene	Name
0180		**SG4**	C	99999	D	99999	1	**Vorgangs-Identifikation**
0410		**SG8**	C	99999	D	99999	2	**Daten der Marktlokation**
0500		**SG10**	C	99	D	1	3	**Lieferrichtung**
0510	76	**CCI**	M	1	M	1	3	**Lieferrichtung**

		Standard		BDEW		
Bez	Name	St	Format	St	Format	Anwendung / Bemerkung
CCI						
7059	Klassentyp, Code	C	an..3	R	an..3	**Z30 Lieferrichtung**
C502	Einzelheiten zu Maßangaben	C		N		
6313	Gemessene Dimension, Code	C	an..3	N		Nicht benutzt
C240	Merkmalsbeschreibung	C		R		
7037	Merkmal, Code	M	an..17	M	an..3	Lieferrichtung **Z06 Erzeugung** *Marktlokation liefert Energie ins Netz. --> Erzeugende Marktlokation* **Z07 Verbrauch** *Marktlokation entnimmt Energie aus dem Netz. --> Verbrauchende Marktlokation*

Bemerkung:
Dieses Segment wird benutzt, um die Lieferrichtung der Marktlokation anzugeben.
Die Lieferrichtung einer Marktlokation kann nicht geändert werden.
Strom:
Die Angabe der Lieferrichtung dient z. B. dazu zuerkennen ob die Marktlokation nach den Regeln (z. B. Fristen) der GPKE oder MPES abzuwickeln ist.

Beispiel:
```
CCI+Z30++Z06'
```

Bez = Objekt-Bezeichner
Nr = Laufende Segmentnummer im Guide
MaxWdh = Maximale Wiederholung der Segmente/Gruppen
Zähler = Nummer der Segmente/Gruppen im Standard

St = Status
EDIFACT: M=Muss/Mandatory, C=Conditional
Anwendung: R=Erforderlich/Required, O=Optional, D=Abhängig von/Dependent, N=Nicht benutzt/Not used

Segmentlayout

Zähler	Nr	Bez	Standard St	Standard MaxWdh	BDEW St	BDEW MaxWdh	Ebene	Name
0180		**SG4**	C	99999	D	99999	1	**Vorgangs-Identifikation**
0410		**SG8**	C	99999	D	99999	2	**Daten der Marktlokation**
0500		**SG10**	C	99	D	1	3	**Zugeordnete Marktpartner**
0510	77	**CCI**	M	1	M	1	3	**Zugeordnete Marktpartner**

		Standard		BDEW		
Bez	Name	St	Format	St	Format	Anwendung / Bemerkung
CCI						
7059	Klassentyp, Code	C	an..3	N		Nicht benutzt
C502	Einzelheiten zu Maßangaben	C		N		
6313	Gemessene Dimension, Code	C	an..3	N		Nicht benutzt
C240	Merkmalsbeschreibung	C		R		
7037	Merkmal, Code	M	an..17	M	an..3	**ZB3 Zugeordneter Marktpartner**

Bemerkung:
Dieses Segment dient zur Angabe der einer Marktlokation zugeordneten Marktpartner.

Beispiel:
```
CCI+++ZB3'
```

Bez = Objekt-Bezeichner
Nr = Laufende Segmentnummer im Guide
MaxWdh = Maximale Wiederholung der Segmente/Gruppen
Zähler = Nummer der Segmente/Gruppen im Standard

St = Status
EDIFACT: M=Muss/Mandatory, C=Conditional
Anwendung: R=Erforderlich/Required, O=Optional,
D=Abhängig von/Dependent, N=Nicht benutzt/Not used

Segmentlayout

Zähler	Nr	Bez	Standard St	Standard MaxWdh	BDEW St	BDEW MaxWdh	Ebene	Name
0180		**SG4**	C	99999	D	99999	1	**Vorgangs-Identifikation**
0410		**SG8**	C	99999	D	99999	2	**Daten der Marktlokation**
0500		**SG10**	C	99	D	1	3	**Zugeordnete Marktpartner**
0520	78	**CAV**	C	99	D	1	4	**Netzbetreiber**

		Standard	BDEW	
Bez	Name	St Format	St Format	Anwendung / Bemerkung
CAV				
C889	Merkmalswert	M	M	
7111	Merkmalswert, Code	C an..3	R an..3	**Z88 NB**
1131	Codeliste, Code	C an..17	R an..17	MP-ID

Bemerkung:
Dieses Segment dient zur Angabe des Netzbetreibers, der der Marktlokation zugeordnet ist.

Beispiel:
```
CAV+Z88:1234567890128'
```

Bez = Objekt-Bezeichner
Nr = Laufende Segmentnummer im Guide
MaxWdh = Maximale Wiederholung der Segmente/Gruppen
Zähler = Nummer der Segmente/Gruppen im Standard

St = Status
EDIFACT: M=Muss/Mandatory, C=Conditional
Anwendung: R=Erforderlich/Required, O=Optional,
D=Abhängig von/Dependent, N=Nicht benutzt/Not used

Segmentlayout

Zähler	Nr	Bez	Standard St	Standard MaxWdh	BDEW St	BDEW MaxWdh	Ebene	Name
0180		**SG4**	C	99999	D	99999	1	**Vorgangs-Identifikation**
0410		**SG8**	C	99999	D	99999	2	**Daten der Marktlokation**
0500		**SG10**	C	99	D	1	3	**Zugeordnete Marktpartner**
0520	79	**CAV**	C	99	D	1	4	**Lieferant**

		Standard		BDEW		
Bez	Name	St	Format	St	Format	Anwendung / Bemerkung
CAV						
C889	Merkmalswert	M		M		
7111	Merkmalswert, Code	C	an..3	R	an..3	**Z89 LF**
1131	Codeliste, Code	C	an..17	R	an..17	MP-ID

Bemerkung:
Dieses Segment dient zur Angabe des Lieferanten, der der Marktlokation zugeordnet ist.

Beispiel:
```
CAV+Z89:1234567890128'
```

Bez = Objekt-Bezeichner
Nr = Laufende Segmentnummer im Guide
MaxWdh = Maximale Wiederholung der Segmente/Gruppen
Zähler = Nummer der Segmente/Gruppen im Standard

St = Status
EDIFACT: M=Muss/Mandatory, C=Conditional
Anwendung: R=Erforderlich/Required, O=Optional,
D=Abhängig von/Dependent, N=Nicht benutzt/Not used

Segmentlayout

Zähler	Nr	Bez	Standard St	Standard MaxWdh	BDEW St	BDEW MaxWdh	Ebene	Name
0180		**SG4**	C	99999	D	99999	1	**Vorgangs-Identifikation**
0410		**SG8**	C	99999	D	99999	2	**Daten der Marktlokation**
0500		**SG10**	C	99	D	1	3	**Zugeordnete Marktpartner**
0520	80	**CAV**	C	99	D	1	4	**Übertragungsnetzbetreiber**

		Standard		BDEW		
Bez	Name	St	Format	St	Format	Anwendung / Bemerkung
CAV						
C889	Merkmalswert	M		M		
7111	Merkmalswert, Code	C	an..3	R	an..3	**Z90 ÜNB**
1131	Codeliste, Code	C	an..17	R	an..17	MP-ID

Bemerkung:
Dieses Segment dient zur Angabe des Übertragungsnetzbetreibers, der der Marktlokation zugeordnet ist.

Beispiel:
```
CAV+Z90:1234567890128'
```

Bez = Objekt-Bezeichner
Nr = Laufende Segmentnummer im Guide
MaxWdh = Maximale Wiederholung der Segmente/Gruppen
Zähler = Nummer der Segmente/Gruppen im Standard

St = Status
EDIFACT: M=Muss/Mandatory, C=Conditional
Anwendung: R=Erforderlich/Required, O=Optional,
D=Abhängig von/Dependent, N=Nicht benutzt/Not used

Segmentlayout

Zähler	Nr	Bez	Standard St	Standard MaxWdh	BDEW St	BDEW MaxWdh	Ebene	Name
0180		**SG4**	C	99999	D	99999	1	**Vorgangs-Identifikation**
0410		**SG8**	C	99999	D	99999	2	**Daten der Marktlokation**
0500		**SG10**	C	99	D	1	3	**Zugeordnete Marktpartner**
0520	81	**CAV**	C	99	D	1	4	**Messstellenbetreiber**

		Standard	BDEW	
Bez	Name	St Format	St Format	Anwendung / Bemerkung
CAV				
C889	Merkmalswert	M	M	
7111	Merkmalswert, Code	C an..3	R an..3	**Z91 MSB**
1131	Codeliste, Code	C an..17	R an..17	MP-ID

Bemerkung:
Dieses Segment dient zur Angabe des Messstellenbetreibers, der der Marktlokation zugeordnet ist.

Beispiel:
```
CAV+Z91:1234567890128'
```

Bez = Objekt-Bezeichner
Nr = Laufende Segmentnummer im Guide
MaxWdh = Maximale Wiederholung der Segmente/Gruppen
Zähler = Nummer der Segmente/Gruppen im Standard

St = Status
EDIFACT: M=Muss/Mandatory, C=Conditional
Anwendung: R=Erforderlich/Required, O=Optional,
D=Abhängig von/Dependent, N=Nicht benutzt/Not used

Segmentlayout

Zähler	Nr	Bez	Standard St	Standard MaxWdh	BDEW St	BDEW MaxWdh	Ebene	Name
0180		**SG4**	C	99999	D	99999	1	**Vorgangs-Identifikation**
0410		**SG8**	C	99999	D	99999	2	**Daten der Marktlokation**
0500		**SG10**	C	99	D	1	3	**Bilanzierungsrelevanz der Marktlokation**
0510	82	**CCI**	M	1	M	1	3	**Bilanzierungsrelevanz der Marktlokation**

Bez	Name	Standard St	Standard Format	BDEW St	BDEW Format	Anwendung / Bemerkung
CCI						
7059	Klassentyp, Code	C	an..3	R	an..3	**Z01 Verwendungsumfang**
C502	Einzelheiten zu Maßangaben	C		N		
6313	Gemessene Dimension, Code	C	an..3	N		Nicht benutzt
C240	Merkmalsbeschreibung	C		R		
7037	Merkmal, Code	M	an..17	M	an..3	Bilanzierungsrelevanz der Marktlokation **Z67 Bisheriger Identifikator und zukünftiger Identifikator** **Z68 Bisheriger Identifikator und zukünftig nicht genutzt** **Z69 Bisher nicht genutzt und zukünftiger Identifikator**

Bemerkung:
Mit Hilfe dieses Segments wird mittgeteilt, ob ein Bilanzkreis direkt einer Marktlokation oder direkt einer Tranche und damit indirekt einer Marktlokation zugeordnet ist.
Somit wird bei einem Netzbetreiberwechsel mitgeteilt ob es zu einem Wechsel auf eine 100% Tranche kommt oder zurück von einer 100% Tranche.

Beispiel:
```
CCI+Z01++Z67'
```

Bez = Objekt-Bezeichner
Nr = Laufende Segmentnummer im Guide
MaxWdh = Maximale Wiederholung der Segmente/Gruppen
Zähler = Nummer der Segmente/Gruppen im Standard

St = Status
EDIFACT: M=Muss/Mandatory, C=Conditional
Anwendung: R=Erforderlich/Required, O=Optional, D=Abhängig von/Dependent, N=Nicht benutzt/Not used

Segmentlayout

Zähler	Nr	Bez	Standard St	Standard MaxWdh	BDEW St	BDEW MaxWdh	Ebene	Name
0180		**SG4**	C	99999	D	99999	1	**Vorgangs-Identifikation**
0410		**SG8**	C	99999	D	99999	2	**Daten der Marktlokation**
0500		**SG10**	C	99	D	1	3	**Regelzone**
0510	83	**CCI**	M	1	M	1	3	**Regelzone**

Bez	Name	Standard St	Standard Format	BDEW St	BDEW Format	Anwendung / Bemerkung
CCI						
7059	Klassentyp, Code	C	an..3	R	an..3	**Z18 Regelzone**
C502	Einzelheiten zu Maßangaben	C		N		
6313	Gemessene Dimension, Code	C	an..3	N		Nicht benutzt
C240	Merkmalsbeschreibung	C		R		
7037	Merkmal, Code	M	an..17	R	an..17	Regelzone

Bemerkung:
Dieses Segment wird zur Angabe der Regelzone benutzt, für die die Stammdaten gelten.

Beispiel:
```
CCI+Z18++10YDE-VNBNET---I'
```

Bez = Objekt-Bezeichner
Nr = Laufende Segmentnummer im Guide
MaxWdh = Maximale Wiederholung der Segmente/Gruppen
Zähler = Nummer der Segmente/Gruppen im Standard

St = Status
EDIFACT: M=Muss/Mandatory, C=Conditional
Anwendung: R=Erforderlich/Required, O=Optional,
D=Abhängig von/Dependent, N=Nicht benutzt/Not used

Segmentlayout

Zähler	Nr	Bez	Standard St	Standard MaxWdh	BDEW St	BDEW MaxWdh	Ebene	Name
0180		**SG4**	C	99999	D	99999	1	**Vorgangs-Identifikation**
0410		**SG8**	C	99999	D	99999	2	**Daten der Marktlokation**
0500		**SG10**	C	99	D	5	3	**Bilanzkreis**
0510	84	**CCI**	M	1	M	1	3	**Bilanzkreis**

		Standard		BDEW		
Bez	Name	St	Format	St	Format	Anwendung / Bemerkung
CCI						
7059	Klassentyp, Code	C	an..3	R	an..3	**Z19 Bilanzkreis**
C502	Einzelheiten zu Maßangaben	C		N		
6313	Gemessene Dimension, Code	C	an..3	N		Nicht benutzt
C240	Merkmalsbeschreibung	C		R		
7037	Merkmal, Code	M	an..17	M	an..17	Bilanzkreis

Bemerkung:
Dieses Segment wird zur Angabe des Bilanzkreises benutzt. Hier muss bei Gas der vom MGV mitgeteilte Code (Vorgabe der Bilanzkreisbezeichnung erfolgt nach Maßgaben des DVGW) und bei Strom der vom BDEW vergebene EIC-Code verwendet werden.

Für Strom:
Es wird der Bilanzkreis bzw. das Konto angegeben auf dem die Bilanzierung durchgeführt wird.

Für Gas:
Da es möglich ist, dass Marktlokationen aus mehreren Marktgebieten beliefert werden, oder unterschiedliche Gasqualitäten in einem Netzgebiet vorkommen können, gibt es die Möglichkeit für den Lieferanten in der Anmeldung mehrere Bilanzkreise anzugeben.
Die Code-Vergabe muss gemäß der DVGW-Veröffentlichung Marktkommunikation Gas – Codierungssysteme in Deutschland erfolgen. Die Bilanzkreiskennung spiegelt gleichzeitig das Marktgebiet wieder. Die Vergabe der Bilanzkreisbezeichnung erfolgt vom Marktgebietsverantwortlichen.
Bei der Anmeldung besteht die Möglichkeit eine Priorisierung von Bilanzkreisen vorzunehmen. Die Priorisierung kann vom LF immer angegeben werden, unerheblich davon ob die Marktlokation aus mehreren Marktgebieten beliefert werden kann, oder ob in einem Netzgebiet eine oder unterschiedliche Gasqualitäten vorliegen. Bei der Antwort wird die Priorisierung weggelassen.
Die Priorisierung wird über das folgende CAV vergeben. Der NB prüft die möglichen Bilanzkreise entsprechend der verfügbaren Kapazitäten bzw. der Gasqualität der angemeldeten Marktlokation und gem. der vorgegebenen Priorisierung. Die Marktlokation wird vom NB dem am höchsten priorisierten Bilanzkreis mit gleichzeitig freien Kapazitäten zugeordnet.

Beispiel zur Priorisierung:
CCI+Z19+GASPOOLH99990000' CAV+Z75'
CCI+Z19+GASPOOLH99990007' CAV+Z76'
CCI+Z19+GASPOOLH99990011' CAV+Z77'
CCI+Z19+GASPOOLH99990002' CAV+Z78'
CCI+Z19+GASPOOLH99990018' CAV+Z79'

Beispiel:
```
CCI+Z19++NCHB999123220000'
```

Bez = Objekt-Bezeichner
Nr = Laufende Segmentnummer im Guide
MaxWdh = Maximale Wiederholung der Segmente/Gruppen
Zähler = Nummer der Segmente/Gruppen im Standard

St = Status
EDIFACT: M=Muss/Mandatory, C=Conditional
Anwendung: R=Erforderlich/Required, O=Optional, D=Abhängig von/Dependent, N=Nicht benutzt/Not used

Segmentlayout

Zähler	Nr	Bez	Standard St	Standard MaxWdh	BDEW St	BDEW MaxWdh	Ebene	Name
0180		**SG4**	C	99999	D	99999	1	**Vorgangs-Identifikation**
0410		**SG8**	C	99999	D	99999	2	**Daten der Marktlokation**
0500		**SG10**	C	99	D	5	3	**Bilanzkreis**
0520	85	**CAV**	C	99	D	1	4	**Angabe der Priorisierung für GeLi Gas**

Bez	Name	Standard St Format	BDEW St Format	Anwendung / Bemerkung
CAV				
C889	Merkmalswert	M	M	
7111	Merkmalswert, Code	C an..3	R an..3	**Z75 1. Priorität** **Z76 2. Priorität** **Z77 3. Priorität** **Z78 4. Priorität** **Z79 5. Priorität**

Bemerkung:

Beispiel:
```
CAV+Z75'
```

Bez = Objekt-Bezeichner
Nr = Laufende Segmentnummer im Guide
MaxWdh = Maximale Wiederholung der Segmente/Gruppen
Zähler = Nummer der Segmente/Gruppen im Standard

St = Status
EDIFACT: M=Muss/Mandatory, C=Conditional
Anwendung: R=Erforderlich/Required, O=Optional,
D=Abhängig von/Dependent, N=Nicht benutzt/Not used

Segmentlayout

Zähler	Nr	Bez	Standard St	Standard MaxWdh	BDEW St	BDEW MaxWdh	Ebene	Name
0180		**SG4**	C	99999	D	99999	1	**Vorgangs-Identifikation**
0410		**SG8**	C	99999	D	99999	2	**Daten der Marktlokation**
0500		**SG10**	C	99	D	1	3	**Bilanzierungsgebiet**
0510	86	**CCI**	M	1	M	1	3	**Bilanzierungsgebiet**

		Standard		BDEW		
Bez	Name	St	Format	St	Format	Anwendung / Bemerkung
CCI						
7059	Klassentyp, Code	C	an..3	R	an..3	**Z20 Bilanzierungsgebiet**
C502	Einzelheiten zu Maßangaben	C		N		
6313	Gemessene Dimension, Code	C	an..3	N		Nicht benutzt
C240	Merkmalsbeschreibung	C		R		
7037	Merkmal, Code	M	an..17	R	an..17	Bilanzierungsgebiet

Bemerkung:
Dieses Segment wird zur Angabe des Bilanzierungsgebietes in dem die Marktlokation liegt benutzt, für die die Stammdaten gelten.

Beispiel:
```
CCI+Z20++10YDE-VNBNET---I'
```

Bez = Objekt-Bezeichner
Nr = Laufende Segmentnummer im Guide
MaxWdh = Maximale Wiederholung der Segmente/Gruppen
Zähler = Nummer der Segmente/Gruppen im Standard

St = Status
EDIFACT: M=Muss/Mandatory, C=Conditional
Anwendung: R=Erforderlich/Required, O=Optional,
D=Abhängig von/Dependent, N=Nicht benutzt/Not used

Segmentlayout

Zähler	Nr	Bez	Standard St	Standard MaxWdh	BDEW St	BDEW MaxWdh	Ebene	Name
0180		**SG4**	C	99999	D	99999	1	**Vorgangs-Identifikation**
0410		**SG8**	C	99999	D	99999	2	**Daten der Marktlokation**
0500		**SG10**	C	99	D	2	3	**Marktgebiet**
0510	87	**CCI**	M	1	M	1	3	**Marktgebiet**

		Standard		BDEW		
Bez	Name	St	Format	St	Format	Anwendung / Bemerkung
CCI						
7059	Klassentyp, Code	C	an..3	R	an..3	**Z21 Marktgebiet**
C502	Einzelheiten zu Maßangaben	C		N		
6313	Gemessene Dimension, Code	C	an..3	N		Nicht benutzt
C240	Merkmalsbeschreibung	C		R		
7037	Merkmal, Code	M	an..17	R	an..17	Marktgebiet

Bemerkung:
Dieses Segment wird zur Angabe des Marktgebiets, in dem die Marktlokation liegt, benutzt.

Hinweis:

DE7037: Hier wird der EIC-Code des Marktgebiets übertragen.

Beispiel:
```
CCI+Z21++37Y701125MH0000I'
Wenn Marktgebiet von NetConnect Germany GmbH & Co.KG

CCI+Z21++37Y701133MH0000P'
Wenn Marktgebiet von GASPOOL Balancing Services GmbH
```

Bez = Objekt-Bezeichner
Nr = Laufende Segmentnummer im Guide
MaxWdh = Maximale Wiederholung der Segmente/Gruppen
Zähler = Nummer der Segmente/Gruppen im Standard

St = Status
EDIFACT: M=Muss/Mandatory, C=Conditional
Anwendung: R=Erforderlich/Required, O=Optional,
D=Abhängig von/Dependent, N=Nicht benutzt/Not used

Segmentlayout

Zähler	Nr	Bez	Standard St	Standard MaxWdh	BDEW St	BDEW MaxWdh	Ebene	Name
0180		**SG4**	C	99999	D	99999	1	**Vorgangs-Identifikation**
0410		**SG8**	C	99999	D	99999	2	**Daten der Marktlokation**
0500		**SG10**	C	99	D	1	3	**Verbrauchsaufteilung für temperaturabhängige Marktlokation**
0510	88	**CCI**	M	1	M	1	3	**Verbrauchsaufteilung für temperaturabhängige Marktlokation**

		Standard	BDEW	
Bez	Name	St Format	St Format	Anwendung / Bemerkung
CCI				
7059	Klassentyp, Code	C an..3	N	Nicht benutzt
C502	Einzelheiten zu Maßangaben	C	N	
6313	Gemessene Dimension, Code	C an..3	N	Nicht benutzt
C240	Merkmalsbeschreibung	C	R	
7037	Merkmal, Code	M an..17	M an..3	**E17 Verbrauchsaufteilung (in %) für temperaturabhängige Marktlokation**

Bemerkung:
Diese Segmentgruppe von CCI CAV dient zur Identifizierung und Beschreibung von spezifischen Eigenschaften, die an dieser Marktlokation gelten.
Verbrauchsaufteilung: Hier wird ein Prozentwert für die Aufteilung der ermittelten Energiemenge bei einer gemeinsam gemessenen Marktlokation eingestellt. Die Berechnung der gemessenen Energiemenge für Schwachlast und nicht Schwachlast erfolgt nach folgender Systematik:
1. [Gemessene Energiemenge der OBIS "nicht Schwachlast"] * [DE7110 in % / 100%] = [zu verlagernde Energiemenge]
2. [Gemessene Energiemenge der OBIS "Schwachlast"] - [zu verlagernde Energiemenge] = [Ermittelte Energiemenge für Schwachlast]
3. [Gemessene Energiemenge der OBIS "nicht Schwachlast"] + [zu verlagernde Energiemenge] = [Ermittelte Energiemenge für nicht Schwachlast]

Beispiel:
```
CCI+++E17'
```

Bez = Objekt-Bezeichner
Nr = Laufende Segmentnummer im Guide
MaxWdh = Maximale Wiederholung der Segmente/Gruppen
Zähler = Nummer der Segmente/Gruppen im Standard

St = Status
EDIFACT: M=Muss/Mandatory, C=Conditional
Anwendung: R=Erforderlich/Required, O=Optional, D=Abhängig von/Dependent, N=Nicht benutzt/Not used

Segmentlayout

Zähler	Nr	Bez	Standard St	Standard MaxWdh	BDEW St	BDEW MaxWdh	Ebene	Name
0180		**SG4**	C	99999	D	99999	1	**Vorgangs-Identifikation**
0410		**SG8**	C	99999	D	99999	2	**Daten der Marktlokation**
0500		**SG10**	C	99	D	1	3	**Verbrauchsaufteilung für temperaturabhängige Marktlokation**
0520	89	**CAV**	C	99	R	1	4	**Verbrauchsaufteilung für temperaturabhängige Marktlokation**

		Standard	BDEW	
Bez	Name	St Format	St Format	Anwendung / Bemerkung
CAV				
C889	Merkmalswert	M	M	
7111	Merkmalswert, Code	C an..3	R an..3	**Z22 Verbrauchsaufteilung in %**
1131	Codeliste, Code	C an..17	N	Nicht benutzt
3055	Verantwortliche Stelle für die Codepflege, Code	C an..3	N	Nicht benutzt
7110	Merkmalswert	C an..35	R n..35	Verbrauchsaufteilung in %

Bemerkung:
Zur Angabe des Wertes eines bestimmten Merkmals.
Dieses Segment dient zur genaueren Wertspezifizierung des Merkmals im vorangegangen CCI Segment.
Der Wert darf nicht negativ sein.

Beispiel:
```
CAV+Z22:::25'
```

Bez = Objekt-Bezeichner
Nr = Laufende Segmentnummer im Guide
MaxWdh = Maximale Wiederholung der Segmente/Gruppen
Zähler = Nummer der Segmente/Gruppen im Standard

St = Status
EDIFACT: M=Muss/Mandatory, C=Conditional
Anwendung: R=Erforderlich/Required, O=Optional,
D=Abhängig von/Dependent, N=Nicht benutzt/Not used

Segmentlayout

Zähler	Nr	Bez	Standard St	Standard MaxWdh	BDEW St	BDEW MaxWdh	Ebene	Name
0180		**SG4**	C	99999	D	99999	1	**Vorgangs-Identifikation**
0410		**SG8**	C	99999	D	99999	2	**Daten der Marktlokation**
0500		**SG10**	C	99	D	2	3	**Zeitreihentyp**
0510	90	**CCI**	M	1	M	1	3	**Zeitreihentyp**

		Standard		BDEW		
Bez	Name	St	Format	St	Format	Anwendung / Bemerkung
CCI						
7059	Klassentyp, Code	C	an..3	R	an..3	**15 Struktur**
C502	Einzelheiten zu Maßangaben	C		N		
6313	Gemessene Dimension, Code	C	an..3	N		Nicht benutzt
C240	Merkmalsbeschreibung	C		R		
7037	Merkmal, Code	M	an..17	M	an..3	**Z21 Summenzeitreihentyp**

Bemerkung:
In dieser Segmentgruppe von CCI CAV wird der Zeitreihentyp der Marktlokation zugewiesen. Die Kennzeichnung des Zeitreihentyps hat nach der EDI@Energy Codeliste für Zeitreihentypen zu erfolgen.

Beispiel:
```
CCI+15++Z21'
```

Bez = Objekt-Bezeichner
Nr = Laufende Segmentnummer im Guide
MaxWdh = Maximale Wiederholung der Segmente/Gruppen
Zähler = Nummer der Segmente/Gruppen im Standard

St = Status
EDIFACT: M=Muss/Mandatory, C=Conditional
Anwendung: R=Erforderlich/Required, O=Optional,
D=Abhängig von/Dependent, N=Nicht benutzt/Not used

Segmentlayout

Zähler	Nr	Bez	Standard St	Standard MaxWdh	BDEW St	BDEW MaxWdh	Ebene	Name
0180		**SG4**	C	99999	D	99999	1	**Vorgangs-Identifikation**
0410		**SG8**	C	99999	D	99999	2	**Daten der Marktlokation**
0500		**SG10**	C	99	D	2	3	**Zeitreihentyp**
0520	91	**CAV**	C	99	D	1	4	**Zeitreihentyp**

		Standard	BDEW	
Bez	Name	St Format	St Format	Anwendung / Bemerkung
CAV				
C889	Merkmalswert	M	M	
7111	Merkmalswert, Code	C an..3	R an..3	*Angabe des Codes aus der EDI@Energy Codeliste der Zeitreihentypen.* Code des Zeitreihentyps **XYZ Beispielcode**

Bemerkung:

Beispiel:
```
CAV+XYZ'
```

Bez = Objekt-Bezeichner
Nr = Laufende Segmentnummer im Guide
MaxWdh = Maximale Wiederholung der Segmente/Gruppen
Zähler = Nummer der Segmente/Gruppen im Standard

St = Status
EDIFACT: M=Muss/Mandatory, C=Conditional
Anwendung: R=Erforderlich/Required, O=Optional,
D=Abhängig von/Dependent, N=Nicht benutzt/Not used

Segmentlayout

Zähler	Nr	Bez	Standard St	Standard MaxWdh	BDEW St	BDEW MaxWdh	Ebene	Name
0180		**SG4**	C	99999	D	99999	1	**Vorgangs-Identifikation**
0410		**SG8**	C	99999	D	99999	2	**Daten der Marktlokation**
0500		**SG10**	C	99	D	1	3	**Spannungsebene der Marktlokation**
0510	92	**CCI**	M	1	M	1	3	**Spannungsebene der Marktlokation**

		Standard		BDEW		
Bez	Name	St	Format	St	Format	Anwendung / Bemerkung
CCI						
7059	Klassentyp, Code	C	an..3	N		Nicht benutzt
C502	Einzelheiten zu Maßangaben	C		N		
6313	Gemessene Dimension, Code	C	an..3	N		Nicht benutzt
C240	Merkmalsbeschreibung	C		R		
7037	Merkmal, Code	M	an..17	M	an..3	**E03 Spannungsebene der Marktlokation**

Bemerkung:

Beispiel:
```
CCI+++E03'
```

Bez = Objekt-Bezeichner
Nr = Laufende Segmentnummer im Guide
MaxWdh = Maximale Wiederholung der Segmente/Gruppen
Zähler = Nummer der Segmente/Gruppen im Standard

St = Status
EDIFACT: M=Muss/Mandatory, C=Conditional
Anwendung: R=Erforderlich/Required, O=Optional,
D=Abhängig von/Dependent, N=Nicht benutzt/Not used

Segmentlayout

Zähler	Nr	Bez	Standard St	Standard MaxWdh	BDEW St	BDEW MaxWdh	Ebene	Name
0180		**SG4**	C	99999	D	99999	1	**Vorgangs-Identifikation**
0410		**SG8**	C	99999	D	99999	2	**Daten der Marktlokation**
0500		**SG10**	C	99	D	1	3	**Spannungsebene der Marktlokation**
0520	93	**CAV**	C	99	R	1	4	**Spannungsebene der Marktlokation**

		Standard		BDEW		
Bez	Name	St	Format	St	Format	Anwendung / Bemerkung
CAV						
C889	Merkmalswert	M		M		
7111	Merkmalswert, Code	C	an..3	R	an..3	Spannungsebene der Marktlokation **E03 Höchstspannung** **E04 Hochspannung** **E05 Mittelspannung** **E06 Niederspannung**

Bemerkung:
Diese Segmentgruppe von CCI CAV dient zur Beschreibung der Spannungsebene an welcher die Marktlokation angeschlossen ist.

Beispiel:
```
CAV+E03'
```

Bez = Objekt-Bezeichner
Nr = Laufende Segmentnummer im Guide
MaxWdh = Maximale Wiederholung der Segmente/Gruppen
Zähler = Nummer der Segmente/Gruppen im Standard

St = Status
EDIFACT: M=Muss/Mandatory, C=Conditional
Anwendung: R=Erforderlich/Required, O=Optional,
D=Abhängig von/Dependent, N=Nicht benutzt/Not used

Segmentlayout

Zähler	Nr	Bez	Standard St	Standard MaxWdh	BDEW St	BDEW MaxWdh	Ebene	Name
0180		**SG4**	C	99999	D	99999	1	**Vorgangs-Identifikation**
0410		**SG8**	C	99999	D	99999	2	**Daten der Marktlokation**
0500		**SG10**	C	99	D	1	3	**Spannungsebene der Marktlokation**
0520	94	**CAV**	C	99	D	1	4	**Umspannung der Marktlokation**

Bez	Name	Standard St	Standard Format	BDEW St	BDEW Format	Anwendung / Bemerkung
CAV						
C889	Merkmalswert	M		M		
7111	Merkmalswert, Code	C	an..3	R	an..3	Umspannung der Marktlokation **E07 Hös/HS Umspannung** **E08 HS/MS Umspannung** **E09 MS/NS Umspannung**

Bemerkung:
Bei Marktlokationen, die direkt an Umspannanlagen angeschlossen sind, wird zusätzlich zum CAV-Segment „Spannungsebene der Marktlokation“ das CAV-Segment „Umspannung der Marktlokation“ mit einem der Codes E07 - E09 genutzt. Diese Präzisierung ist für die Festlegung der Netznutzungsentgelte bei entsprechender Gestaltung der Preisblätter erforderlich.

Beispiel:
```
CAV+E07'
```

Bez = Objekt-Bezeichner
Nr = Laufende Segmentnummer im Guide
MaxWdh = Maximale Wiederholung der Segmente/Gruppen
Zähler = Nummer der Segmente/Gruppen im Standard

St = Status
EDIFACT: M=Muss/Mandatory, C=Conditional
Anwendung: R=Erforderlich/Required, O=Optional,
D=Abhängig von/Dependent, N=Nicht benutzt/Not used

Segmentlayout

Zähler	Nr	Bez	Standard St	Standard MaxWdh	BDEW St	BDEW MaxWdh	Ebene	Name
0180		**SG4**	C	99999	D	99999	1	**Vorgangs-Identifikation**
0410		**SG8**	C	99999	D	99999	2	**Daten der Marktlokation**
0500		**SG10**	C	99	D	1	3	**Druckebene der Marktlokation**
0510	95	**CCI**	M	1	M	1	3	**Druckebene der Marktlokation**

		Standard		BDEW		
Bez	Name	St	Format	St	Format	Anwendung / Bemerkung
CCI						
7059	Klassentyp, Code	C	an..3	N		Nicht benutzt
C502	Einzelheiten zu Maßangaben	C		N		
6313	Gemessene Dimension, Code	C	an..3	N		Nicht benutzt
C240	Merkmalsbeschreibung	C		R		
7037	Merkmal, Code	M	an..17	M	an..3	**Y01 Druckebene der Marktlokation**

Bemerkung:
Zur Kennzeichnung und Beschreibung eines bestimmten Merkmals.
Diese Segmentgruppe von CCI CAV dient zur Beschreibung der Druckstufe der Marktlokation.

Beispiel:
```
CCI+++Y01'
```

Bez = Objekt-Bezeichner
Nr = Laufende Segmentnummer im Guide
MaxWdh = Maximale Wiederholung der Segmente/Gruppen
Zähler = Nummer der Segmente/Gruppen im Standard

St = Status
EDIFACT: M=Muss/Mandatory, C=Conditional
Anwendung: R=Erforderlich/Required, O=Optional,
D=Abhängig von/Dependent, N=Nicht benutzt/Not used

Segmentlayout

Zähler	Nr	Bez	Standard St	Standard MaxWdh	BDEW St	BDEW MaxWdh	Ebene	Name
0180		**SG4**	C	99999	D	99999	1	**Vorgangs-Identifikation**
0410		**SG8**	C	99999	D	99999	2	**Daten der Marktlokation**
0500		**SG10**	C	99	D	1	3	**Druckebene der Marktlokation**
0520	96	**CAV**	C	99	R	1	4	**Druckebene der Marktlokation**

		Standard	BDEW	
Bez	Name	St Format	St Format	Anwendung / Bemerkung
CAV				
C889	Merkmalswert	M	M	
7111	Merkmalswert, Code	C an..3	R an..3	Druckebene der Marktlokation **Y01 Hochdruck** **Y02 Mitteldruck** **Y03 Niederdruck**

Bemerkung:
Zur Angabe des Wertes eines bestimmten Merkmals.
Dieses Segment dient zur genaueren Wertspezifizierung des Merkmals im vorangegangen CCI Segment.

Beispiel:
```
CAV+Y01'
```

Bez = Objekt-Bezeichner
Nr = Laufende Segmentnummer im Guide
MaxWdh = Maximale Wiederholung der Segmente/Gruppen
Zähler = Nummer der Segmente/Gruppen im Standard

St = Status
EDIFACT: M=Muss/Mandatory, C=Conditional
Anwendung: R=Erforderlich/Required, O=Optional,
D=Abhängig von/Dependent, N=Nicht benutzt/Not used

Segmentlayout

Zähler	Nr	Bez	Standard St	Standard MaxWdh	BDEW St	BDEW MaxWdh	Ebene	Name
0180		**SG4**	C	99999	D	99999	1	**Vorgangs-Identifikation**
0410		**SG8**	C	99999	D	99999	2	**Daten der Marktlokation**
0500		**SG10**	C	99	D	1	3	**Messtechnische Einordnung der Marktlokation**
0510	97	**CCI**	M	1	M	1	3	**Messtechnische Einordnung der Marktlokation**

		Standard	BDEW	
Bez	Name	St Format	St Format	Anwendung / Bemerkung
CCI				
7059	Klassentyp, Code	C an..3	N	Nicht benutzt
C502	Einzelheiten zu Maßangaben	C	N	
6313	Gemessene Dimension, Code	C an..3	N	Nicht benutzt
C240	Merkmalsbeschreibung	C	R	
7037	Merkmal, Code	M an..17	M an..3	**Z83 Messtechnische Einordnung der Marktlokation**

Bemerkung:
In dieser Segmentgruppe von CCI CAV wird angegeben, welche messtechnische Einordnung die Marktlokation besitzt.

Beispiel:
```
CCI+++Z83'
```

Bez = Objekt-Bezeichner
Nr = Laufende Segmentnummer im Guide
MaxWdh = Maximale Wiederholung der Segmente/Gruppen
Zähler = Nummer der Segmente/Gruppen im Standard

St = Status
EDIFACT: M=Muss/Mandatory, C=Conditional
Anwendung: R=Erforderlich/Required, O=Optional,
D=Abhängig von/Dependent, N=Nicht benutzt/Not used

Segmentlayout

Zähler	Nr	Bez	Standard St	Standard MaxWdh	BDEW St	BDEW MaxWdh	Ebene	Name
0180		**SG4**	C	99999	D	99999	1	**Vorgangs-Identifikation**
0410		**SG8**	C	99999	D	99999	2	**Daten der Marktlokation**
0500		**SG10**	C	99	D	1	3	**Messtechnische Einordnung der Marktlokation**
0520	98	**CAV**	C	99	R	1	4	**Messtechnische Einordnung der Marktlokation**

Bez	Name	Standard St Format	BDEW St Format	Anwendung / Bemerkung
CAV				
C889	Merkmalswert	M	M	
7111	Merkmalswert, Code	C an..3	R an..3	**Z52 iMS** *Anzuwenden wenn alle Messlokationen, die zur Erfassung der Energiewerte der Marktlokation erforderlich sind mit iMS ausgestattet sind.* **Z53 kME / mME** *Anzuwenden wenn noch mindestens eine Messlokation, die zur Erfassung der Energiewerte der Marktlokation mit kME oder mME ausgestattet ist.* **Z68 keine Messung** *Anzuwenden wenn keine Messlokation, zur Erfassung der Energiewerte der Marktlokation vorhanden ist (Pauschale-Marktlokation).*

Bemerkung:
Zur Angabe des Wertes eines bestimmten Merkmals.
Dieses Segment dient zur genaueren Wertspezifizierung des Merkmals im vorangegangen CCI Segment.

Beispiel:
```
CAV+Z52'
```

Bez = Objekt-Bezeichner
Nr = Laufende Segmentnummer im Guide
MaxWdh = Maximale Wiederholung der Segmente/Gruppen
Zähler = Nummer der Segmente/Gruppen im Standard

St = Status
EDIFACT: M=Muss/Mandatory, C=Conditional
Anwendung: R=Erforderlich/Required, O=Optional,
D=Abhängig von/Dependent, N=Nicht benutzt/Not used

Segmentlayout

Zähler	Nr	Bez	Standard St	Standard MaxWdh	BDEW St	BDEW MaxWdh	Ebene	Name
0180		**SG4**	C	99999	D	99999	1	**Vorgangs-Identifikation**
0410		**SG8**	C	99999	D	99999	2	**Daten der Marktlokation**
0500		**SG10**	C	99	D	1	3	**Aggregationsverantwortung in MaBiS**
0510	99	**CCI**	M	1	M	1	3	**Aggregationsverantwortung in MaBiS**

		Standard		BDEW		
Bez	Name	St	Format	St	Format	Anwendung / Bemerkung
CCI						
7059	Klassentyp, Code	C	an..3	R	an..3	**6 Verantwortlicher**
C502	Einzelheiten zu Maßangaben	C		N		
6313	Gemessene Dimension, Code	C	an..3	N		Nicht benutzt
C240	Merkmalsbeschreibung	C		R		
7037	Merkmal, Code	M	an..17	M	an..3	**ZA8 NB** **ZA9 ÜNB**

Bemerkung:
In diesem Segment wird angegeben, welcher Marktrolle die Aggregationsverantwortung (Bilanzierung) zugeordnet ist.

Beispiel:
```
CCI+6++ZA8'
```

Bez = Objekt-Bezeichner
Nr = Laufende Segmentnummer im Guide
MaxWdh = Maximale Wiederholung der Segmente/Gruppen
Zähler = Nummer der Segmente/Gruppen im Standard

St = Status
EDIFACT: M=Muss/Mandatory, C=Conditional
Anwendung: R=Erforderlich/Required, O=Optional,
D=Abhängig von/Dependent, N=Nicht benutzt/Not used

Segmentlayout

Zähler	Nr	Bez	Standard St	Standard MaxWdh	BDEW St	BDEW MaxWdh	Ebene	Name
0180		**SG4**	C	99999	D	99999	1	**Vorgangs-Identifikation**
0410		**SG8**	C	99999	D	99999	2	**Daten der Marktlokation**
0500		**SG10**	C	99	D	1	3	**Bereits ausgetauschte Aggregationsverantwortung in MaBiS**
0510	100	**CCI**	M	1	M	1	3	**Bereits ausgetauschte Aggregationsverantwortung in MaBiS**

Bez	Name	Standard St Format	BDEW St Format	Anwendung / Bemerkung
CCI				
7059	Klassentyp, Code	C an..3	R an..3	**Z31 Bereits ausgetauschte Aggregationsverantwortung in MaBiS**
C502	Einzelheiten zu Maßangaben	C	N	
6313	Gemessene Dimension, Code	C an..3	N	Nicht benutzt
C240	Merkmalsbeschreibung	C	R	
7037	Merkmal, Code	M an..17	M an..3	**ZA8 NB** **ZA9 ÜNB**

Bemerkung:
In diesem Segment wird die Marktrolle angegeben, die bereits die Aggregationsverantwortung übernommen hat.

Beispiel:
```
CCI+Z31++ZA8'
```

Bez = Objekt-Bezeichner
Nr = Laufende Segmentnummer im Guide
MaxWdh = Maximale Wiederholung der Segmente/Gruppen
Zähler = Nummer der Segmente/Gruppen im Standard

St = Status
EDIFACT: M=Muss/Mandatory, C=Conditional
Anwendung: R=Erforderlich/Required, O=Optional,
D=Abhängig von/Dependent, N=Nicht benutzt/Not used

Segmentlayout

Zähler	Nr	Bez	Standard St	Standard MaxWdh	BDEW St	BDEW MaxWdh	Ebene	Name
0180		**SG4**	C	99999	D	99999	1	**Vorgangs-Identifikation**
0410		**SG8**	C	99999	D	99999	2	**Daten der Marktlokation**
0500		**SG10**	C	99	D	1	3	**Prognosegrundlage der Marktlokation**
0510	101	**CCI**	M	1	M	1	3	**Prognosegrundlage der Marktlokation**

		Standard		BDEW	
Bez	Name	St	Format	St	Format	Anwendung / Bemerkung
CCI						
7059	Klassentyp, Code	C	an..3	N		Nicht benutzt
C502	Einzelheiten zu Maßangaben	C		N		
6313	Gemessene Dimension, Code	C	an..3	N		Nicht benutzt
C240	Merkmalsbeschreibung	C		R		
7037	Merkmal, Code	M	an..17	M	an..3	**ZC0 Prognose auf Basis von Werten** **ZA6 Prognose auf Basis von Profilen**

Bemerkung:
Diese Segmentgruppe von CCI / CAV dient zur Mitteilung der Prognosegrundlage der Marktlokation.
Aufgrund dieser Information wird das Bilanzierungsverfahren, welches in den Prozessen erwähnt wird, abgeleitet.

Beispiel:
```
CCI+++ZC0'
```

Bez = Objekt-Bezeichner
Nr = Laufende Segmentnummer im Guide
MaxWdh = Maximale Wiederholung der Segmente/Gruppen
Zähler = Nummer der Segmente/Gruppen im Standard

St = Status
EDIFACT: M=Muss/Mandatory, C=Conditional
Anwendung: R=Erforderlich/Required, O=Optional,
D=Abhängig von/Dependent, N=Nicht benutzt/Not used

Segmentlayout

Zähler	Nr	Bez	Standard St	Standard MaxWdh	BDEW St	BDEW MaxWdh	Ebene	Name
0180		**SG4**	C	99999	D	99999	1	**Vorgangs-Identifikation**
0410		**SG8**	C	99999	D	99999	2	**Daten der Marktlokation**
0500		**SG10**	C	99	D	1	3	**Prognosegrundlage der Marktlokation**
0520	102	**CAV**	C	99	D	2	4	**Details der Prognosegrundlage**

		Standard	BDEW	
Bez	Name	St Format	St Format	Anwendung / Bemerkung
CAV				
C889	Merkmalswert	M	M	
7111	Merkmalswert, Code	C an..3	R an..3	Prognosegrundlage der Marktlokation **E02 SLP/SEP** **E14 TLP/TEP** **Z36 TEP mit Referenzmessung**

Bemerkung:
Zur Angabe des Wertes eines bestimmten Merkmals.
Dieses Segment dient zur genaueren Wertspezifizierung des Merkmals im vorangegangen CCI Segment.

Besteht der Bedarf ein tagesparameteräbhängiges Lastprofil mit gemeinsamer Messung anzugeben, so ist dies über die 2-malige Wiederholung des CAV Segments mit der Angabe der Codes E02 und E14 möglich.

Beispiel:
```
CAV+E02'
```

Bez = Objekt-Bezeichner
Nr = Laufende Segmentnummer im Guide
MaxWdh = Maximale Wiederholung der Segmente/Gruppen
Zähler = Nummer der Segmente/Gruppen im Standard

St = Status
EDIFACT: M=Muss/Mandatory, C=Conditional
Anwendung: R=Erforderlich/Required, O=Optional,
D=Abhängig von/Dependent, N=Nicht benutzt/Not used

Segmentlayout

Zähler	Nr	Bez	Standard St	Standard MaxWdh	BDEW St	BDEW MaxWdh	Ebene	Name
0180		**SG4**	C	99999	D	99999	1	**Vorgangs-Identifikation**
0410		**SG8**	C	99999	D	99999	2	**Daten der Marktlokation**
0500		**SG10**	C	99	D	1	3	**Bereits ausgetauschte Prognosegrundlage der Marktlokation**
0510	103	**CCI**	M	1	M	1	3	**Bereits ausgetauschte Prognosegrundlage der Marktlokation**

		Standard	BDEW	
Bez	Name	St Format	St Format	Anwendung / Bemerkung
CCI				
7059	Klassentyp, Code	C an..3	N	Nicht benutzt
C502	Einzelheiten zu Maßangaben	C	N	
6313	Gemessene Dimension, Code	C an..3	N	Nicht benutzt
C240	Merkmalsbeschreibung	C	R	
7037	Merkmal, Code	M an..17	M an..3	**ZB0 Prognose auf Basis von Werten gültig** **ZB1 Prognose auf Basis von Profilen gültig**

Bemerkung:
Dieses Segment dient, um die die bereits ausgetauschte Prognosegrundlage der in diesem Vorgang genannten Marktlokation, anzugeben.

Beispiel:
```
CCI+++ZB0'
```

Bez = Objekt-Bezeichner
Nr = Laufende Segmentnummer im Guide
MaxWdh = Maximale Wiederholung der Segmente/Gruppen
Zähler = Nummer der Segmente/Gruppen im Standard

St = Status
EDIFACT: M=Muss/Mandatory, C=Conditional
Anwendung: R=Erforderlich/Required, O=Optional, D=Abhängig von/Dependent, N=Nicht benutzt/Not used

Segmentlayout

Zähler	Nr	Bez	Standard St	Standard MaxWdh	BDEW St	BDEW MaxWdh	Ebene	Name
0180		**SG4**	C	99999	D	99999	1	**Vorgangs-Identifikation**
0410		**SG8**	C	99999	D	99999	2	**Daten der Marktlokation**
0500		**SG10**	C	99	D	1	3	**Bereits ausgetauschte Prognosegrundlage der Marktlokation**
0520	104	**CAV**	C	99	D	2	4	**Bereits ausgetauschte Prognosegrundlage der Marktlokation**

		Standard	BDEW	
Bez	Name	St Format	St Format	Anwendung / Bemerkung
CAV				
C889	Merkmalswert	M	M	
7111	Merkmalswert, Code	C an..3	R an..3	Prognosegrundlage **E02 SLP/SEP** **E14 TLP/TEP** **Z36 TEP mit Referenzmessung**

Bemerkung:
Zur Angabe des Wertes eines bestimmten Merkmals.
Dieses Segment dient zur genaueren Wertspezifizierung des Merkmals im vorangegangen CCI Segment.

Besteht der Bedarf ein tagesparameteräbhängiges Lastprofil mit gemeinsamer Messung anzugeben, so ist dies über die 2-malige Wiederholung des CAV Segments mit der Angabe der Codes E02 und E14 möglich.

Beispiel:
```
CAV+E02'
```

Bez = Objekt-Bezeichner
Nr = Laufende Segmentnummer im Guide
MaxWdh = Maximale Wiederholung der Segmente/Gruppen
Zähler = Nummer der Segmente/Gruppen im Standard

St = Status
EDIFACT: M=Muss/Mandatory, C=Conditional
Anwendung: R=Erforderlich/Required, O=Optional,
D=Abhängig von/Dependent, N=Nicht benutzt/Not used

Segmentlayout

Zähler	Nr	Bez	Standard St	Standard MaxWdh	BDEW St	BDEW MaxWdh	Ebene	Name
0180		**SG4**	C	99999	D	99999	1	**Vorgangs-Identifikation**
0410		**SG8**	C	99999	D	99999	2	**Daten der Marktlokation**
0500		**SG10**	C	99	D	1	3	**Wahlrecht der Prognosegrundlage der Marktlokation**
0510	105	**CCI**	M	1	M	1	3	**Wahlrecht der Prognosegrundlage der Marktlokation**

		Standard	BDEW	
Bez	Name	St Format	St Format	Anwendung / Bemerkung
CCI				
7059	Klassentyp, Code	C an..3	N	Nicht benutzt
C502	Einzelheiten zu Maßangaben	C	N	
6313	Gemessene Dimension, Code	C an..3	N	Nicht benutzt
C240	Merkmalsbeschreibung	C	R	
7037	Merkmal, Code	M an..17	M an..3	**Z84 Wahlrecht der Prognosegrundlage**

Bemerkung:
Hiermit wird mitgeteilt ob der LF ein Wahlrecht der Prognosegrundlage für die genannte Marktlokation hat oder nicht hat.

Beispiel:
```
CCI+++Z84'
```

Bez = Objekt-Bezeichner
Nr = Laufende Segmentnummer im Guide
MaxWdh = Maximale Wiederholung der Segmente/Gruppen
Zähler = Nummer der Segmente/Gruppen im Standard

St = Status
EDIFACT: M=Muss/Mandatory, C=Conditional
Anwendung: R=Erforderlich/Required, O=Optional,
D=Abhängig von/Dependent, N=Nicht benutzt/Not used

Segmentlayout

Zähler	Nr	Bez	Standard St	Standard MaxWdh	BDEW St	BDEW MaxWdh	Ebene	Name
0180		**SG4**	C	99999	D	99999	1	**Vorgangs-Identifikation**
0410		**SG8**	C	99999	D	99999	2	**Daten der Marktlokation**
0500		**SG10**	C	99	D	1	3	**Wahlrecht der Prognosegrundlage der Marktlokation**
0520	106	**CAV**	C	99	R	1	4	**Wahlrecht der Prognosegrundlage der Marktlokation**

Bez	Name	Standard St Format	BDEW St Format	Anwendung / Bemerkung
CAV				
C889	Merkmalswert	M	M	
7111	Merkmalswert, Code	C an..3	R an..3	**Z54 Wahlrecht durch LF gegeben** **Z55 Wahlrecht durch LF nicht gegeben**

Bemerkung:
Zur Angabe des Wertes eines bestimmten Merkmals.
Dieses Segment dient zur genaueren Wertspezifizierung des Merkmals im vorangegangen CCI Segment.

Beispiel:
```
CAV+Z54'
```

Bez = Objekt-Bezeichner
Nr = Laufende Segmentnummer im Guide
MaxWdh = Maximale Wiederholung der Segmente/Gruppen
Zähler = Nummer der Segmente/Gruppen im Standard

St = Status
EDIFACT: M=Muss/Mandatory, C=Conditional
Anwendung: R=Erforderlich/Required, O=Optional,
D=Abhängig von/Dependent, N=Nicht benutzt/Not used

Segmentlayout

Zähler	Nr	Bez	Standard St	Standard MaxWdh	BDEW St	BDEW MaxWdh	Ebene	Name
0180		**SG4**	C	99999	D	99999	1	**Vorgangs-Identifikation**
0410		**SG8**	C	99999	D	99999	2	**Daten der Marktlokation**
0500		**SG10**	C	99	D	1	3	**Art der erzeugenden Marktlokation**
0510	107	**CCI**	M	1	M	1	3	**Art der erzeugenden Marktlokation**

		Standard		BDEW		
Bez	Name	St	Format	St	Format	Anwendung / Bemerkung
CCI						
7059	Klassentyp, Code	C	an..3	N		Nicht benutzt
C502	Einzelheiten zu Maßangaben	C		N		
6313	Gemessene Dimension, Code	C	an..3	N		Nicht benutzt
C240	Merkmalsbeschreibung	C		R		
7037	Merkmal, Code	M	an..17	M	an..3	**Z34 Art der erzeugenden Marktlokation**

Bemerkung:
Diese Segmentgruppe von CCI CAV dient der Beschreibung um welche Art der erzeugenden Marktlokation es sich handelt.

Beispiel:
```
CCI+++Z34'
```

Bez = Objekt-Bezeichner
Nr = Laufende Segmentnummer im Guide
MaxWdh = Maximale Wiederholung der Segmente/Gruppen
Zähler = Nummer der Segmente/Gruppen im Standard

St = Status
EDIFACT: M=Muss/Mandatory, C=Conditional
Anwendung: R=Erforderlich/Required, O=Optional,
D=Abhängig von/Dependent, N=Nicht benutzt/Not used

Segmentlayout

Zähler	Nr	Bez	Standard St	Standard MaxWdh	BDEW St	BDEW MaxWdh	Ebene	Name
0180		**SG4**	C	99999	D	99999	1	**Vorgangs-Identifikation**
0410		**SG8**	C	99999	D	99999	2	**Daten der Marktlokation**
0500		**SG10**	C	99	D	1	3	**Art der erzeugenden Marktlokation**
0520	108	**CAV**	C	99	R	1	4	**Art der erzeugenden Marktlokation**

		Standard		BDEW		
Bez	Name	St	Format	St	Format	Anwendung / Bemerkung
CAV						
C889	Merkmalswert	M		M		
7111	Merkmalswert, Code	C	an..3	R	an..3	Art der erzeugenden Marktlokation **Z33 EEG-Marktlokation ohne DV-Pflicht** **Z34 KWKG-Marktlokation ohne DV-Pflicht** **Z35 sonstige Marktlokation** **Z37 EEG-Marktlokation mit DV-Pflicht** **Z46 KWKG-Marktlokation mit DV-Pflicht**

Bemerkung:
Zur Angabe des Wertes eines bestimmten Merkmals. Dieses Segment dient zur genaueren Wertspezifizierung des Merkmals im vorangegangen CCI Segment

Beispiel:
```
CAV+Z33'
```

Bez = Objekt-Bezeichner
Nr = Laufende Segmentnummer im Guide
MaxWdh = Maximale Wiederholung der Segmente/Gruppen
Zähler = Nummer der Segmente/Gruppen im Standard

St = Status
EDIFACT: M=Muss/Mandatory, C=Conditional
Anwendung: R=Erforderlich/Required, O=Optional,
D=Abhängig von/Dependent, N=Nicht benutzt/Not used

Segmentlayout

Zähler	Nr	Bez	Standard St	Standard MaxWdh	BDEW St	BDEW MaxWdh	Ebene	Name
0180		**SG4**	C	99999	D	99999	1	**Vorgangs-Identifikation**
0410		**SG8**	C	99999	D	99999	2	**Daten der Marktlokation**
0500		**SG10**	C	99	D	1	3	**Gruppenzuordnung (nach EnWG)**
0510	109	**CCI**	M	1	M	1	3	**Gruppenzuordnung (nach EnWG)**

		Standard		BDEW		
Bez	Name	St	Format	St	Format	Anwendung / Bemerkung
CCI						
7059	Klassentyp, Code	C	an..3	N		Nicht benutzt
C502	Einzelheiten zu Maßangaben	C		N		
6313	Gemessene Dimension, Code	C	an..3	N		Nicht benutzt
C240	Merkmalsbeschreibung	C		R		
7037	Merkmal, Code	M	an..17	M	an..3	Gruppenzuordnung **Z15 Haushaltskunde gem. EnWG** **Z18 Kein Haushaltskunde gem. EnWG**

Bemerkung:
Dieses Segment dient zur Kennzeichnung ob, es sich an der verbrauchenden Marktlokation um einen Haushaltskunden gem. EnWG oder nicht handelt.

Beispiel:
```
CCI+++Z15'
```

Bez = Objekt-Bezeichner
Nr = Laufende Segmentnummer im Guide
MaxWdh = Maximale Wiederholung der Segmente/Gruppen
Zähler = Nummer der Segmente/Gruppen im Standard

St = Status
EDIFACT: M=Muss/Mandatory, C=Conditional
Anwendung: R=Erforderlich/Required, O=Optional,
D=Abhängig von/Dependent, N=Nicht benutzt/Not used

Segmentlayout

Zähler	Nr	Bez	Standard St	Standard MaxWdh	BDEW St	BDEW MaxWdh	Ebene	Name
0180		**SG4**	C	99999	D	99999	1	**Vorgangs-Identifikation**
0410		**SG8**	C	99999	D	99999	2	**Daten der Marktlokation**
0500		**SG10**	C	99	D	1	3	**Fallgruppenzuordnung**
0510	110	**CCI**	M	1	M	1	3	**Fallgruppenzuordnung**

Bez	Name	Standard St	Standard Format	BDEW St	BDEW Format	Anwendung / Bemerkung
CCI						
7059	Klassentyp, Code	C	an..3	N		Nicht benutzt
C502	Einzelheiten zu Maßangaben	C		N		
6313	Gemessene Dimension, Code	C	an..3	N		Nicht benutzt
C240	Merkmalsbeschreibung	C		R		
7037	Merkmal, Code	M	an..17	M	an..3	**Z17 Fallgruppenzuordnung nach GABi Gas**
1131	Codeliste, Code	C	an..17	R	an..17	Fallgruppenzuordnung **GABi-RLMNEV Nominierungsersatzverfahren - Exit (Hinweis: Dieser Code darf nur für Liefermonate vor dem 01.10.2016 genutzt werden)** **GABi-RLMmT RLM-Kunde in Tagesregime - Exit** **GABi-RLMoT RLM-Kunde im Stundenregime - Exit** **GABi-SLPana SLP-Kunden analytisches Verfahren - Exit** **GABi-SLPsyn SLP-Kunden synthetisches Verfahren - Exit**

Bemerkung:
Dieses Segment dient zur Angabe der Fallgruppenzuordnung einer Marktlokation in der Sparte Gas.

Beispiel:
```
CCI+++Z17:GABi-SLPana'
```

Bez = Objekt-Bezeichner
Nr = Laufende Segmentnummer im Guide
MaxWdh = Maximale Wiederholung der Segmente/Gruppen
Zähler = Nummer der Segmente/Gruppen im Standard

St = Status
EDIFACT: M=Muss/Mandatory, C=Conditional
Anwendung: R=Erforderlich/Required, O=Optional,
D=Abhängig von/Dependent, N=Nicht benutzt/Not used

Segmentlayout

Zähler	Nr	Bez	Standard St	Standard MaxWdh	BDEW St	BDEW MaxWdh	Ebene	Name
0180		**SG4**	C	99999	D	99999	1	**Vorgangs-Identifikation**
0410		**SG8**	C	99999	D	99999	2	**Daten der Marktlokation**
0500		**SG10**	C	99	D	1	3	**Netznutzung**
0510	111	**CCI**	M	1	M	1	3	**Netznutzung**

		Standard		BDEW		
Bez	Name	St	Format	St	Format	Anwendung / Bemerkung
CCI						
7059	Klassentyp, Code	C	an..3	N		Nicht benutzt
C502	Einzelheiten zu Maßangaben	C		N		
6313	Gemessene Dimension, Code	C	an..3	N		Nicht benutzt
C240	Merkmalsbeschreibung	C		R		
7037	Merkmal, Code	M	an..17	M	an..3	**Z88 Netznutzung**

Bemerkung:
Diese Segmentgruppe von CCI CAV dient der Angabe von Details der Netznutzung für die im Vorgang genannte Marktlokation.

Beispiel:
```
CCI+++Z88'
```

Bez = Objekt-Bezeichner
Nr = Laufende Segmentnummer im Guide
MaxWdh = Maximale Wiederholung der Segmente/Gruppen
Zähler = Nummer der Segmente/Gruppen im Standard

St = Status
EDIFACT: M=Muss/Mandatory, C=Conditional
Anwendung: R=Erforderlich/Required, O=Optional,
D=Abhängig von/Dependent, N=Nicht benutzt/Not used

Segmentlayout

Zähler	Nr	Bez	Standard St	Standard MaxWdh	BDEW St	BDEW MaxWdh	Ebene	Name
0180		**SG4**	C	99999	D	99999	1	**Vorgangs-Identifikation**
0410		**SG8**	C	99999	D	99999	2	**Daten der Marktlokation**
0500		**SG10**	C	99	D	1	3	**Netznutzung**
0520	112	**CAV**	C	99	R	1	4	**Netznutzungsvertrag**

Bez	Name	Standard St	Standard Format	BDEW St	BDEW Format	Anwendung / Bemerkung
CAV						
C889	Merkmalswert	M		M		
7111	Merkmalswert, Code	C	an..3	R	an..3	**Z74 Netznutzungsvertrag**
1131	Codeliste, Code	C	an..17	N		Nicht benutzt
3055	Verantwortliche Stelle für die Codepflege, Code	C	an..3	N		Nicht benutzt
7110	Merkmalswert	C	an..35	R	an..3	**Z08 Direkter Vertrag zwischen Kunden und NB** **Z09 Vertrag zwischen Lieferanten und NB**

Bemerkung:
Dieses Segment wird verwendet, um Angaben zum Netznutzungsvertrag zu machen.
Durch die Darstellung der Beziehung der Vertragsparteien wird die gewünschte oder vorhandene vertragliche Regelung zur verbrauchenden Marktlokation mitgeteilt.

Beispiel:
```
CAV+Z74:::Z08'
```

Bez = Objekt-Bezeichner
Nr = Laufende Segmentnummer im Guide
MaxWdh = Maximale Wiederholung der Segmente/Gruppen
Zähler = Nummer der Segmente/Gruppen im Standard

St = Status
EDIFACT: M=Muss/Mandatory, C=Conditional
Anwendung: R=Erforderlich/Required, O=Optional,
D=Abhängig von/Dependent, N=Nicht benutzt/Not used

Segmentlayout

Zähler	Nr	Bez	Standard St	Standard MaxWdh	BDEW St	BDEW MaxWdh	Ebene	Name
0180		**SG4**	C	99999	D	99999	1	**Vorgangs-Identifikation**
0410		**SG8**	C	99999	D	99999	2	**Daten der Marktlokation**
0500		**SG10**	C	99	D	1	3	**Netznutzung**
0520	113	**CAV**	C	99	R	1	4	**Zahlung der Netznutzung**

		Standard		BDEW		
Bez	Name	St	Format	St	Format	Anwendung / Bemerkung
CAV						
C889	Merkmalswert	M		M		
7111	Merkmalswert, Code	C	an..3	R	an..3	**Z73 Zahlung der Netznutzung**
1131	Codeliste, Code	C	an..17	N		Nicht benutzt
3055	Verantwortliche Stelle für die Codepflege, Code	C	an..3	N		Nicht benutzt
7110	Merkmalswert	C	an..35	R	an..3	**Z10 Kunde** **Z11 Lieferant**

Bemerkung:
Dieses Segment wird verwendet, um Angaben zum Netznutzungsvertrag oder zur Art der Lieferung zu machen.
Unabhängig von dem Netznutzungsvertrag wird hier festgelegt, wer die Netznutzung der verbrauchenden Marktlokation bezahlt.

Beispiel:
```
CAV+Z73:::Z10'
```

Bez = Objekt-Bezeichner
Nr = Laufende Segmentnummer im Guide
MaxWdh = Maximale Wiederholung der Segmente/Gruppen
Zähler = Nummer der Segmente/Gruppen im Standard

St = Status
EDIFACT: M=Muss/Mandatory, C=Conditional
Anwendung: R=Erforderlich/Required, O=Optional,
D=Abhängig von/Dependent, N=Nicht benutzt/Not used

Segmentlayout

Zähler	Nr	Bez	Standard St	Standard MaxWdh	BDEW St	BDEW MaxWdh	Ebene	Name
0180		**SG4**	C	99999	D	99999	1	**Vorgangs-Identifikation**
0410		**SG8**	C	99999	D	99999	2	**Daten der Marktlokation**
0500		**SG10**	C	99	D	1	3	**Netznutzung**
0520	114	**CAV**	C	99	D	1	4	**Netznutzungsabrechnungsvariante**

Bez	Name	Standard St	Standard Format	BDEW St	BDEW Format	Anwendung / Bemerkung
CAV						
C889	Merkmalswert	M		M		
7111	Merkmalswert, Code	C	an..3	R	an..3	**ZB1 Netznutzungsabrechnungsvariante**
1131	Codeliste, Code	C	an..17	N		Nicht benutzt
3055	Verantwortliche Stelle für die Codepflege, Code	C	an..3	N		Nicht benutzt
7110	Merkmalswert	C	an..35	R	an..3	**Z14 Arbeitspreis/Grundpreis** **Z15 Arbeitspreis/Leistungspreis**

Bemerkung:
Dieses Segment wird verwendet, um Angaben zur Netznutzungsabrechnung zu machen.
Hier wird angegeben, ob die Netznutzung der verbrauchenden Marktlokation über Arbeitspreis / Grundpreis oder Arbeitspreis / Leistungspreis abgerechnet wird.

Beispiel:
```
CAV+ZB1:::Z14'
```

Bez = Objekt-Bezeichner
Nr = Laufende Segmentnummer im Guide
MaxWdh = Maximale Wiederholung der Segmente/Gruppen
Zähler = Nummer der Segmente/Gruppen im Standard

St = Status
EDIFACT: M=Muss/Mandatory, C=Conditional
Anwendung: R=Erforderlich/Required, O=Optional,
D=Abhängig von/Dependent, N=Nicht benutzt/Not used

Segmentlayout

Zähler	Nr	Bez	Standard St	Standard MaxWdh	BDEW St	BDEW MaxWdh	Ebene	Name
0180		**SG4**	C	99999	D	99999	1	**Vorgangs-Identifikation**
0410		**SG8**	C	99999	D	99999	2	**Daten der Marktlokation**
0500		**SG10**	C	99	D	1	3	**Netznutzung**
0520	115	**CAV**	C	99	D	1	4	**Netznutzungsabrechnungsgrundlage**

Bez	Name	Standard St	Standard Format	BDEW St	BDEW Format	Anwendung / Bemerkung
CAV						
C889	Merkmalswert	M		M		
7111	Merkmalswert, Code	C	an..3	R	an..3	**ZA7 Netznutzungsabrechnungsgrundlage**
1131	Codeliste, Code	C	an..17	N		Nicht benutzt
3055	Verantwortliche Stelle für die Codepflege, Code	C	an..3	N		Nicht benutzt
7110	Merkmalswert	C	an..35	R	an..3	**Z12 Lieferschein** **Z13 Abweichend vertraglich mit Anschlussnutzer vereinbarte Grundlage**

Bemerkung:
Dieses Segment wird verwendet, um Angaben zur Grundlage der Netznutzungsabrechnung zu machen.
In der Regel wird der Lieferschein auf Basis von Werten des MSB vom NB erstellt. Es gibt vereinzelte Marktlokationen bei denen zwischen NB und Anschlussnutzer eine Vereinbarung existiert auf Grund der die vom MSB ermittelten Werte, welche die Grundlage für den Lieferschein bilden nicht zu den Werten der Netznutzungsabrechnung passt.
Bei Umlagerung von Mengen bei "gemeinsam gemessenen Marktlokationen" kann ein Lieferschein erstellt werden, da dem LF alle Daten hierzu vorliegen.

Beispiel:
```
CAV+ZA7:::Z12'
```

Bez = Objekt-Bezeichner
Nr = Laufende Segmentnummer im Guide
MaxWdh = Maximale Wiederholung der Segmente/Gruppen
Zähler = Nummer der Segmente/Gruppen im Standard

St = Status
EDIFACT: M=Muss/Mandatory, C=Conditional
Anwendung: R=Erforderlich/Required, O=Optional, D=Abhängig von/Dependent, N=Nicht benutzt/Not used

Segmentlayout

Zähler	Nr	Bez	Standard St	Standard MaxWdh	BDEW St	BDEW MaxWdh	Ebene	Name
0180		**SG4**	C	99999	D	99999	1	**Vorgangs-Identifikation**
0410		**SG8**	C	99999	D	99999	2	**Daten der Marktlokation**
0500		**SG10**	C	99	D	1	3	**Netznutzung**
0520	116	**CAV**	C	99	D	1	4	**Singulär genutzte Betriebsmittel in der Netznutzungsabrechnung**

Bez	Name	Standard St Format	BDEW St Format	Anwendung / Bemerkung
CAV				
C889	Merkmalswert	M	M	
7111	Merkmalswert, Code	C an..3	R an..3	**ZB2 Singulär genutzte Betriebsmittel in der Netznutzungsabrechnung**
1131	Codeliste, Code	C an..17	N	Nicht benutzt
3055	Verantwortliche Stelle für die Codepflege, Code	C an..3	N	Nicht benutzt
7110	Merkmalswert	C an..35	R an..3	**Z06 vorhanden** **Z07 nicht vorhanden**

Bemerkung:
Dieses Segment wird verwendet, um Angaben zur Netznutzungsabrechnung zu machen.
Hier wird angegeben, ob in der Netznutzungsabrechnung der verbrauchenden Marktlokation singulär genutzte Betriebsmittel abgerechnet werden.

Beispiel:
```
CAV+ZB2:::Z06'
```

Bez = Objekt-Bezeichner
Nr = Laufende Segmentnummer im Guide
MaxWdh = Maximale Wiederholung der Segmente/Gruppen
Zähler = Nummer der Segmente/Gruppen im Standard

St = Status
EDIFACT: M=Muss/Mandatory, C=Conditional
Anwendung: R=Erforderlich/Required, O=Optional, D=Abhängig von/Dependent, N=Nicht benutzt/Not used

Segmentlayout

Zähler	Nr	Bez	Standard St	Standard MaxWdh	BDEW St	BDEW MaxWdh	Ebene	Name
0180		**SG4**	C	99999	D	99999	1	**Vorgangs-Identifikation**
0410		**SG8**	C	99999	D	99999	2	**Daten der Marktlokation**
0500		**SG10**	C	99	D	1	3	**Empfänger der Vergütung zur Einspeisung**
0510	117	**CCI**	M	1	M	1	3	**Empfänger der Vergütung zur Einspeisung**

		Standard		BDEW		
Bez	Name	St	Format	St	Format	Anwendung / Bemerkung
CCI						
7059	Klassentyp, Code	C	an..3	N		Nicht benutzt
C502	Einzelheiten zu Maßangaben	C		N		
6313	Gemessene Dimension, Code	C	an..3	N		Nicht benutzt
C240	Merkmalsbeschreibung	C		R		
7037	Merkmal, Code	M	an..17	M	an..3	**Z89 Empfänger der Vergütung**

Bemerkung:
Dieses Segment wird verwendet, um Angaben zum Empfänger der Vergütung bei der erzeugenden Marktlokation bzw. Tranche zu machen.

Beispiel:
```
CCI+++Z89'
```

Bez = Objekt-Bezeichner
Nr = Laufende Segmentnummer im Guide
MaxWdh = Maximale Wiederholung der Segmente/Gruppen
Zähler = Nummer der Segmente/Gruppen im Standard

St = Status
EDIFACT: M=Muss/Mandatory, C=Conditional
Anwendung: R=Erforderlich/Required, O=Optional,
D=Abhängig von/Dependent, N=Nicht benutzt/Not used

Segmentlayout

Zähler	Nr	Bez	Standard St	Standard MaxWdh	BDEW St	BDEW MaxWdh	Ebene	Name
0180		**SG4**	C	99999	D	99999	1	**Vorgangs-Identifikation**
0410		**SG8**	C	99999	D	99999	2	**Daten der Marktlokation**
0500		**SG10**	C	99	D	1	3	**Empfänger der Vergütung zur Einspeisung**
0520	118	**CAV**	C	99	R	1	4	**Empfänger der Vergütung zur Einspeisung**

		Standard		BDEW		
Bez	Name	St	Format	St	Format	Anwendung / Bemerkung
CAV						
C889	Merkmalswert	M		M		
7111	Merkmalswert, Code	C	an..3	N		Nicht benutzt
1131	Codeliste, Code	C	an..17	N		Nicht benutzt
3055	Verantwortliche Stelle für die Codepflege, Code	C	an..3	N		Nicht benutzt
7110	Merkmalswert	C	an..35	R	an..3	Empfänger der Vergütung zur Einspeisung **Z10 Kunde** **Z11 Lieferant**

Bemerkung:
Zur Angabe des Wertes eines bestimmten Merkmals. Dieses Segment dient zur genaueren Wertspezifizierung des Merkmals im vorangegangen CCI Segment.

Beispiel:
```
CAV+:::Z10'
```

Bez = Objekt-Bezeichner
Nr = Laufende Segmentnummer im Guide
MaxWdh = Maximale Wiederholung der Segmente/Gruppen
Zähler = Nummer der Segmente/Gruppen im Standard

St = Status
EDIFACT: M=Muss/Mandatory, C=Conditional
Anwendung: R=Erforderlich/Required, O=Optional, D=Abhängig von/Dependent, N=Nicht benutzt/Not used

Segmentlayout

Zähler	Nr	Bez	Standard St	Standard MaxWdh	BDEW St	BDEW MaxWdh	Ebene	Name
0180		**SG4**	C	99999	D	99999	1	**Vorgangs-Identifikation**
0410		**SG8**	C	99999	D	99999	2	**Daten der Marktlokation**
0500		**SG10**	C	99	D	1	3	**Status der erzeugenden Marktlokation**
0510	119	**CCI**	M	1	M	1	3	**Status der erzeugenden Marktlokation**

Bez	Name	Standard St	Standard Format	BDEW St	BDEW Format	Anwendung / Bemerkung
CCI						
7059	Klassentyp, Code	C	an..3	R	an..3	**Z22 Gesetzliche Kategorie**
C502	Einzelheiten zu Maßangaben	C		N		
6313	Gemessene Dimension, Code	C	an..3	N		Nicht benutzt
C240	Merkmalsbeschreibung	C		R		
7037	Merkmal, Code	M	an..17	R	an..3	**Z90 Veräußerungsform nach § 20 Abs. 1 Nr. 3 EEG 2014 („Einspeisevergütung nach § 37“) bzw. § 21 Abs. 2 EEG 2017** **Z91 Veräußerungsform nach § 20 Abs. 1 Nr. 1 EEG 2014 („Geförderte Direktvermarktung") bzw. § 21 Abs. 1 Nr. 1 EEG 2017 (Marktprämie)** **Z92 Veräußerungsform nach § 20 Abs. 1 Nr. 2 EEG 2014 („Sonstige Direktvermarktung") bzw. § 21b Abs. 1 Nr. 3 EEG 2017** **Z93 Vermarktung ohne gesetzliche Vergütung** **Z94 KWKG-Vergütung** **Z95 Veräußerungsform nach § 20 Abs. 1 Nr. 4 EEG 2014 („Einspeisevergütung nach § 38“) bzw. § 21b Abs. 1 Nr. 2 EEG 2017 (Ausfallvergütung)**

Bemerkung:

Beispiel:
```
CCI+Z22++Z90'
```

Bez = Objekt-Bezeichner
Nr = Laufende Segmentnummer im Guide
MaxWdh = Maximale Wiederholung der Segmente/Gruppen
Zähler = Nummer der Segmente/Gruppen im Standard

St = Status
EDIFACT: M=Muss/Mandatory, C=Conditional
Anwendung: R=Erforderlich/Required, O=Optional,
D=Abhängig von/Dependent, N=Nicht benutzt/Not used

Segmentlayout

Zähler	Nr	Bez	Standard St	Standard MaxWdh	BDEW St	BDEW MaxWdh	Ebene	Name
0180		**SG4**	C	99999	D	99999	1	**Vorgangs-Identifikation**
0410		**SG8**	C	99999	D	99999	2	**Daten der Marktlokation**
0500		**SG10**	C	99	D	1	3	**Land der Förderung**
0510	120	**CCI**	M	1	M	1	3	**Land der Förderung**

Bez	Name	Standard St	Standard Format	BDEW St	BDEW Format	Anwendung / Bemerkung
CCI						
7059	Klassentyp, Code	C	an..3	R	an..3	**Z23 Land der Förderung**
C502	Einzelheiten zu Maßangaben	C		N		
6313	Gemessene Dimension, Code	C	an..3	N		Nicht benutzt
C240	Merkmalsbeschreibung	C		R		
7037	Merkmal, Code	M	an..17	M	an..17	*ISO 3166-1 = Alpha-2-Code* *DIN-ISO Code Land der Förderung* Land der Förderung
1131	Codeliste, Code	C	an..17	R	a..4	**LAND EDI@Energy Codeliste der europäischen Ländercodes**
3055	Verantwortliche Stelle für die Codepflege, Code	C	an..3	R	an..3	**293 DE, BDEW (Bundesverband der Energie- und Wasserwirtschaft e.V.)**

Bemerkung:

Beispiel:
```
CCI+Z23++DK:LAND:293'
```

Bez = Objekt-Bezeichner
Nr = Laufende Segmentnummer im Guide
MaxWdh = Maximale Wiederholung der Segmente/Gruppen
Zähler = Nummer der Segmente/Gruppen im Standard

St = Status
EDIFACT: M=Muss/Mandatory, C=Conditional
Anwendung: R=Erforderlich/Required, O=Optional,
D=Abhängig von/Dependent, N=Nicht benutzt/Not used

Segmentlayout

Zähler	Nr	Bez	Standard St	Standard MaxWdh	BDEW St	BDEW MaxWdh	Ebene	Name
0180		**SG4**	C	99999	D	99999	1	**Vorgangs-Identifikation**
0410		**SG8**	C	99999	D	99999	2	**Daten der Marktlokation**
0500		**SG10**	C	99	D	1	3	**Status der Fernsteuerbarkeit**
0510	121	**CCI**	M	1	M	1	3	**Status der Fernsteuerbarkeit**

Bez	Name	Standard St	Standard Format	BDEW St	BDEW Format	Anwendung / Bemerkung
CCI						
7059	Klassentyp, Code	C	an..3	R	an..3	**Z24 Status der Fernsteuerbarkeit**
C502	Einzelheiten zu Maßangaben	C		N		
6313	Gemessene Dimension, Code	C	an..3	N		Nicht benutzt
C240	Merkmalsbeschreibung	C		R		
7037	Merkmal, Code	M	an..17	M	an..3	Status der Fernsteuerbarkeit **Z96 Marktlokation ist technisch nicht fernsteuerbar** *Der NB bestätigt mit der Anmeldung einer erzeugenden Marktlokation zur Direktvermarktung, dass die Anlage nicht mit einer Fernsteuerung ausgestattet ist und nicht fernsteuerbar ist. Die Voraussetzung zur Zahlung der Managementprämie für fernsteuerbare Anlagen ist nicht gegeben.* **Z97 Marktlokation ist technisch fernsteuerbar** *Der NB bestätigt mit der Anmeldung einer erzeugenden Marktlokation zur Direktvermarktung, dass die Marktlokation mit einer Fernsteuerung ausgestattet, aber dem NB keine Information darüber vorliegt, dass der LF die Marktlokation fernsteuern kann. Die Voraussetzung zur Zahlung der Managementprämie für fernsteuerbare Marktlokation ist nicht gegeben.* **Z98 Marktlokation ist durch den Lieferanten fernsteuerbar** *Der NB bestätigt mit der Anmeldung einer Marktlokation zur Direktvermarktung, dass die Marktlokation mit einer Fernsteuerung ausgestattet ist und der LF diese auch fernsteuern kann. Die Voraussetzung zur Zahlung der Managementprämie für fernsteuerbare Marktlokationen ist gegeben.*

Bemerkung:

Beispiel:
```
CCI+Z24++Z96'
```

Bez = Objekt-Bezeichner
Nr = Laufende Segmentnummer im Guide
MaxWdh = Maximale Wiederholung der Segmente/Gruppen
Zähler = Nummer der Segmente/Gruppen im Standard

St = Status
EDIFACT: M=Muss/Mandatory, C=Conditional
Anwendung: R=Erforderlich/Required, O=Optional, D=Abhängig von/Dependent, N=Nicht benutzt/Not used

Segmentlayout

Zähler	Nr	Bez	Standard St	Standard MaxWdh	BDEW St	BDEW MaxWdh	Ebene	Name
0180		**SG4**	C	99999	D	99999	1	**Vorgangs-Identifikation**
0410		**SG8**	C	99999	D	1	2	**Daten der Marktlokation der beteiligten Marktrolle**
0420	122	**SEQ**	M	1	M	1	2	**Daten der Marktlokation der beteiligten Marktrolle**

Bez	Name	Standard St Format	BDEW St Format	Anwendung / Bemerkung
SEQ				
1229	Handlung, Code	C an..3	C an..3	**Z29 Daten der Marktlokation der beteiligten Marktrolle**

Bemerkung:
Dieses Segment wird benutzt, um die Segmentgruppe einzuleiten. Das Segment dient dazu die nachfolgenden Daten einer beteiligten Marktrolle anzuzeigen.
Im Rahmen der Stammdatensynchronisation zwischen NB, LF und ÜNB werden hier die Daten des LF übermittelt.
Im Rahmen der DZÜ Liste zwischen NB und ÜNB werden hier die Daten des NB übermittelt.
Die SG8 "Daten der Marktlokation der beteiligten Marktrolle" eines Vorgangs enthält alle Informationen, die sich aus der Sicht des beteiligten Marktpartners auf eine einzelne Marktlokation in einem Vorgang beziehen.

Beispiel:
```
SEQ+Z29'
```

Bez = Objekt-Bezeichner
Nr = Laufende Segmentnummer im Guide
MaxWdh = Maximale Wiederholung der Segmente/Gruppen
Zähler = Nummer der Segmente/Gruppen im Standard

St = Status
EDIFACT: M=Muss/Mandatory, C=Conditional
Anwendung: R=Erforderlich/Required, O=Optional, D=Abhängig von/Dependent, N=Nicht benutzt/Not used

Segmentlayout

Zähler	Nr	Bez	Standard St	Standard MaxWdh	BDEW St	BDEW MaxWdh	Ebene	Name
0180		**SG4**	C	99999	D	99999	1	**Vorgangs-Identifikation**
0410		**SG8**	C	99999	D	1	2	**Daten der Marktlokation der beteiligten Marktrolle**
0430	123	**RFF**	C	9	R	1	3	**Referenz auf die ID der Marktlokation**

Bez	Name	Standard St	Standard Format	BDEW St	BDEW Format	Anwendung / Bemerkung
RFF						
C506	Referenz	M		M		
1153	Referenz, Qualifier	M	an..3	M	an..3	**Z18 Marktlokation**
1154	Referenz, Identifikation	C	an..70	R	an..70	ID einer Marktlokation

Bemerkung:
Zur Referenzierung auf eine ID einer Marktlokation vom SG5 LOC+172 "Meldepunkt".

Beispiel:
```
RFF+Z18:57685676748'
```

Bez = Objekt-Bezeichner
Nr = Laufende Segmentnummer im Guide
MaxWdh = Maximale Wiederholung der Segmente/Gruppen
Zähler = Nummer der Segmente/Gruppen im Standard

St = Status
EDIFACT: M=Muss/Mandatory, C=Conditional
Anwendung: R=Erforderlich/Required, O=Optional,
D=Abhängig von/Dependent, N=Nicht benutzt/Not used

Segmentlayout

Zähler	Nr	Bez	Standard St	Standard MaxWdh	BDEW St	BDEW MaxWdh	Ebene	Name
0180		**SG4**	C	99999	D	99999	1	**Vorgangs-Identifikation**
0410		**SG8**	C	99999	D	1	2	**Daten der Marktlokation der beteiligten Marktrolle**
0450		**SG9**	C	99	D	1	3	**Arbeit / Leistung für tagesparameterabhängige Marktlokation**
0460	124	**QTY**	M	1	M	1	3	**Arbeit / Leistung für tagesparameterabhängige Marktlokation**

Bez	Name	Standard St Format	BDEW St Format	Anwendung / Bemerkung
QTY				
C186	Mengenangaben	M	M	
6063	Menge, Qualifier	M an..3	M an..3	**Z10 Leistung der Marktlokation** **265 Veranschlagte Jahresmenge Gesamt/ Jahresverbrauchsprognose für spezifische Arbeit für tagesparameterabhängige Marktlokation** **Z08 Angepasste elektrische Arbeit nach Anhang D der VDN-Richtlinie "Lastprofile für unterbrechbare Verbrauchseinrichtungen"**
6060	Menge	M an..35	M n..35	*Mengenangabe*
6411	Maßeinheit, Code	C an..8	R an..3	*nur bei 265 in DE6063:* **Z16 kWh/K (Kilowatt-Stunde/Kelvin)** *nur bei Z08 in DE6063:* **KWH Kilowattstunde** *nur bei Z10 in DE6063:* **KWT Kilowatt**

Bemerkung:
Dieses Segment wird zur Angabe der spezifischen Arbeit für eine tagesparameterabhängige Marktlokation als Zahlenwert in kWh/K und für die Angabe der angepassten elektrischen Arbeit eine tagesparameterabhängige Marktlokation nach dem Verfahren der VDN-Richtlinie „Temperaturabhängiges Lastprofilverfahren bei unterbrechbaren Verbrauchseinrichtungen Anhang D (Dez. 2002)“ kurz: „vereinfachtes Verfahren“ als Zahlenwert kWh angewendet.

Die Arbeit schließt bei gemeinsam gemessenen Marktlokationen (SLP- und TLP-Verbrauchsanteil vorhanden) die ggf. in SG10 CCI+++E17 verlagerte Energiemenge nicht mit ein.

Hinweis:
DE6060:
Der Wert darf nicht negativ sein.

Beispiel:
```
QTY+265:3:Z16'
Beispiel 1:
QTY+265:3.123:Z16'
In diesem Beispiel wird eine spezifische Arbeit von 3,123 kWh/K angegeben.

Beispiel 2:
QTY+Z08:2500:KWH'
In diesem Beispiel wird eine angepasste elektrische Arbeit von 2500 kWh angegeben.
```

Bez = Objekt-Bezeichner
Nr = Laufende Segmentnummer im Guide
MaxWdh = Maximale Wiederholung der Segmente/Gruppen
Zähler = Nummer der Segmente/Gruppen im Standard

St = Status
EDIFACT: M=Muss/Mandatory, C=Conditional
Anwendung: R=Erforderlich/Required, O=Optional, D=Abhängig von/Dependent, N=Nicht benutzt/Not used

Segmentlayout

Zähler	Nr	Bez	Standard St	Standard MaxWdh	BDEW St	BDEW MaxWdh	Ebene	Name
0180		**SG4**	C	99999	D	99999	1	**Vorgangs-Identifikation**
0410		**SG8**	C	99999	D	1	2	**Daten der Marktlokation der beteiligten Marktrolle**
0450		**SG9**	C	99	D	1	3	**Veranschlagte Jahresmenge gesamt**
0460	125	**QTY**	M	1	M	1	3	**Veranschlagte Jahresmenge gesamt**

Bez	Name	Standard St	Standard Format	BDEW St	BDEW Format	Anwendung / Bemerkung
QTY						
C186	Mengenangaben	M		M		
6063	Menge, Qualifier	M	an..3	M	an..3	**31 Veranschlagte Jahresmenge Gesamt**
6060	Menge	M	an..35	M	n..35	Mengenangabe
6411	Maßeinheit, Code	C	an..8	R	an..3	**KWH Kilowattstunde**

Bemerkung:
Hinweise: DE6060: Die Jahresverbrauchsprognose bzw. die Jahreseinspeisungsprognose bei Marktlokationen, welche auf Grundlage von Profilen prognostiziert werden (SLP oder SEP) wird in ganzen kWh (ohne Nachkommastelle) angegeben.
Die Jahresverbrauchprognose beinhaltet bei gemeinsam gemessener Marktlokation (SLP- und TLP-Verbrauchsanteil vorhanden) auch die umgelagerte Menge und somit nur den gesamten SLP Anteil. Der TLP Anteil wird in diesem Fall über die spezifische Arbeit übermittelt.
Der Wert darf nicht negativ sein.

Beispiel:
```
QTY+31:4100:KWH'
In diesem Beispiel wird ein Jahresverbrauch von 4100 kWh angegeben.
```

Bez = Objekt-Bezeichner
Nr = Laufende Segmentnummer im Guide
MaxWdh = Maximale Wiederholung der Segmente/Gruppen
Zähler = Nummer der Segmente/Gruppen im Standard

St = Status
EDIFACT: M=Muss/Mandatory, C=Conditional
Anwendung: R=Erforderlich/Required, O=Optional, D=Abhängig von/Dependent, N=Nicht benutzt/Not used

Segmentlayout

Zähler	Nr	Bez	Standard St	Standard MaxWdh	BDEW St	BDEW MaxWdh	Ebene	Name
0180		**SG4**	C	99999	D	99999	1	**Vorgangs-Identifikation**
0410		**SG8**	C	99999	D	1	2	**Daten der Marktlokation der beteiligten Marktrolle**
0500		**SG10**	C	99	R	1	3	**Regelzone**
0510	126	**CCI**	M	1	M	1	3	**Regelzone**

Bez	Name	Standard St	Standard Format	BDEW St	BDEW Format	Anwendung / Bemerkung
CCI						
7059	Klassentyp, Code	C	an..3	R	an..3	**Z18 Regelzone**
C502	Einzelheiten zu Maßangaben	C		N		
6313	Gemessene Dimension, Code	C	an..3	N		Nicht benutzt
C240	Merkmalsbeschreibung	C		R		
7037	Merkmal, Code	M	an..17	R	an..17	Regelzone

Bemerkung:
Dieses Segment wird zur Angabe der Regelzone benutzt, für die die Stammdaten gelten.

Beispiel:
```
CCI+Z18++10YDE-VNBNET---I'
```

Bez = Objekt-Bezeichner
Nr = Laufende Segmentnummer im Guide
MaxWdh = Maximale Wiederholung der Segmente/Gruppen
Zähler = Nummer der Segmente/Gruppen im Standard

St = Status
EDIFACT: M=Muss/Mandatory, C=Conditional
Anwendung: R=Erforderlich/Required, O=Optional,
D=Abhängig von/Dependent, N=Nicht benutzt/Not used

Segmentlayout

Zähler	Nr	Bez	Standard St	Standard MaxWdh	BDEW St	BDEW MaxWdh	Ebene	Name
0180		**SG4**	C	99999	D	99999	1	**Vorgangs-Identifikation**
0410		**SG8**	C	99999	D	1	2	**Daten der Marktlokation der beteiligten Marktrolle**
0500		**SG10**	C	99	D	1	3	**Bilanzkreis**
0510	127	**CCI**	M	1	M	1	3	**Bilanzkreis**

		Standard		BDEW		
Bez	Name	St	Format	St	Format	Anwendung / Bemerkung
CCI						
7059	Klassentyp, Code	C	an..3	R	an..3	**Z19 Bilanzkreis**
C502	Einzelheiten zu Maßangaben	C		N		
6313	Gemessene Dimension, Code	C	an..3	N		Nicht benutzt
C240	Merkmalsbeschreibung	C		R		
7037	Merkmal, Code	M	an..17	M	an..17	Bilanzkreis

Bemerkung:
Dieses Segment wird zur Angabe des Bilanzkreises benutzt der vom BDEW vergebene EIC-Code verwendet werden.

Für Strom:
Es wird der Bilanzkreis bzw. das Konto angegeben auf dem die Bilanzierung durchgeführt wird.

Beispiel:
```
CCI+Z19++NCHB999123220000'
```

Bez = Objekt-Bezeichner
Nr = Laufende Segmentnummer im Guide
MaxWdh = Maximale Wiederholung der Segmente/Gruppen
Zähler = Nummer der Segmente/Gruppen im Standard

St = Status
EDIFACT: M=Muss/Mandatory, C=Conditional
Anwendung: R=Erforderlich/Required, O=Optional,
D=Abhängig von/Dependent, N=Nicht benutzt/Not used

Segmentlayout

Zähler	Nr	Bez	Standard St	Standard MaxWdh	BDEW St	BDEW MaxWdh	Ebene	Name
0180		**SG4**	C	99999	D	99999	1	**Vorgangs-Identifikation**
0410		**SG8**	C	99999	D	1	2	**Daten der Marktlokation der beteiligten Marktrolle**
0500		**SG10**	C	99	R	1	3	**Bilanzierungsgebiet**
0510	128	**CCI**	M	1	M	1	3	**Bilanzierungsgebiet**

Bez	Name	Standard St	Standard Format	BDEW St	BDEW Format	Anwendung / Bemerkung
CCI						
7059	Klassentyp, Code	C	an..3	R	an..3	**Z20 Bilanzierungsgebiet**
C502	Einzelheiten zu Maßangaben	C		N		
6313	Gemessene Dimension, Code	C	an..3	N		Nicht benutzt
C240	Merkmalsbeschreibung	C		R		
7037	Merkmal, Code	M	an..17	R	an..17	Bilanzierungsgebiet

Bemerkung:
Dieses Segment wird zur Angabe des Bilanzierungsgebietes in dem die Marktlokation liegt benutzt, für die die Stammdaten gelten.

Beispiel:
```
CCI+Z20++10YDE-VNBNET---I'
```

Bez = Objekt-Bezeichner
Nr = Laufende Segmentnummer im Guide
MaxWdh = Maximale Wiederholung der Segmente/Gruppen
Zähler = Nummer der Segmente/Gruppen im Standard

St = Status
EDIFACT: M=Muss/Mandatory, C=Conditional
Anwendung: R=Erforderlich/Required, O=Optional,
D=Abhängig von/Dependent, N=Nicht benutzt/Not used

Segmentlayout

Zähler	Nr	Bez	Standard St	Standard MaxWdh	BDEW St	BDEW MaxWdh	Ebene	Name
0180		**SG4**	C	99999	D	99999	1	**Vorgangs-Identifikation**
0410		**SG8**	C	99999	D	1	2	**Daten der Marktlokation der beteiligten Marktrolle**
0500		**SG10**	C	99	R	2	3	**Zeitreihentyp**
0510	129	**CCI**	M	1	M	1	3	**Zeitreihentyp**

Bez	Name	Standard St	Standard Format	BDEW St	BDEW Format	Anwendung / Bemerkung
CCI						
7059	Klassentyp, Code	C	an..3	R	an..3	**15 Struktur**
C502	Einzelheiten zu Maßangaben	C		N		
6313	Gemessene Dimension, Code	C	an..3	N		Nicht benutzt
C240	Merkmalsbeschreibung	C		R		
7037	Merkmal, Code	M	an..17	M	an..3	**Z21 Summenzeitreihentyp**

Bemerkung:
In dieser Segmentgruppe von CCI CAV wird der Zeitreihentyp der Marktlokation zugewiesen. Die Kennzeichnung des Zeitreihentyps hat nach der EDI@Energy Codeliste für Zeitreihentypen zu erfolgen.

Beispiel:
```
CCI+15++Z21'
```

Bez = Objekt-Bezeichner
Nr = Laufende Segmentnummer im Guide
MaxWdh = Maximale Wiederholung der Segmente/Gruppen
Zähler = Nummer der Segmente/Gruppen im Standard

St = Status
EDIFACT: M=Muss/Mandatory, C=Conditional
Anwendung: R=Erforderlich/Required, O=Optional,
D=Abhängig von/Dependent, N=Nicht benutzt/Not used

Segmentlayout

Zähler	Nr	Bez	Standard St	Standard MaxWdh	BDEW St	BDEW MaxWdh	Ebene	Name
0180		**SG4**	C	99999	D	99999	1	**Vorgangs-Identifikation**
0410		**SG8**	C	99999	D	1	2	**Daten der Marktlokation der beteiligten Marktrolle**
0500		**SG10**	C	99	R	2	3	**Zeitreihentyp**
0520	130	**CAV**	C	99	D	1	4	**Zeitreihentyp**

Bez	Name	Standard St Format	BDEW St Format	Anwendung / Bemerkung
CAV				
C889	Merkmalswert	M	M	
7111	Merkmalswert, Code	C an..3	R an..3	*Angabe des Codes aus der EDI@Energy Codeliste der Zeitreihentypen.* Code des Zeitreihentyps **XYZ Beispielcode**

Bemerkung:

Beispiel:
```
CAV+XYZ'
```

Bez = Objekt-Bezeichner
Nr = Laufende Segmentnummer im Guide
MaxWdh = Maximale Wiederholung der Segmente/Gruppen
Zähler = Nummer der Segmente/Gruppen im Standard

St = Status
EDIFACT: M=Muss/Mandatory, C=Conditional
Anwendung: R=Erforderlich/Required, O=Optional,
D=Abhängig von/Dependent, N=Nicht benutzt/Not used

Segmentlayout

Zähler	Nr	Bez	Standard St	Standard MaxWdh	BDEW St	BDEW MaxWdh	Ebene	Name
0180		**SG4**	C	99999	D	99999	1	**Vorgangs-Identifikation**
0410		**SG8**	C	99999	D	1	2	**Daten der Marktlokation der beteiligten Marktrolle**
0500		**SG10**	C	99	D	1	3	**Spannungsebene der Marktlokation**
0510	131	**CCI**	M	1	M	1	3	**Spannungsebene der Marktlokation**

		Standard		BDEW		
Bez	Name	St	Format	St	Format	Anwendung / Bemerkung
CCI						
7059	Klassentyp, Code	C	an..3	N		Nicht benutzt
C502	Einzelheiten zu Maßangaben	C		N		
6313	Gemessene Dimension, Code	C	an..3	N		Nicht benutzt
C240	Merkmalsbeschreibung	C		R		
7037	Merkmal, Code	M	an..17	M	an..3	**E03 Spannungsebene der Marktlokation**

Bemerkung:

Beispiel:
```
CCI+++E03'
```

Bez = Objekt-Bezeichner
Nr = Laufende Segmentnummer im Guide
MaxWdh = Maximale Wiederholung der Segmente/Gruppen
Zähler = Nummer der Segmente/Gruppen im Standard

St = Status
EDIFACT: M=Muss/Mandatory, C=Conditional
Anwendung: R=Erforderlich/Required, O=Optional,
D=Abhängig von/Dependent, N=Nicht benutzt/Not used

Segmentlayout

Zähler	Nr	Bez	Standard St	Standard MaxWdh	BDEW St	BDEW MaxWdh	Ebene	Name
0180		**SG4**	C	99999	D	99999	1	**Vorgangs-Identifikation**
0410		**SG8**	C	99999	D	1	2	**Daten der Marktlokation der beteiligten Marktrolle**
0500		**SG10**	C	99	D	1	3	**Spannungsebene der Marktlokation**
0520	132	**CAV**	C	99	R	1	4	**Spannungsebene der Marktlokation**

Bez	Name	Standard St Format	BDEW St Format	Anwendung / Bemerkung
CAV				
C889	Merkmalswert	M	M	
7111	Merkmalswert, Code	C an..3	R an..3	Spannungsebene der Marktlokation **E03 Höchstspannung** **E04 Hochspannung** **E05 Mittelspannung** **E06 Niederspannung**

Bemerkung:
Diese Segmentgruppe von CCI CAV dient zur Beschreibung der Spannungsebene an welcher die Marktlokation angeschlossen ist.

Beispiel:
```
CAV+E03'
```

Bez = Objekt-Bezeichner
Nr = Laufende Segmentnummer im Guide
MaxWdh = Maximale Wiederholung der Segmente/Gruppen
Zähler = Nummer der Segmente/Gruppen im Standard

St = Status
EDIFACT: M=Muss/Mandatory, C=Conditional
Anwendung: R=Erforderlich/Required, O=Optional,
D=Abhängig von/Dependent, N=Nicht benutzt/Not used

Segmentlayout

Zähler	Nr	Bez	Standard St	Standard MaxWdh	BDEW St	BDEW MaxWdh	Ebene	Name
0180		**SG4**	C	99999	D	99999	1	**Vorgangs-Identifikation**
0410		**SG8**	C	99999	D	1	2	**Daten der Marktlokation der beteiligten Marktrolle**
0500		**SG10**	C	99	D	1	3	**Spannungsebene der Marktlokation**
0520	133	**CAV**	C	99	D	1	4	**Umspannung der Marktlokation**

		Standard	BDEW	
Bez	Name	St Format	St Format	Anwendung / Bemerkung
CAV				
C889	Merkmalswert	M	M	
7111	Merkmalswert, Code	C an..3	R an..3	Umspannung der Marktlokation **E07 Hös/HS Umspannung** **E08 HS/MS Umspannung** **E09 MS/NS Umspannung**

Bemerkung:
Bei Marktlokationen, die direkt an Umspannanlagen angeschlossen sind, werden zusätzlich mit dem Codes E07 - E09 verwendet.
Diese Präzisierung ist für die Festlegung der Netznutzungsentgelte bei entsprechender Gestaltung der Preisblätter erforderlich.

Beispiel:
```
CAV+E07'
```

Bez = Objekt-Bezeichner
Nr = Laufende Segmentnummer im Guide
MaxWdh = Maximale Wiederholung der Segmente/Gruppen
Zähler = Nummer der Segmente/Gruppen im Standard

St = Status
EDIFACT: M=Muss/Mandatory, C=Conditional
Anwendung: R=Erforderlich/Required, O=Optional,
D=Abhängig von/Dependent, N=Nicht benutzt/Not used

Segmentlayout

Zähler	Nr	Bez	Standard St	Standard MaxWdh	BDEW St	BDEW MaxWdh	Ebene	Name
0180		**SG4**	C	99999	D	99999	1	**Vorgangs-Identifikation**
0410		**SG8**	C	99999	D	1	2	**Daten der Marktlokation der beteiligten Marktrolle**
0500		**SG10**	C	99	R	1	3	**Aggregationsverantwortung in MaBiS**
0510	134	**CCI**	M	1	M	1	3	**Aggregationsverantwortung in MaBiS**

		Standard		BDEW		
Bez	Name	St	Format	St	Format	Anwendung / Bemerkung
CCI						
7059	Klassentyp, Code	C	an..3	R	an..3	**6 Verantwortlicher**
C502	Einzelheiten zu Maßangaben	C		N		
6313	Gemessene Dimension, Code	C	an..3	N		Nicht benutzt
C240	Merkmalsbeschreibung	C		R		
7037	Merkmal, Code	M	an..17	M	an..3	**ZA8 NB** **ZA9 ÜNB**

Bemerkung:
In diesem Segment wird angegeben, welcher Marktrolle die Aggregationsverantwortung (Bilanzierung) zugeordnet ist.

Beispiel:
```
CCI+6++ZA8'
```

Bez = Objekt-Bezeichner
Nr = Laufende Segmentnummer im Guide
MaxWdh = Maximale Wiederholung der Segmente/Gruppen
Zähler = Nummer der Segmente/Gruppen im Standard

St = Status
EDIFACT: M=Muss/Mandatory, C=Conditional
Anwendung: R=Erforderlich/Required, O=Optional,
D=Abhängig von/Dependent, N=Nicht benutzt/Not used

Segmentlayout

Zähler	Nr	Bez	Standard St	Standard MaxWdh	BDEW St	BDEW MaxWdh	Ebene	Name
0180		**SG4**	C	99999	D	99999	1	**Vorgangs-Identifikation**
0410		**SG8**	C	99999	D	1	2	**Daten der Marktlokation der beteiligten Marktrolle**
0500		**SG10**	C	99	D	1	3	**Prognosegrundlage der Marktlokation**
0510	135	**CCI**	M	1	M	1	3	**Prognosegrundlage der Marktlokation**

Bez	Name	Standard St	Standard Format	BDEW St	BDEW Format	Anwendung / Bemerkung
CCI						
7059	Klassentyp, Code	C	an..3	N		Nicht benutzt
C502	Einzelheiten zu Maßangaben	C		N		
6313	Gemessene Dimension, Code	C	an..3	N		Nicht benutzt
C240	Merkmalsbeschreibung	C		R		
7037	Merkmal, Code	M	an..17	M	an..3	**ZC0 Prognose auf Basis von Werten** **ZA6 Prognose auf Basis von Profilen**

Bemerkung:
Diese Segmentgruppe von CCI / CAV dient zur Mitteilung der Prognosegrundlage der Marktlokation.
Aufgrund dieser Information wird das Bilanzierungsverfahren, welches in den Prozessen erwähnt wird, abgeleitet.

Beispiel:
```
CCI+++ZC0'
```

Bez = Objekt-Bezeichner
Nr = Laufende Segmentnummer im Guide
MaxWdh = Maximale Wiederholung der Segmente/Gruppen
Zähler = Nummer der Segmente/Gruppen im Standard

St = Status
EDIFACT: M=Muss/Mandatory, C=Conditional
Anwendung: R=Erforderlich/Required, O=Optional,
D=Abhängig von/Dependent, N=Nicht benutzt/Not used

Segmentlayout

Zähler	Nr	Bez	Standard St	Standard MaxWdh	BDEW St	BDEW MaxWdh	Ebene	Name
0180		**SG4**	C	99999	D	99999	1	**Vorgangs-Identifikation**
0410		**SG8**	C	99999	D	1	2	**Daten der Marktlokation der beteiligten Marktrolle**
0500		**SG10**	C	99	D	1	3	**Prognosegrundlage der Marktlokation**
0520	136	**CAV**	C	99	D	2	4	**Details der Prognosegrundlage**

Bez	Name	Standard St Format	BDEW St Format	Anwendung / Bemerkung
CAV				
C889	Merkmalswert	M	M	
7111	Merkmalswert, Code	C an..3	R an..3	Prognosegrundlage der Marktlokation **E02 SLP/SEP** **E14 TLP/TEP** **Z36 TEP mit Referenzmessung**

Bemerkung:
Zur Angabe des Wertes eines bestimmten Merkmals.
Dieses Segment dient zur genaueren Wertspezifizierung des Merkmals im vorangegangen CCI Segment.

Besteht der Bedarf ein tagesparameteräbhängiges Lastprofil mit gemeinsamer Messung anzugeben, so ist dies über die 2-malige Wiederholung des CAV-Segments mit der Angabe der Codes E02 und E14 möglich.

Beispiel:
```
CAV+E02'
```

Bez = Objekt-Bezeichner
Nr = Laufende Segmentnummer im Guide
MaxWdh = Maximale Wiederholung der Segmente/Gruppen
Zähler = Nummer der Segmente/Gruppen im Standard

St = Status
EDIFACT: M=Muss/Mandatory, C=Conditional
Anwendung: R=Erforderlich/Required, O=Optional,
D=Abhängig von/Dependent, N=Nicht benutzt/Not used

Segmentlayout

Zähler	Nr	Bez	Standard St	Standard MaxWdh	BDEW St	BDEW MaxWdh	Ebene	Name
0180		**SG4**	C	99999	D	99999	1	**Vorgangs-Identifikation**
0410		**SG8**	C	99999	D	99999	2	**Erforderliche OBIS-Daten der Marktlokation**
0420	137	**SEQ**	M	1	M	1	2	**Erforderliche OBIS-Daten der Marktlokation**

Bez	Name	Standard St Format	BDEW St Format	Anwendung / Bemerkung
SEQ				
1229	Handlung, Code	C an..3	R an..3	**Z27 Erforderliche OBIS-Daten der Marktlokation**

Bemerkung:
Mit den erforderlichen OBIS-Daten der Marktlokation wird dem MSB mitgeteilt, für welche OBIS-Kennzahl die im Segment CCI+Z26 genannte Marktrolle Werte zur Marktlokation erwartet.

Werden Werte für unterschiedliche OBIS-Kennzahlen an der Marktlokation erwartet, so ist diese Segmentgruppe für jede einzelne OBIS-Kennzahl zu wiederholen und zu übermitteln.

Beispiel:
```
SEQ+Z27'
```

Bez = Objekt-Bezeichner
Nr = Laufende Segmentnummer im Guide
MaxWdh = Maximale Wiederholung der Segmente/Gruppen
Zähler = Nummer der Segmente/Gruppen im Standard

St = Status
EDIFACT: M=Muss/Mandatory, C=Conditional
Anwendung: R=Erforderlich/Required, O=Optional,
D=Abhängig von/Dependent, N=Nicht benutzt/Not used

Segmentlayout

Zähler	Nr	Bez	Standard St	Standard MaxWdh	BDEW St	BDEW MaxWdh	Ebene	Name
0180		**SG4**	C	99999	D	99999	1	**Vorgangs-Identifikation**
0410		**SG8**	C	99999	D	99999	2	**Erforderliche OBIS-Daten der Marktlokation**
0430	138	**RFF**	C	9	R	1	3	**Referenz auf die ID der Marktlokation**

Bez	Name	Standard St Format	BDEW St Format	Anwendung / Bemerkung
RFF				
C506	Referenz	M	M	
1153	Referenz, Qualifier	M an..3	M an..3	**Z18 Marktlokation**
1154	Referenz, Identifikation	C an..70	R an..70	ID einer Marktlokation

Bemerkung:
Zur Referenzierung auf eine ID einer Marktlokation vom SG5 LOC+172 "Meldepunkt".
Eine OBIS-Kennzahl, die in der SG8 "Erforderliche OBIS-Daten der Marktlokation" aufgeführt ist, kann nur einer ID einer Marktlokation zugeordnet werden.

Hinweis:
Wenn in einem Vorgang mehrere Meldepunkte (Marktlokation / Messlokation / Tranche / MaBiS-ZP) mit den gleichen OBIS-Kennzahlen vorhanden sind, muss jeder Meldepunkt für jede ihm zuzuordnende OBIS-Kennzahl ein separates dafür vorgesehenes SG8 inkl. der Referenz auf die entsprechende ID enthalten sein.

Beispiel:
```
RFF+Z18:57685676748'
```

Bez = Objekt-Bezeichner
Nr = Laufende Segmentnummer im Guide
MaxWdh = Maximale Wiederholung der Segmente/Gruppen
Zähler = Nummer der Segmente/Gruppen im Standard

St = Status
EDIFACT: M=Muss/Mandatory, C=Conditional
Anwendung: R=Erforderlich/Required, O=Optional, D=Abhängig von/Dependent, N=Nicht benutzt/Not used

Segmentlayout

Zähler	Nr	Bez	Standard St	Standard MaxWdh	BDEW St	BDEW MaxWdh	Ebene	Name
0180		**SG4**	C	99999	D	99999	1	**Vorgangs-Identifikation**
0410		**SG8**	C	99999	D	99999	2	**Erforderliche OBIS-Daten der Marktlokation**
0440	139	**PIA**	C	9	R	1	3	**OBIS-Kennzahl der Marktlokation**

		Standard	BDEW	
Bez	Name	St Format	St Format	Anwendung / Bemerkung
PIA				
4347	Produkt-/Erzeugnisnummer, Qualifier	M an..3	M an..3	**5 Produktidentifikation**
C212	Waren-/Leistungsnummer, Identifikation	M	M	*Art der Messwerte (OBIS-Kennzahlen)*
7140	Produkt-/Leistungsnummer	C an..35	R an..35	Erforderliche OBIS-Kennzahl der Marktlokation
7143	Art der Produkt-/ Leistungsnummer, Code	C an..3	R an..3	**SRW OBIS-Kennzahl**

Bemerkung:
Dieses Segment wird benutzt, um die Produktidentifikation beim Austausch von Daten zu Energiemengen innerhalb der deutschen Energiewirtschaft zu gewährleisten.
Diese Identifikation, die Beschreibung und die strukturelle Zuordnung der Werte erfolgt durch OBIS-Kennzahlen.

In dieser Segmentgruppe wird der erforderliche Mindestumfang an Messwerten an der Marktlokation angegeben.

DE 7140: Es wird die OBIS-Kennzahl gemäß EDI@Energy Codeliste der OBIS-Kennzahlen für den deutschen Energiemarkt angegeben. Die Einheiten (kWh, kvarh) sind implizit in der OBIS-Kennzahl enthalten.

Beispiel:
```
PIA+5+1-1?:1.9.1:SRW'
```

Bez = Objekt-Bezeichner
Nr = Laufende Segmentnummer im Guide
MaxWdh = Maximale Wiederholung der Segmente/Gruppen
Zähler = Nummer der Segmente/Gruppen im Standard

St = Status
EDIFACT: M=Muss/Mandatory, C=Conditional
Anwendung: R=Erforderlich/Required, O=Optional, D=Abhängig von/Dependent, N=Nicht benutzt/Not used

Segmentlayout

Zähler	Nr	Bez	Standard St	Standard MaxWdh	BDEW St	BDEW MaxWdh	Ebene	Name
0180		**SG4**	C	99999	D	99999	1	**Vorgangs-Identifikation**
0410		**SG8**	C	99999	D	99999	2	**Erforderliche OBIS-Daten der Marktlokation**
0500		**SG10**	C	99	D	1	3	**Schwachlastfähigkeit**
0510	140	**CCI**	M	1	M	1	3	**Schwachlastfähigkeit**

Bez	Name	Standard St	Standard Format	BDEW St	BDEW Format	Anwendung / Bemerkung
CCI						
7059	Klassentyp, Code	C	an..3	R	an..3	**Z10 Schwachlastfähigkeit**
C502	Einzelheiten zu Maßangaben	C		N		
6313	Gemessene Dimension, Code	C	an..3	N		Nicht benutzt
C240	Merkmalsbeschreibung	C		R		
7037	Merkmal, Code	M	an..17	R	an..3	Schwachlastfähigkeit **Z59 Nicht-Schwachlast fähig** **Z60 Schwachlast fähig**

Bemerkung:
Dieses Segment dient zur Identifizierung und Beschreibung der Schwachlastfähigkeit der OBIS-Kennzahl.
Hier wird übermittelt ob eine Schwachlast-Fähigkeit für die Konzessionsabgaben benötigt wird.

Beispiel:
```
CCI+Z10++Z59'
```

Bez = Objekt-Bezeichner
Nr = Laufende Segmentnummer im Guide
MaxWdh = Maximale Wiederholung der Segmente/Gruppen
Zähler = Nummer der Segmente/Gruppen im Standard

St = Status
EDIFACT: M=Muss/Mandatory, C=Conditional
Anwendung: R=Erforderlich/Required, O=Optional,
D=Abhängig von/Dependent, N=Nicht benutzt/Not used

Segmentlayout

Zähler	Nr	Bez	Standard St	Standard MaxWdh	BDEW St	BDEW MaxWdh	Ebene	Name
0180		**SG4**	C	99999	D	99999	1	**Vorgangs-Identifikation**
0410		**SG8**	C	99999	D	99999	2	**Erforderliche OBIS-Daten der Marktlokation**
0500		**SG10**	C	99	R	3	3	**OBIS Daten für Marktrolle relevant**
0510	141	**CCI**	M	1	M	1	3	**OBIS Daten für Marktrolle relevant**

Bez	Name	Standard St	Standard Format	BDEW St	BDEW Format	Anwendung / Bemerkung
CCI						
7059	Klassentyp, Code	C	an..3	R	an..3	**Z26 OBIS Daten für Marktrolle relevant**
C502	Einzelheiten zu Maßangaben	C		N		
6313	Gemessene Dimension, Code	C	an..3	N		Nicht benutzt
C240	Merkmalsbeschreibung	C		R		
7037	Merkmal, Code	M	an..17	R	an..3	Marktrolle **ZA7 LF** **ZA8 NB** **ZA9 ÜNB**

Bemerkung:
Dieses Segment dient zur Identifizierung der Marktrolle an der Marktlokation, der die Werte der im PIA genannten OBIS-Kennzahl vom MSB der Marktlokation zu übermitteln sind.
Der MSB der Marktlokation muss sowohl die Werte der OBIS Kennzahl der Marktlokation, als auch die zu grundliegenden Werte der Messlokation an den Marktpartner in der hier genannte Marktrolle an der Marktlokation übermitteln.

Beispiel:
```
CCI+Z26++ZA8'
```

Bez = Objekt-Bezeichner
Nr = Laufende Segmentnummer im Guide
MaxWdh = Maximale Wiederholung der Segmente/Gruppen
Zähler = Nummer der Segmente/Gruppen im Standard

St = Status
EDIFACT: M=Muss/Mandatory, C=Conditional
Anwendung: R=Erforderlich/Required, O=Optional,
D=Abhängig von/Dependent, N=Nicht benutzt/Not used

Segmentlayout

Zähler	Nr	Bez	Standard St	Standard MaxWdh	BDEW St	BDEW MaxWdh	Ebene	Name
0180		**SG4**	C	99999	D	99999	1	**Vorgangs-Identifikation**
0410		**SG8**	C	99999	D	99999	2	**Erforderliche OBIS-Daten der Marktlokation**
0500		**SG10**	C	99	R	3	3	**OBIS Daten für Marktrolle relevant**
0520	142	**CAV**	C	99	R	4	4	**Verwendungszweck der Werte**

Bez	Name	Standard St Format	BDEW St Format	Anwendung / Bemerkung
CAV				
C889	Merkmalswert	M	M	
7111	Merkmalswert, Code	C an..3	R an..3	*Hinweis: Bei verbrauchenden Marktlokationen entspricht der Umfang des Verwendungszwecks zur Endkundenabrechnung dem der Netznutzungsabrechnung. Sonderfälle werden im Rahmen der UTILMD aktuell nicht berücksichtigt.* **Z84 Netznutzungsabrechnung** **Z85 Bilanzkreisabrechnung** **Z86 Mehrmindermengenabrechnung** **Z92 Übermittlung an das HKNR** **Z47 Endkundenabrechnung**

Bemerkung:

Beispiel:
```
CAV+Z84'
```

Bez = Objekt-Bezeichner
Nr = Laufende Segmentnummer im Guide
MaxWdh = Maximale Wiederholung der Segmente/Gruppen
Zähler = Nummer der Segmente/Gruppen im Standard

St = Status
EDIFACT: M=Muss/Mandatory, C=Conditional
Anwendung: R=Erforderlich/Required, O=Optional,
D=Abhängig von/Dependent, N=Nicht benutzt/Not used

Segmentlayout

Zähler	Nr	Bez	Standard St	Standard MaxWdh	BDEW St	BDEW MaxWdh	Ebene	Name
0180		**SG4**	C	99999	D	99999	1	**Vorgangs-Identifikation**
0410		**SG8**	C	99999	D	99999	2	**Erforderliche OBIS-Daten der Marktlokation**
0500		**SG10**	C	99	D	1	3	**Verbrauchsart und Nutzung an der Marktlokation**
0510	143	**CCI**	M	1	M	1	3	**Verbrauchsart und Nutzung an der Marktlokation**

		Standard	BDEW	
Bez	Name	St Format	St Format	Anwendung / Bemerkung
CCI				
7059	Klassentyp, Code	C an..3	R an..3	**Z17 Stromverbrauchsart**

Bemerkung:
Hier erfolgt die Angabe für welchen Verwendungszweck die Stromentnahme an der Marktlokation erfolgt.

Beispiel:
```
CCI+Z17'
```

Bez = Objekt-Bezeichner
Nr = Laufende Segmentnummer im Guide
MaxWdh = Maximale Wiederholung der Segmente/Gruppen
Zähler = Nummer der Segmente/Gruppen im Standard

St = Status
EDIFACT: M=Muss/Mandatory, C=Conditional
Anwendung: R=Erforderlich/Required, O=Optional,
D=Abhängig von/Dependent, N=Nicht benutzt/Not used

Segmentlayout

Zähler	Nr	Bez	Standard St	Standard MaxWdh	BDEW St	BDEW MaxWdh	Ebene	Name
0180		**SG4**	C	99999	D	99999	1	**Vorgangs-Identifikation**
0410		**SG8**	C	99999	D	99999	2	**Erforderliche OBIS-Daten der Marktlokation**
0500		**SG10**	C	99	D	1	3	**Verbrauchsart und Nutzung an der Marktlokation**
0520	144	**CAV**	C	99	R	1	4	**Verbrauchsart**

Bez	Name	Standard St Format	BDEW St Format	Anwendung / Bemerkung
CAV				
C889	Merkmalswert	M	M	
7111	Merkmalswert, Code	C an..3	R an..3	Verbrauchsart **Z64 Kraft/Licht** *Hierunter ist Strom zu verstehen, der ausschließlich zum Betrieb von Endverbrauchsgeräten (z.B. Radio, Fernseher, Kühlschrank, Beleuchtung...) genutzt wird.* **Z65 Wärme** *Hierunter ist Strom zu verstehen, der zur Wärmebedarfsdeckung (z.B. Standspeicherheizung, Fußbodenspeicherheizungen, Wärmepumpe....) eingesetzt wird. Bei Nutzung dieses Qualifiers dient das Register mit der genannten OBIS-Kennzahl ausschließlich diesem Zweck. Hierunter fallen Marktlokationen, bei den die Wärme in aller Regel mit einer separaten Messung erfasst werden.* **Z66 Kraft/Licht/Wärme** *Bei gemeinsam gemessenen Marktlokationen wird Strom sowohl für Endverbrauchsgeräte als auch zur Wärmebedarfsdeckung eingesetzt. Bei diesem kombinierten Verbrauchsverhalten ist dieser Qualifier zu nutzen.* **Z87 E-Mobilitätsladesäule** **ZA8 Straßenbeleuchtung** **ZB3 Steuerung Wärmeabgabe** *Hierunter ist Strom zu verstehen, der zur Steuerung bzw. Regelung der Wärmebedarfsdeckung (z.B. Lüfter in Standspeicherheizung) eingesetzt wird ohne, dass Strom für die Generierung von Wärme fließt.*

Bemerkung:
Das Segment dient dazu, den Verwendungszweck des Stroms der Marktlokation zu definieren, der im durch das Register der referenzierten OBIS-Kennzahl erfasst wird.

Unterschieden wird grundsätzlich in die Bereiche Kraft/Licht und Wärme. Unter Kraft/Licht ist der Strom zu verstehen, der für den Betrieb von Endverbrauchsgeräten (z. B. Fernseher, Kühlschrank, Beleuchtung...) genutzt wird. Die Nutzung als Wärme ist immer zu wählen, wenn der Strom dazu dient, eine oder mehrere Wohn-/Geschäftseinheiten umfänglich mit Wärme (Standspeicherheizungen, Fußbodenspeicherheizung, Wärmepumpe...) zu versorgen.

Beinhaltet das Register ausschließlich die verbrauchte Strommenge zur Erzeugung von Wärmeenergie, ist Z65 Wärme zu verwenden.

Beinhaltet das Register ausschließlich die verbrauchte Strommenge zur Erzeugung von Kraft/Licht-Energie ist Z64 Kraft / Licht zu verwenden.

Beinhaltet das Register sowohl die verbrauchte Strommenge zur Erzeugung von Wärmeenergie als auch von Kraft/Licht-Energie ist Z66 Kraft/Licht/Wärme zu verwenden.

Beispiel:

Bez = Objekt-Bezeichner
Nr = Laufende Segmentnummer im Guide
MaxWdh = Maximale Wiederholung der Segmente/Gruppen
Zähler = Nummer der Segmente/Gruppen im Standard

St = Status
EDIFACT: M=Muss/Mandatory, C=Conditional
Anwendung: R=Erforderlich/Required, O=Optional, D=Abhängig von/Dependent, N=Nicht benutzt/Not used

Segmentlayout

```
CAV+Z64'
```

Segmentlayout

Zähler	Nr	Bez	Standard St	Standard MaxWdh	BDEW St	BDEW MaxWdh	Ebene	Name
0180		**SG4**	C	99999	D	99999	1	**Vorgangs-Identifikation**
0410		**SG8**	C	99999	D	99999	2	**Erforderliche OBIS-Daten der Marktlokation**
0500		**SG10**	C	99	D	1	3	**Verbrauchsart und Nutzung an der Marktlokation**
0520	145	**CAV**	C	99	R	1	4	**Unterbrechbarkeit**

Bez	Name	Standard St Format	BDEW St Format	Anwendung / Bemerkung
CAV				
C889	Merkmalswert	M	M	
7111	Merkmalswert, Code	C an..3	R an..3	Unterbrechbarkeit **Z62 unterbrechbare Verbrauchseinrichtung** *Netzbetreiber kann die Verbrauchseinrichtung einer Marktlokation unterbrechen. Es kommen gesonderte Netzentgelte für die Marktlokation zum Tragen.* **Z63 nicht-unterbrechbare Verbrauchseinrichtung** *Netzbetreiber kann die Verbrauchseinrichtung einer Marktlokation nicht unterbrechen. Es kommen normale Netzentgelte zum Tragen.*

Bemerkung:
Dieses Segment dient zur Angabe, ob eine Unterbrechung der Verbrauchseinrichtung durch den Netzbetreiber möglich ist.
Die Unterbrechbarkeit kann ausschlaggebend für die Sondervertragskunden-Konzessionsabgabe bei Heizungskunden sein.

Beispiel:
```
CAV+Z62'
```

Bez = Objekt-Bezeichner
Nr = Laufende Segmentnummer im Guide
MaxWdh = Maximale Wiederholung der Segmente/Gruppen
Zähler = Nummer der Segmente/Gruppen im Standard

St = Status
EDIFACT: M=Muss/Mandatory, C=Conditional
Anwendung: R=Erforderlich/Required, O=Optional,
D=Abhängig von/Dependent, N=Nicht benutzt/Not used

Segmentlayout

Zähler	Nr	Bez	Standard St	Standard MaxWdh	BDEW St	BDEW MaxWdh	Ebene	Name
0180		**SG4**	C	99999	D	99999	1	**Vorgangs-Identifikation**
0410		**SG8**	C	99999	D	99999	2	**Erforderliche OBIS-Daten der Marktlokation**
0500		**SG10**	C	99	D	1	3	**Verbrauchsart und Nutzung an der Marktlokation**
0520	146	**CAV**	C	99	D	1	4	**Wärmenutzung**

Bez	Name	Standard St Format	BDEW St Format	Anwendung / Bemerkung
CAV				
C889	Merkmalswert	M	M	
7111	Merkmalswert, Code	C an..3	R an..3	Wärmenutzung **Z56 Speicherheizung** *Hierunter fallen Heizungsanlagen bei denen das Speichermedium (z.B. Standspeicherheizkörper, Estrich als Fußbodenspeicher) während lastschwacher Zeiten aufgeladen wird und während des Tages Wärme abgeben.* **Z57 Wärmepumpe** *Wärmepumpen entziehen der Umwelt (Luft, Wasser oder Erdreich) Wärme und heben mit technischem Verfahren die Temperatur auf ein Temperaturniveau an, um Gebäude zu heizen. Der Stromverbrauch steht somit immer in zeitlicher Verbindung zur Wärmeerzeugung.* **Z61 Direktheizung** *Hierunter fallen Heizungsanlagen, die direkt und damit zeitgleich elektrische Energie in Wärme umwandeln (z.B. Konvektionsheizung, Infrarotheizung, Flächenheizung).*

Bemerkung:
Das Segment dient dazu, im Falle der Wärmenutzung eine genauere Angabe über die Wärmenutzung zu definieren.

Beispiel:
```
CAV+Z56'
```

Bez = Objekt-Bezeichner
Nr = Laufende Segmentnummer im Guide
MaxWdh = Maximale Wiederholung der Segmente/Gruppen
Zähler = Nummer der Segmente/Gruppen im Standard

St = Status
EDIFACT: M=Muss/Mandatory, C=Conditional
Anwendung: R=Erforderlich/Required, O=Optional, D=Abhängig von/Dependent, N=Nicht benutzt/Not used

Segmentlayout

Zähler	Nr	Bez	Standard St	Standard MaxWdh	BDEW St	BDEW MaxWdh	Ebene	Name
0180		**SG4**	C	99999	D	99999	1	**Vorgangs-Identifikation**
0410		**SG8**	C	99999	D	99999	2	**OBIS-Daten der Marktlokation**
0420	147	**SEQ**	M	1	M	1	2	**OBIS-Daten der Marktlokation**

Bez	Name	Standard St Format	BDEW St Format	Anwendung / Bemerkung
SEQ				
1229	Handlung, Code	C an..3	R an..3	**Z02 OBIS-Daten der Marktlokation**

Bemerkung:
Dieses Segment wird benutzt, um die Segmentgruppe einzuleiten. Das Segment dient dazu die nachfolgenden Daten einem Objekt zuzuordnen.
Die OBIS-Daten eines Vorgangs enthalten alle Informationen, die sich auf das Register mit der angegebenen OBIS-Kennzahl einer Marktlokation beziehen. Enthält ein Vorgang mehrere Register und somit mehrere OBIS-Kennzahlen, so ist diese Segmentgruppe für jedes einzelne Register und damit jede einzelne OBIS-Kennzahl zu wiederholen und zu übermitteln.

Beispiel:
```
SEQ+Z02'
```

Bez = Objekt-Bezeichner
Nr = Laufende Segmentnummer im Guide
MaxWdh = Maximale Wiederholung der Segmente/Gruppen
Zähler = Nummer der Segmente/Gruppen im Standard

St = Status
EDIFACT: M=Muss/Mandatory, C=Conditional
Anwendung: R=Erforderlich/Required, O=Optional, D=Abhängig von/Dependent, N=Nicht benutzt/Not used

Segmentlayout

Zähler	Nr	Bez	Standard St	Standard MaxWdh	BDEW St	BDEW MaxWdh	Ebene	Name
0180		**SG4**	C	99999	D	99999	1	**Vorgangs-Identifikation**
0410		**SG8**	C	99999	D	99999	2	**OBIS-Daten der Marktlokation**
0440	148	**PIA**	C	9	R	1	3	**OBIS-Kennzahl der Marktlokation**

Bez	Name	Standard St Format	BDEW St Format	Anwendung / Bemerkung
PIA				
4347	Produkt-/Erzeugnisnummer, Qualifier	M an..3	M an..3	**5 Produktidentifikation**
C212	Waren-/Leistungsnummer, Identifikation	M	M	*Art der Messwerte (OBIS-Kennzahlen)*
7140	Produkt-/Leistungsnummer	C an..35	R an..35	OBIS-Kennzahl der Marktlokation
7143	Art der Produkt-/ Leistungsnummer, Code	C an..3	R an..3	**SRW OBIS-Kennzahl**

Bemerkung:
Dieses Segment wird benutzt, um die Produktidentifikation beim Austausch von Daten zu Energiemengen innerhalb der deutschen Energiewirtschaft zu gewährleisten.
Diese Identifikation, die Beschreibung und die strukturelle Zuordnung der Werte erfolgt durch OBIS-Kennzahlen.

Weitere Details sind im entsprechenden Anwendungsfall geregelt.
Die OBIS-Kennzahlen gehören immer zu der im Vorgang SG8 RFF angegebenen Marktlokation

DE 7140: Es wird die OBIS-Kennzahl gemäß EDI@Energy Codeliste der OBIS-Kennzahlen für den deutschen Energiemarkt angegeben. Die Einheiten (kWh, kvarh) sind implizit in der OBIS-Kennzahl enthalten.

Beispiel:
```
PIA+5+1-1?:1.9.1:SRW'
```

Bez = Objekt-Bezeichner
Nr = Laufende Segmentnummer im Guide
MaxWdh = Maximale Wiederholung der Segmente/Gruppen
Zähler = Nummer der Segmente/Gruppen im Standard

St = Status
EDIFACT: M=Muss/Mandatory, C=Conditional
Anwendung: R=Erforderlich/Required, O=Optional, D=Abhängig von/Dependent, N=Nicht benutzt/Not used

Segmentlayout

Zähler	Nr	Bez	Standard St	Standard MaxWdh	BDEW St	BDEW MaxWdh	Ebene	Name
0180		**SG4**	C	99999	D	99999	1	**Vorgangs-Identifikation**
0410		**SG8**	C	99999	D	99999	2	**OBIS-Daten der Marktlokation**
0500		**SG10**	C	99	D	1	3	**Schwachlastfähigkeit**
0510	149	**CCI**	M	1	M	1	3	**Schwachlastfähigkeit**

		Standard		BDEW		
Bez	Name	St	Format	St	Format	Anwendung / Bemerkung
CCI						
7059	Klassentyp, Code	C	an..3	R	an..3	**Z10 Schwachlastfähigkeit**
C502	Einzelheiten zu Maßangaben	C		N		
6313	Gemessene Dimension, Code	C	an..3	N		Nicht benutzt
C240	Merkmalsbeschreibung	C		R		
7037	Merkmal, Code	M	an..17	R	an..3	Schwachlastfähigkeit **Z59 Nicht-Schwachlast fähig** **Z60 Schwachlast fähig**

Bemerkung:
Dieses Segment dient zur Identifizierung und Beschreibung der Schwachlastfähigkeit des Registers mit der OBIS-Kennzahl.
Ob die vorliegende Schwachlast-Fähigkeit für die Konzessionsabgaben genutzt wird, ist dem Lieferanten auf Basis seines Endkundenvertrags überlassen.

Beispiel:
```
CCI+Z10++Z59'
```

Bez = Objekt-Bezeichner
Nr = Laufende Segmentnummer im Guide
MaxWdh = Maximale Wiederholung der Segmente/Gruppen
Zähler = Nummer der Segmente/Gruppen im Standard

St = Status
EDIFACT: M=Muss/Mandatory, C=Conditional
Anwendung: R=Erforderlich/Required, O=Optional, D=Abhängig von/Dependent, N=Nicht benutzt/Not used

Segmentlayout

Zähler	Nr	Bez	Standard St	Standard MaxWdh	BDEW St	BDEW MaxWdh	Ebene	Name
0180		**SG4**	C	99999	D	99999	1	**Vorgangs-Identifikation**
0410		**SG8**	C	99999	D	99999	2	**OBIS-Daten der Marktlokation**
0500		**SG10**	C	99	D	3	3	**OBIS Daten für Marktrolle relevant**
0510	150	**CCI**	M	1	M	1	3	**OBIS Daten für Marktrolle relevant**

Bez	Name	Standard St	Standard Format	BDEW St	BDEW Format	Anwendung / Bemerkung
CCI						
7059	Klassentyp, Code	C	an..3	R	an..3	**Z26 OBIS Daten für Marktrolle relevant**
C502	Einzelheiten zu Maßangaben	C		N		
6313	Gemessene Dimension, Code	C	an..3	N		Nicht benutzt
C240	Merkmalsbeschreibung	C		R		
7037	Merkmal, Code	M	an..17	R	an..3	Marktrolle **ZA7 LF** **ZA8 NB** **ZA9 ÜNB**

Bemerkung:
Dieses Segment dient zur Identifizierung der Marktrolle an der Marktlokation, der die Werte der im PIA genannten OBIS-Kennzahl vom MSB der Marktlokation zu übermitteln sind. Der MSB der Marktlokation muss sowohl die Werte der OBIS Kennzahl der Marktlokation als auch - entsprechend der Festlegung WiM - die zu grundliegenden Werte der Messlokation an die hier genannte Marktrolle an den Marktpartner in der hier genannten Marktrolle an der Marktlokation übermitteln.

Beispiel:
```
CCI+Z26++ZA8'
```

Bez = Objekt-Bezeichner
Nr = Laufende Segmentnummer im Guide
MaxWdh = Maximale Wiederholung der Segmente/Gruppen
Zähler = Nummer der Segmente/Gruppen im Standard

St = Status
EDIFACT: M=Muss/Mandatory, C=Conditional
Anwendung: R=Erforderlich/Required, O=Optional, D=Abhängig von/Dependent, N=Nicht benutzt/Not used

Segmentlayout

Zähler	Nr	Bez	Standard St	Standard MaxWdh	BDEW St	BDEW MaxWdh	Ebene	Name
0180		**SG4**	C	99999	D	99999	1	**Vorgangs-Identifikation**
0410		**SG8**	C	99999	D	99999	2	**OBIS-Daten der Marktlokation**
0500		**SG10**	C	99	D	3	3	**OBIS Daten für Marktrolle relevant**
0520	151	**CAV**	C	99	R	4	4	**Verwendungszweck der Werte**

Bez	Name	Standard St	Standard Format	BDEW St	BDEW Format	Anwendung / Bemerkung
CAV						
C889	Merkmalswert	M		M		
7111	Merkmalswert, Code	C	an..3	R	an..3	**Z84 Netznutzungsabrechnung** **Z85 Bilanzkreisabrechnung** **Z86 Mehrmindermengenabrechnung** **Z92 Übermittlung an das HKNR** **Z47 Endkundenabrechnung**

Bemerkung:

Beispiel:
```
CAV+Z84'
```

Bez = Objekt-Bezeichner
Nr = Laufende Segmentnummer im Guide
MaxWdh = Maximale Wiederholung der Segmente/Gruppen
Zähler = Nummer der Segmente/Gruppen im Standard

St = Status
EDIFACT: M=Muss/Mandatory, C=Conditional
Anwendung: R=Erforderlich/Required, O=Optional,
D=Abhängig von/Dependent, N=Nicht benutzt/Not used

Segmentlayout

Zähler	Nr	Bez	Standard St	Standard MaxWdh	BDEW St	BDEW MaxWdh	Ebene	Name
0180		**SG4**	C	99999	D	99999	1	**Vorgangs-Identifikation**
0410		**SG8**	C	99999	D	99999	2	**OBIS-Daten der Marktlokation**
0500		**SG10**	C	99	D	1	3	**Verbrauchsart und Nutzung an der Marktlokation**
0510	152	**CCI**	M	1	M	1	3	**Verbrauchsart und Nutzung an der Marktlokation**

		Standard	BDEW	
Bez	Name	St Format	St Format	Anwendung / Bemerkung
CCI				
7059	Klassentyp, Code	C an..3	R an..3	**Z17 Stromverbrauchsart**

Bemerkung:
Hier erfolgt die Angabe für welchen Verwendungszweck die Stromentnahme an der Marktlokation erfolgt.

Beispiel:
```
CCI+Z17'
```

Bez = Objekt-Bezeichner
Nr = Laufende Segmentnummer im Guide
MaxWdh = Maximale Wiederholung der Segmente/Gruppen
Zähler = Nummer der Segmente/Gruppen im Standard

St = Status
EDIFACT: M=Muss/Mandatory, C=Conditional
Anwendung: R=Erforderlich/Required, O=Optional,
D=Abhängig von/Dependent, N=Nicht benutzt/Not used

Segmentlayout

Zähler	Nr	Bez	Standard St	Standard MaxWdh	BDEW St	BDEW MaxWdh	Ebene	Name
0180		**SG4**	C	99999	D	99999	1	**Vorgangs-Identifikation**
0410		**SG8**	C	99999	D	99999	2	**OBIS-Daten der Marktlokation**
0500		**SG10**	C	99	D	1	3	**Verbrauchsart und Nutzung an der Marktlokation**
0520	153	**CAV**	C	99	R	1	4	**Verbrauchsart**

Bez	Name	Standard St Format	BDEW St Format	Anwendung / Bemerkung
CAV				
C889	Merkmalswert	M	M	
7111	Merkmalswert, Code	C an..3	R an..3	Verbrauchsart **Z64 Kraft/Licht** *Hierunter ist Strom zu verstehen, der ausschließlich zum Betrieb von Endverbrauchsgeräten (z.B. Radio, Fernseher, Kühlschrank, Beleuchtung...) genutzt wird.* **Z65 Wärme** *Hierunter ist Strom zu verstehen, der zur Wärmebedarfsdeckung (z.B. Standspeicherheizung, Fußbodenspeicherheizungen, Wärmepumpe....) eingesetzt wird. Bei Nutzung dieses Qualifiers dient das Register mit der genannten OBIS-Kennzahl ausschließlich diesem Zweck. Hierunter fallen Marktlokationen, bei den die Wärme in aller Regel mit einer separaten Messung erfasst werden.* **Z66 Kraft/Licht/Wärme** *Bei gemeinsam gemessenen Marktlokationen wird Strom sowohl für Endverbrauchsgeräte als auch zur Wärmebedarfsdeckung eingesetzt. Bei diesem kombinierten Verbrauchsverhalten ist dieser Qualifier zu nutzen.* **Z87 E-Mobilitätsladesäule** **ZA8 Straßenbeleuchtung** **ZB3 Steuerung Wärmeabgabe** *Hierunter ist Strom zu verstehen, der zur Steuerung bzw. Regelung der Wärmebedarfsdeckung (z.B. Lüfter in Standspeicherheizung) eingesetzt wird ohne, dass Strom für die Generierung von Wärme fließt.*

Bemerkung:
Das Segment dient dazu, den Verwendungszweck des Stroms der Marktlokation zu definieren, der im durch das Register der referenzierten OBIS-Kennzahl erfasst wird.

Unterschieden wird grundsätzlich in die Bereiche Kraft/Licht und Wärme. Unter Kraft/Licht ist der Strom zu verstehen, der für den Betrieb von Endverbrauchsgeräten (z.B. Fernseher, Kühlschrank, Beleuchtung...) genutzt wird. Die Nutzung als Wärme ist immer zu wählen, wenn der Strom dazu dient, eine oder mehrere Wohn-/Geschäftseinheiten umfänglich mit Wärme (Standspeicherheizungen, Fußbodenspeicherheizung, Wärmepumpe...) zu versorgen.

Beinhaltet das Register ausschließlich die verbrauchte Strommenge zur Erzeugung von Wärmeenergie ist Z65 Wärme zu verwenden.

Beinhaltet das Register ausschließlich die verbrauchte Strommenge zur Erzeugung von Kraft/Licht-Energie ist Z64 Kraft / Licht zu verwenden.

Beinhaltet das Register sowohl die verbrauchte Strommenge zur Erzeugung von Wärmeenergie als auch von Kraft/Licht-Energie ist Z66 Kraft/Licht/Wärme zu verwenden.

Beispiel:

Bez = Objekt-Bezeichner
Nr = Laufende Segmentnummer im Guide
MaxWdh = Maximale Wiederholung der Segmente/Gruppen
Zähler = Nummer der Segmente/Gruppen im Standard

St = Status
EDIFACT: M=Muss/Mandatory, C=Conditional
Anwendung: R=Erforderlich/Required, O=Optional, D=Abhängig von/Dependent, N=Nicht benutzt/Not used

Segmentlayout

```
CAV+Z64'
```

Segmentlayout

Zähler	Nr	Bez	Standard St	Standard MaxWdh	BDEW St	BDEW MaxWdh	Ebene	Name
0180		**SG4**	C	99999	D	99999	1	**Vorgangs-Identifikation**
0410		**SG8**	C	99999	D	99999	2	**OBIS-Daten der Marktlokation**
0500		**SG10**	C	99	D	1	3	**Verbrauchsart und Nutzung an der Marktlokation**
0520	154	**CAV**	C	99	R	1	4	**Unterbrechbarkeit**

Bez	Name	Standard St Format	BDEW St Format	Anwendung / Bemerkung
CAV				
C889	Merkmalswert	M	M	
7111	Merkmalswert, Code	C an..3	R an..3	Unterbrechbarkeit **Z62 unterbrechbare Verbrauchseinrichtung** *Netzbetreiber kann die Verbrauchseinrichtung einer Marktlokation unterbrechen. Es kommen gesonderte Netzentgelte für die Marktlokation zum Tragen.* **Z63 nicht-unterbrechbare Verbrauchseinrichtung** *Netzbetreiber kann die Verbrauchseinrichtung einer Marktlokation nicht unterbrechen. Es kommen normale Netzentgelte zum Tragen.*

Bemerkung:
Dieses Segment dient zur Angabe, ob eine Unterbrechung der Verbrauchseinrichtung durch den Netzbetreiber möglich ist.
Die Unterbrechbarkeit kann ausschlaggebend für die Sondervertragskunden-Konzessionsabgabe bei Heizungskunden sein.

Beispiel:
```
CAV+Z62'
```

Bez = Objekt-Bezeichner
Nr = Laufende Segmentnummer im Guide
MaxWdh = Maximale Wiederholung der Segmente/Gruppen
Zähler = Nummer der Segmente/Gruppen im Standard

St = Status
EDIFACT: M=Muss/Mandatory, C=Conditional
Anwendung: R=Erforderlich/Required, O=Optional,
D=Abhängig von/Dependent, N=Nicht benutzt/Not used

Segmentlayout

Zähler	Nr	Bez	Standard St	Standard MaxWdh	BDEW St	BDEW MaxWdh	Ebene	Name
0180		**SG4**	C	99999	D	99999	1	**Vorgangs-Identifikation**
0410		**SG8**	C	99999	D	99999	2	**OBIS-Daten der Marktlokation**
0500		**SG10**	C	99	D	1	3	**Verbrauchsart und Nutzung an der Marktlokation**
0520	155	**CAV**	C	99	D	1	4	**Wärmenutzung**

Bez	Name	Standard St Format	BDEW St Format	Anwendung / Bemerkung
CAV				
C889	Merkmalswert	M	M	
7111	Merkmalswert, Code	C an..3	R an..3	Wärmenutzung **Z56 Speicherheizung** *Hierunter fallen Heizungsanlagen bei denen das Speichermedium (z.B. Standspeicherheizkörper, Estrich als Fußbodenspeicher) während lastschwacher Zeiten aufgeladen wird und während des Tages Wärme abgeben.* **Z57 Wärmepumpe** *Wärmepumpen entziehen der Umwelt (Luft, Wasser oder Erdreich) Wärme und heben mit technischem Verfahren die Temperatur auf ein Temperaturniveau an, um Gebäude zu heizen. Der Stromverbrauch steht somit immer in zeitlicher Verbindung zur Wärmeerzeugung.* **Z61 Direktheizung** *Hierunter fallen Heizungsanlagen, die direkt und damit zeitgleich elektrische Energie in Wärme umwandeln (z.B. Konvektionsheizung, Infrarotheizung, Flächenheizung).*

Bemerkung:
Das Segment dient dazu, im Falle der Wärmenutzung eine genauere Angabe über die Wärmenutzung zu definieren.

Beispiel:
```
CAV+Z56'
```

Bez = Objekt-Bezeichner
Nr = Laufende Segmentnummer im Guide
MaxWdh = Maximale Wiederholung der Segmente/Gruppen
Zähler = Nummer der Segmente/Gruppen im Standard

St = Status
EDIFACT: M=Muss/Mandatory, C=Conditional
Anwendung: R=Erforderlich/Required, O=Optional, D=Abhängig von/Dependent, N=Nicht benutzt/Not used

Segmentlayout

Zähler	Nr	Bez	Standard St	Standard MaxWdh	BDEW St	BDEW MaxWdh	Ebene	Name
0180		**SG4**	C	99999	D	99999	1	**Vorgangs-Identifikation**
0410		**SG8**	C	99999	D	99999	2	**OBIS-Daten der Marktlokation der beteiligten Marktrolle**
0420	156	**SEQ**	M	1	M	1	2	**OBIS-Daten der Marktlokation der beteiligten Marktrolle**

Bez	Name	Standard St Format	BDEW St Format	Anwendung / Bemerkung
SEQ				
1229	Handlung, Code	C an..3	R an..3	**Z30 OBIS-Daten der Marktlokation der beteiligten Marktrolle**

Bemerkung:
Dieses Segment wird benutzt, um die Segmentgruppe einzuleiten. Das Segment dient dazu die nachfolgenden Daten einem Objekt zuzuordnen.
Die OBIS-Daten eines Vorgangs enthalten alle Informationen, die sich auf das Register mit der angegebenen OBIS-Kennzahl einer Marktlokation beziehen. In dieser SG8 werden die OBIS Daten aus Sicht der beteiligen Marktrolle angegeben. Enthält ein Vorgang mehrere Register und somit mehrere OBIS-Kennzahlen, so ist diese Segmentgruppe für jedes einzelne Register und damit jede einzelne OBIS-Kennzahl zu wiederholen und zu übermitteln.

Beispiel:
```
SEQ+Z30'
```

Bez = Objekt-Bezeichner
Nr = Laufende Segmentnummer im Guide
MaxWdh = Maximale Wiederholung der Segmente/Gruppen
Zähler = Nummer der Segmente/Gruppen im Standard

St = Status
EDIFACT: M=Muss/Mandatory, C=Conditional
Anwendung: R=Erforderlich/Required, O=Optional, D=Abhängig von/Dependent, N=Nicht benutzt/Not used

Segmentlayout

Zähler	Nr	Bez	Standard St	Standard MaxWdh	BDEW St	BDEW MaxWdh	Ebene	Name
0180		**SG4**	C	99999	D	99999	1	**Vorgangs-Identifikation**
0410		**SG8**	C	99999	D	99999	2	**OBIS-Daten der Marktlokation der beteiligten Marktrolle**
0440	157	**PIA**	C	9	R	1	3	**OBIS-Kennzahl der Marktlokation**

		Standard	BDEW	
Bez	Name	St Format	St Format	Anwendung / Bemerkung
PIA				
4347	Produkt-/Erzeugnisnummer, Qualifier	M an..3	M an..3	**5 Produktidentifikation**
C212	Waren-/Leistungsnummer, Identifikation	M	M	*Art der Messwerte (OBIS-Kennzahlen)*
7140	Produkt-/Leistungsnummer	C an..35	R an..35	OBIS-Kennzahl der Marktlokation
7143	Art der Produkt-/ Leistungsnummer, Code	C an..3	R an..3	**SRW OBIS-Kennzahl**

Bemerkung:
Dieses Segment wird benutzt, um die Produktidentifikation beim Austausch von Daten zu Energiemengen innerhalb der deutschen Energiewirtschaft zu gewährleisten.
Diese Identifikation, die Beschreibung und die strukturelle Zuordnung der Werte erfolgt durch OBIS-Kennzahlen.

DE 7140: Es wird die OBIS-Kennzahl gemäß EDI@Energy Codeliste der OBIS-Kennzahlen für den deutschen Energiemarkt angegeben. Die Einheiten (kWh, kvarh) sind implizit in der OBIS-Kennzahl enthalten.

Beispiel:
```
PIA+5+1-1?:1.9.1:SRW'
```

Bez = Objekt-Bezeichner
Nr = Laufende Segmentnummer im Guide
MaxWdh = Maximale Wiederholung der Segmente/Gruppen
Zähler = Nummer der Segmente/Gruppen im Standard

St = Status
EDIFACT: M=Muss/Mandatory, C=Conditional
Anwendung: R=Erforderlich/Required, O=Optional, D=Abhängig von/Dependent, N=Nicht benutzt/Not used

Segmentlayout

Zähler	Nr	Bez	Standard St	Standard MaxWdh	BDEW St	BDEW MaxWdh	Ebene	Name
0180		**SG4**	C	99999	D	99999	1	**Vorgangs-Identifikation**
0410		**SG8**	C	99999	D	99999	2	**OBIS-Daten der Marktlokation der beteiligten Marktrolle**
0500		**SG10**	C	99	R	1	3	**Verwendungszweck der Werte**
0510	158	**CCI**	M	1	M	1	3	**Verwendungszweck der Werte**

		Standard	BDEW	
Bez	Name	St Format	St Format	Anwendung / Bemerkung
CCI				
7059	Klassentyp, Code	C an..3	R an..3	**Z27 Verwendungszweck der Werte**

Bemerkung:
Dieses Segment dient zur Identifizierung des Verwendungszwecks (z. B. zur Netznutzungsabrechnung, zur Bilanzkreisabrechnung, zur Mehrmindermengenabrechnung) der Marktrolle an der Marktlokation, der die Werte der im PIA genannten OBIS-Kennzahl vom MSB der Marktlokation zu übermitteln sind.

Beispiel:
```
CCI+Z27'
```

Bez = Objekt-Bezeichner
Nr = Laufende Segmentnummer im Guide
MaxWdh = Maximale Wiederholung der Segmente/Gruppen
Zähler = Nummer der Segmente/Gruppen im Standard

St = Status
EDIFACT: M=Muss/Mandatory, C=Conditional
Anwendung: R=Erforderlich/Required, O=Optional, D=Abhängig von/Dependent, N=Nicht benutzt/Not used

Segmentlayout

Zähler	Nr	Bez	Standard St	Standard MaxWdh	BDEW St	BDEW MaxWdh	Ebene	Name
0180		**SG4**	C	99999	D	99999	1	**Vorgangs-Identifikation**
0410		**SG8**	C	99999	D	99999	2	**OBIS-Daten der Marktlokation der beteiligten Marktrolle**
0500		**SG10**	C	99	R	1	3	**Verwendungszweck der Werte**
0520	159	**CAV**	C	99	R	1	4	**Verwendungszweck der Werte**

		Standard	BDEW	
Bez	Name	St Format	St Format	Anwendung / Bemerkung
CAV				
C889	Merkmalswert	M	M	
7111	Merkmalswert, Code	C an..3	R an..3	**Z85 Bilanzkreisabrechnung**

Bemerkung:

Beispiel:
```
CAV+Z85'
```

Bez = Objekt-Bezeichner
Nr = Laufende Segmentnummer im Guide
MaxWdh = Maximale Wiederholung der Segmente/Gruppen
Zähler = Nummer der Segmente/Gruppen im Standard

St = Status
EDIFACT: M=Muss/Mandatory, C=Conditional
Anwendung: R=Erforderlich/Required, O=Optional,
D=Abhängig von/Dependent, N=Nicht benutzt/Not used

Segmentlayout

Zähler	Nr	Bez	Standard St	Standard MaxWdh	BDEW St	BDEW MaxWdh	Ebene	Name
0180		**SG4**	C	99999	D	99999	1	**Vorgangs-Identifikation**
0410		**SG8**	C	99999	D	99999	2	**Konzessionsabgabedaten**
0420	160	**SEQ**	M	1	M	1	2	**Konzessionsabgabedaten**

		Standard	BDEW	
Bez	Name	St Format	St Format	Anwendung / Bemerkung
SEQ				
1229	Handlung, Code	C an..3	R an..3	**Z07 Konzessionsabgabedaten**

Bemerkung:
Dieses Segment wird benutzt, um die Segmentgruppe einzuleiten. Das Segment dient dazu die nachfolgenden Daten einem Objekt zuzuordnen.

Die Konzessionsabgabedaten eines Vorgangs enthalten alle Informationen, die sich auf eine einzelne Konzessionsabgabe einer Marktlokation beziehen. Enthält ein Vorgang mehrere Konzessionsabgaben, so ist diese Segmentgruppe für jede einzelne Konzessionsabgabe zu wiederholen und zu übermitteln.

Beispiel:
```
SEQ+Z07'
```

Bez = Objekt-Bezeichner
Nr = Laufende Segmentnummer im Guide
MaxWdh = Maximale Wiederholung der Segmente/Gruppen
Zähler = Nummer der Segmente/Gruppen im Standard

St = Status
EDIFACT: M=Muss/Mandatory, C=Conditional
Anwendung: R=Erforderlich/Required, O=Optional,
D=Abhängig von/Dependent, N=Nicht benutzt/Not used

Segmentlayout

Zähler	Nr	Bez	Standard St	Standard MaxWdh	BDEW St	BDEW MaxWdh	Ebene	Name
0180		**SG4**	C	99999	D	99999	1	**Vorgangs-Identifikation**
0410		**SG8**	C	99999	D	99999	2	**Konzessionsabgabedaten**
0430	161	**RFF**	C	9	D	1	3	**Referenz auf die OBIS-Kennzahl der Marktlokation**

		Standard		BDEW		
Bez	Name	St	Format	St	Format	Anwendung / Bemerkung
RFF						
C506	Referenz	M		M		
1153	Referenz, Qualifier	M	an..3	M	an..3	**Z10 OBIS-Kennzahl**
1154	Referenz, Identifikation	C	an..70	R	an..70	OBIS-Kennzahl

Bemerkung:
Zur Angabe der Referenz auf das Register mit der genannten OBIS-Kennzahl, die im SG8 PIA aufgeführt ist und die auf dasselbe SG5 LOC referenziert, wie die SG8 SEQ+Z02 RFF „Referenz auf die ID einer Marktlokation“, die in demselben SG8 SEQ+Z07 „Konzessionsabgabedaten“ angegeben ist.

Beispiel:
```
RFF+Z10:1-1?:1.9.1'
```

Bez = Objekt-Bezeichner
Nr = Laufende Segmentnummer im Guide
MaxWdh = Maximale Wiederholung der Segmente/Gruppen
Zähler = Nummer der Segmente/Gruppen im Standard

St = Status
EDIFACT: M=Muss/Mandatory, C=Conditional
Anwendung: R=Erforderlich/Required, O=Optional, D=Abhängig von/Dependent, N=Nicht benutzt/Not used

Segmentlayout

Zähler	Nr	Bez	Standard St	Standard MaxWdh	BDEW St	BDEW MaxWdh	Ebene	Name
0180		**SG4**	C	99999	D	99999	1	**Vorgangs-Identifikation**
0410		**SG8**	C	99999	D	99999	2	**Konzessionsabgabedaten**
0500		**SG10**	C	99	D	1	3	**Konzessionsabgabe**
0510	162	**CCI**	M	1	M	1	3	**Zuordnung Konzessionsabgabe**

		Standard		BDEW	
Bez	Name	St	Format	St	Format	Anwendung / Bemerkung
CCI					
7059	Klassentyp, Code	C	an..3	N		Nicht benutzt
C502	Einzelheiten zu Maßangaben	C		N		
6313	Gemessene Dimension, Code	C	an..3	N		Nicht benutzt
C240	Merkmalsbeschreibung	C		R		
7037	Merkmal, Code	M	an..17	M	an..3	**Z08 Konzessionsabgabe**

Bemerkung:
Diese Segmentgruppe von CCI CAV dient zur Angabe der Gruppierung nach KAV, der Klassifizierung nach Schwachlast und Nicht-Schwachlast, dem Betrag der Konzessionsabgabe falls abweichend zur KAV und ggf. einer netzbetreiberspezifischen Gebührenkategorie.

Zur Spezifikation relevanter Zoll-/Steuer-/Gebühren-Informationen.

In der Regel bilden die beim NB vorliegenden Informationen die Grundlage für die Berechnung der Konzessionsabgabe. Die Konzessionsabgabeverordnung legt Höchstgrenzen fest; generelle und fallgruppenspezifische Unterschreitungen sind zulässig. Sofern in diesen Fällen die für die Abrechnung der Konzessionsabgabe relevante Information nur beim LF vorliegt, übersendet dieser bei der Anmeldung oder mittels Stammdatenänderung diese Information an den NB. Der LF ist in diesen Fällen für die Richtigkeit der Information verantwortlich.
Folgende Gruppen wurden nach KAV identifiziert:
- Tarifkunden, für Strom § 2. (2) 1b , die nicht Schwachlast sind (hohe KA) und für Gas § 2 (2) 2b (TA)
- Koch-/Wärmeerzeugung mit Gas nach KAV § 2 (2) 2a bei ausschließlicher Nutzung zum Kochen und zur Warmwassererzeugung (TK).
- Strom-Schwachlast § 2. (2) 1a (niedrige KA, 0,61 ct/kWh) (TS).
- Sondervertragskunden < 1 kV nach § 2 (7) und > 1 kV, Betrag nach § 2 (3) (für Strom 0,11 ct/kWh und für Gas 0,03 ct/kWh) (SA)

Bei diesen gelten immer die KA-Höchstsätze nach KAV. Die Gemeindegröße wird bei Kunden nach § 2 (2) 1b, 2a, 2b mit dem Höchstsatz berücksichtigt. Dementsprechend werden keine Beträge in der Nachricht eingetragen. Das führt dazu, dass bei Änderungen der Gemeindegröße und bei Änderungen der Beträge in der Konzessionsabgabenverordnung keine Änderungsmeldungen übermittelt werden.
Wenn es Abweichungen (z. B. niedrigere KA-Sätze) gibt, werden o.g. Gruppen jeweils mit einem „S“ ergänzt (TAS, TKS, TSS, SAS). Damit ist auch einen Angabe des KA-Betrages erforderlich.
Für alle konzessionsvertraglichen Sonderregelungen (KAS), die nicht in die Systematik der KAV eingegliedert sind, ist der Betrag zu melden und eine Angabe im Freitext zur Sonderregelung zu machen. Dazu können z. B. kommunale verbrauchende Marktlokationen gehören.

Bei CAV DE7111 = TAS, TKS, TSS, SAS oder KAS ist ein Betrag anzugeben (ansonsten gelten die entsprechen Höchstsätze nach KAV).
Wenn in einem KA-Gebiet nicht die Höchstsätze nach der KAV zur Anwendung kommen ist der Betrag der Konzessionsabgabe für die betreffende verbrauchende Marktlokationen im DE7110 CAV-Segment in €/kWh anzugeben.
Der angegebene Betrag zur Konzessionsabgabe bezieht sich in der Regel auf die Nicht-Schwachlast-Menge. Bei einer Zuordnung zur Strom-Schwachlast kann dieser Betrag für die Schwachlast-Menge zusätzlich angegeben.
Bei DE7110=KAS ist zusätzlich das zweite DE7111 mit der Beschreibung des Sonderfalls zu nutzen.

Beispiel:
```
CCI+++Z08'
Beispiel 1:
CCI+++Z08'
CAV+TA'
Die Marktlokation hat an dieser OBIS Nicht-Schwachlast-Mengen nach der Tarifkunden KA zu
```

Bez = Objekt-Bezeichner
Nr = Laufende Segmentnummer im Guide
MaxWdh = Maximale Wiederholung der Segmente/Gruppen
Zähler = Nummer der Segmente/Gruppen im Standard

St = Status
EDIFACT: M=Muss/Mandatory, C=Conditional
Anwendung: R=Erforderlich/Required, O=Optional, D=Abhängig von/Dependent, N=Nicht benutzt/Not used

Segmentlayout

```
betrachten.

Beispiel 2:
CCI+++Z08'
CAV+TAS:::0.0023'
Es handelt sich um eine Marktlokation mit Schwachlast an der OBIS in der Gruppe Tarifkunden, die
jedoch eine von der KAV abweichenden Betrag von 0,0023 €/kWh hat.
```

Segmentlayout

Zähler	Nr	Bez	Standard St	Standard MaxWdh	BDEW St	BDEW MaxWdh	Ebene	Name
0180		**SG4**	C	99999	D	99999	1	**Vorgangs-Identifikation**
0410		**SG8**	C	99999	D	99999	2	**Konzessionsabgabedaten**
0500		**SG10**	C	99	D	1	3	**Konzessionsabgabe**
0520	163	**CAV**	C	99	R	1	4	**Konzessionsabgabe**

Bez	Name	Standard St Format	BDEW St Format	Anwendung / Bemerkung
CAV				
C889	Merkmalswert	M	M	
7111	Merkmalswert, Code	C an..3	R an..3	*Gruppen der KAV:* **KAS** **für alle konzessionsvertraglichen Sonderregelungen, die nicht in die Systematik der KAV eingegliedert sind** **SA** **Sondervertragskunden < 1 kV nach § 2 (7) und > 1 kV, Preis nach § 2 (3) (für Strom 0,11 ct/kWh und für Gas 0,03 ct/kWh)** **SAS** **Kennzeichnung, dass ein abweichender Preis für Sondervertragskunden vorliegt** **TA** **Tarifkunden, für Strom § 2. (2) 1b HT bzw. ET (hohe KA) und für Gas § 2 (2) 2b** **TAS** **Kennzeichnung, dass ein abweichender Preis für Tarifkunden vorliegt** **TK** **für Gas nach KAV § 2 (2) 2a bei ausschließlicher Nutzung zum Kochen und Warmwassererzeugung** **TKS** **Kennzeichnung, wenn nach KAV § 2 (2) 2a ein anderer Preis zu verwenden ist** **TS** **für Strom mit Schwachlast § 2. (2) 1a NT (niedrige KA, 0,61 ct/kWh)** **TSS** **Kennzeichnung, dass ein abweichender Preis für Schwachlast angewendet wird**
1131	Codeliste, Code	C an..17	N	Nicht benutzt
3055	Verantwortliche Stelle für die Codepflege, Code	C an..3	N	Nicht benutzt
7110	Merkmalswert	C an..35	D n..35	Konzessionsabgabe in €/kWh
7110	Merkmalswert	C an..35	D an..35	*Hier kann eine Übermittlung von zusätzlichen Informationen zu speziellen Regelungen in dem Konzessionsgebiet erfolgen.* Gebührenkategorie der Konzessionsabgabe

Bemerkung:
Erstes DE7110: Hinweise zur Anwendung der numerischen Felder sind den Allgemeinen Festlegungen zu entnehmen.

Hinweis:
DE7110:
Der Wert darf nicht negativ sein.

Beispiel:
```
CAV+KAS:::0.0013:Staffel 1 bis 10.000'
```

Bez = Objekt-Bezeichner
Nr = Laufende Segmentnummer im Guide
MaxWdh = Maximale Wiederholung der Segmente/Gruppen
Zähler = Nummer der Segmente/Gruppen im Standard

St = Status
EDIFACT: M=Muss/Mandatory, C=Conditional
Anwendung: R=Erforderlich/Required, O=Optional, D=Abhängig von/Dependent, N=Nicht benutzt/Not used

Segmentlayout

Zähler	Nr	Bez	Standard St	Standard MaxWdh	BDEW St	BDEW MaxWdh	Ebene	Name
0180		**SG4**	C	99999	D	99999	1	**Vorgangs-Identifikation**
0410		**SG8**	C	99999	D	99999	2	**Steuer-/Abgabeninformation**
0420	164	**SEQ**	M	1	M	1	2	**Steuer-/Abgabeninformation**

		Standard	BDEW	
Bez	Name	St Format	St Format	Anwendung / Bemerkung
SEQ				
1229	Handlung, Code	C an..3	R an..3	**Z10 Steuer-/Abgabeninformation**

Bemerkung:
Dieses Segment wird benutzt, um die Segmentgruppe einzuleiten. Das Segment dient dazu die nachfolgenden Daten einem Objekt zuzuordnen.
Bei verbrauchenden Marktlokationen mit kaufmännisch bilanzieller Durchleitung erfolgt hierüber die Angabe, ob eine Energiemenge physikalisch aus dem öffentlichen Netz entnommen wurde (CCI+Z13++Z66) oder den physikalischen Eigenverbrauch der erzeugenden Marktlokation darstellt (CCI+Z13++Z65).

Beispiel:
```
SEQ+Z10'
```

Bez = Objekt-Bezeichner
Nr = Laufende Segmentnummer im Guide
MaxWdh = Maximale Wiederholung der Segmente/Gruppen
Zähler = Nummer der Segmente/Gruppen im Standard

St = Status
EDIFACT: M=Muss/Mandatory, C=Conditional
Anwendung: R=Erforderlich/Required, O=Optional, D=Abhängig von/Dependent, N=Nicht benutzt/Not used

Segmentlayout

Zähler	Nr	Bez	Standard St	Standard MaxWdh	BDEW St	BDEW MaxWdh	Ebene	Name
0180		**SG4**	C	99999	D	99999	1	**Vorgangs-Identifikation**
0410		**SG8**	C	99999	D	99999	2	**Steuer-/Abgabeninformation**
0430	165	**RFF**	C	9	D	1	3	**Referenz auf die OBIS-Kennzahl der Marktlokation**

		Standard		BDEW		
Bez	Name	St	Format	St	Format	Anwendung / Bemerkung
RFF						
C506	Referenz	M		M		
1153	Referenz, Qualifier	M	an..3	M	an..3	**Z10 OBIS-Kennzahl**
1154	Referenz, Identifikation	C	an..70	R	an..70	OBIS-Kennzahl

Bemerkung:
Zur Angabe der Referenz auf die OBIS-Kennzahl, die im SG8 PIA aufgeführt ist und die auf dasselbe SG5 LOC referenziert, wie die SG8 SEQ+Z02 RFF „Referenz auf die ID einer Marktlokation“, die in demselben SG8 SEQ+Z10 „Steuer-/Abgabeinformation“ angegeben ist.

Beispiel:
```
RFF+Z10:1-1?:1.9.1'
```

Bez = Objekt-Bezeichner
Nr = Laufende Segmentnummer im Guide
MaxWdh = Maximale Wiederholung der Segmente/Gruppen
Zähler = Nummer der Segmente/Gruppen im Standard

St = Status
EDIFACT: M=Muss/Mandatory, C=Conditional
Anwendung: R=Erforderlich/Required, O=Optional,
D=Abhängig von/Dependent, N=Nicht benutzt/Not used

Segmentlayout

Zähler	Nr	Bez	Standard St	Standard MaxWdh	BDEW St	BDEW MaxWdh	Ebene	Name
0180		**SG4**	C	99999	D	99999	1	**Vorgangs-Identifikation**
0410		**SG8**	C	99999	D	99999	2	**Steuer-/Abgabeninformation**
0500		**SG10**	C	99	D	1	3	**Steuer-/Abgabeninformation**
0510	166	**CCI**	M	1	M	1	3	**Steuern-/Abgabenbefreiung**

Bez	Name	Standard St	Standard Format	BDEW St	BDEW Format	Anwendung / Bemerkung
CCI						
7059	Klassentyp, Code	C	an..3	R	an..3	**Z13 Steuerinformation**
C502	Einzelheiten zu Maßangaben	C		N		
6313	Gemessene Dimension, Code	C	an..3	N		Nicht benutzt
C240	Merkmalsbeschreibung	C		R		
7037	Merkmal, Code	M	an..17	R	an..3	Steuern-/Abgabenbefreiung **Z65 Stromsteuer befreit** **Z66 Stromsteuer pflichtig**

Bemerkung:
In diesem Segment wird übermittelt, ob für die hinter der OBIS-Kennzahl stehende Energiemenge Stromsteuer anfällt.

Beispiel:
```
CCI+Z13++Z65'
```

Bez = Objekt-Bezeichner
Nr = Laufende Segmentnummer im Guide
MaxWdh = Maximale Wiederholung der Segmente/Gruppen
Zähler = Nummer der Segmente/Gruppen im Standard

St = Status
EDIFACT: M=Muss/Mandatory, C=Conditional
Anwendung: R=Erforderlich/Required, O=Optional,
D=Abhängig von/Dependent, N=Nicht benutzt/Not used

Segmentlayout

Zähler	Nr	Bez	Standard St	Standard MaxWdh	BDEW St	BDEW MaxWdh	Ebene	Name
0180		**SG4**	C	99999	D	99999	1	**Vorgangs-Identifikation**
0410		**SG8**	C	99999	D	1	2	**Gemeinderabatt**
0420	167	**SEQ**	M	1	M	1	2	**Gemeinderabatt**

Bez	Name	Standard St Format	BDEW St Format	Anwendung / Bemerkung
SEQ				
1229	Handlung, Code	C an..3	R an..3	**Z12 Gemeinderabatt**

Bemerkung:
Hier erfolgt die Angabe zu einem Preisnachlass der Netznutzungsentgelte für den Eigenverbrauch von Gemeinden nach Konzessionsabgabenverordnung §3.

Beispiel:
```
SEQ+Z12'
```

Bez = Objekt-Bezeichner
Nr = Laufende Segmentnummer im Guide
MaxWdh = Maximale Wiederholung der Segmente/Gruppen
Zähler = Nummer der Segmente/Gruppen im Standard

St = Status
EDIFACT: M=Muss/Mandatory, C=Conditional
Anwendung: R=Erforderlich/Required, O=Optional,
D=Abhängig von/Dependent, N=Nicht benutzt/Not used

Segmentlayout

Zähler	Nr	Bez	Standard St	Standard MaxWdh	BDEW St	BDEW MaxWdh	Ebene	Name
0180		**SG4**	C	99999	D	99999	1	**Vorgangs-Identifikation**
0410		**SG8**	C	99999	D	1	2	**Gemeinderabatt**
0450		**SG9**	C	99	M	1	3	**Gemeinderabatt**
0460	168	**QTY**	M	1	M	1	3	**Gemeinderabatt**

		Standard		BDEW		
Bez	Name	St	Format	St	Format	Anwendung / Bemerkung
QTY						
C186	Mengenangaben	M		M		
6063	Menge, Qualifier	M	an..3	M	an..3	**Z16 Gemeinderabatt**
6060	Menge	M	an..35	M	n..35	*Mengenangabe in %*
6411	Maßeinheit, Code	C	an..8	R	an..2	**P1 Prozent**

Bemerkung:
Hier erfolgt die Angabe zum Preisnachlass der Netznutzungsentgelte für den Eigenverbrauch von Gemeinden nach Konzessionsabgabenverordnung §3, der bis zu 10% betragen kann.

Hinweis:
DE6060:
Wenn kein Preisnachlass erfolgt, wird der Prozentwert von "0" übermittelt. Gleiches gilt, wenn per Stammdatenänderung ein Preisnachlass nicht länger vorhanden ist.
Wird der Gemeinderabatt nicht über die Netznutzungsabrechnung gegenüber dem Lieferanten weitergegeben erfolgt hier ebenfalls die Angabe von "0" Prozent.
Der Prozentsatz ist mit maximal zwei Nachkommastellen zu übermitteln.
Der Wert darf nicht negativ sein.

Beispiel:
```
QTY+Z16:0:P1'
```

Bez = Objekt-Bezeichner
Nr = Laufende Segmentnummer im Guide
MaxWdh = Maximale Wiederholung der Segmente/Gruppen
Zähler = Nummer der Segmente/Gruppen im Standard

St = Status
EDIFACT: M=Muss/Mandatory, C=Conditional
Anwendung: R=Erforderlich/Required, O=Optional, D=Abhängig von/Dependent, N=Nicht benutzt/Not used

Segmentlayout

Zähler	Nr	Bez	Standard St	Standard MaxWdh	BDEW St	BDEW MaxWdh	Ebene	Name
0180		**SG4**	C	99999	D	99999	1	**Vorgangs-Identifikation**
0410		**SG8**	C	99999	D	99999	2	**Daten der Tranche**
0420	169	**SEQ**	M	1	M	1	2	**Daten der Tranche**

Bez	Name	Standard St Format	BDEW St Format	Anwendung / Bemerkung
SEQ				
1229	Handlung, Code	C an..3	R an..3	**Z15 Daten der Tranche**

Bemerkung:
Dieses Segment wird benutzt, um die Segmentgruppe einzuleiten. Das Segment dient dazu die nachfolgenden Daten einem Meldepunkt zuzuordnen.

Die SG8 "Daten der Tranche" eines Vorgangs enthält alle Informationen, die sich auf eine einzelne Tranche in einem Vorgang beziehen.

Beispiel:
```
SEQ+Z15'
```

Bez = Objekt-Bezeichner
Nr = Laufende Segmentnummer im Guide
MaxWdh = Maximale Wiederholung der Segmente/Gruppen
Zähler = Nummer der Segmente/Gruppen im Standard

St = Status
EDIFACT: M=Muss/Mandatory, C=Conditional
Anwendung: R=Erforderlich/Required, O=Optional, D=Abhängig von/Dependent, N=Nicht benutzt/Not used

Segmentlayout

Zähler	Nr	Bez	Standard St	Standard MaxWdh	BDEW St	BDEW MaxWdh	Ebene	Name
0180		**SG4**	C	99999	D	99999	1	**Vorgangs-Identifikation**
0410		**SG8**	C	99999	D	99999	2	**Daten der Tranche**
0430	170	**RFF**	C	9	D	1	3	**Referenz auf die ID der Tranche**

		Standard	BDEW	
Bez	Name	St Format	St Format	Anwendung / Bemerkung
RFF				
C506	Referenz	M	M	
1153	Referenz, Qualifier	M an..3	M an..3	**Z20 Tranche**
1154	Referenz, Identifikation	C an..70	R an..70	ID der Tranche

Bemerkung:
Zur Referenzierung auf eine ID einer Tranche vom SG5 LOC+172 "Meldepunkt", sofern im AHB nichts Abweichendes angegeben.

Beispiel:
```
RFF+Z20:57685676748'
```

Bez = Objekt-Bezeichner
Nr = Laufende Segmentnummer im Guide
MaxWdh = Maximale Wiederholung der Segmente/Gruppen
Zähler = Nummer der Segmente/Gruppen im Standard

St = Status
EDIFACT: M=Muss/Mandatory, C=Conditional
Anwendung: R=Erforderlich/Required, O=Optional,
D=Abhängig von/Dependent, N=Nicht benutzt/Not used

Segmentlayout

Zähler	Nr	Bez	Standard St	Standard MaxWdh	BDEW St	BDEW MaxWdh	Ebene	Name
0180		**SG4**	C	99999	D	99999	1	**Vorgangs-Identifikation**
0410		**SG8**	C	99999	D	99999	2	**Daten der Tranche**
0430	171	**RFF**	C	9	D	1	3	**Referenz auf die Marktlokation der Tranche**

Bez	Name	Standard St Format	BDEW St Format	Anwendung / Bemerkung
RFF				
C506	Referenz	M	M	
1153	Referenz, Qualifier	M an..3	M an..3	**Z16 zugeordnete Marktlokation**
1154	Referenz, Identifikation	C an..70	R an..70	ID der Marktlokation

Bemerkung:
Zur Referenzierung auf eine ID einer Marktlokation vom SG5 LOC+172 "Meldepunkt", sofern im AHB nichts Abweichendes angegeben.

Beispiel:
```
RFF+Z16:57685676748'
```

Bez = Objekt-Bezeichner
Nr = Laufende Segmentnummer im Guide
MaxWdh = Maximale Wiederholung der Segmente/Gruppen
Zähler = Nummer der Segmente/Gruppen im Standard

St = Status
EDIFACT: M=Muss/Mandatory, C=Conditional
Anwendung: R=Erforderlich/Required, O=Optional,
D=Abhängig von/Dependent, N=Nicht benutzt/Not used

Segmentlayout

Zähler	Nr	Bez	Standard St	Standard MaxWdh	BDEW St	BDEW MaxWdh	Ebene	Name
0180		**SG4**	C	99999	D	99999	1	**Vorgangs-Identifikation**
0410		**SG8**	C	99999	D	99999	2	**Daten der Tranche**
0450		**SG9**	C	99	D	1	3	**Tatsächlich bilanzierte Energiemenge**
0460	172	**QTY**	M	1	M	1	3	**Tatsächlich bilanzierte Energiemenge**

Bez	Name	Standard St	Standard Format	BDEW St	BDEW Format	Anwendung / Bemerkung
QTY						
C186	Mengenangaben	M		M		
6063	Menge, Qualifier	M	an..3	M	an..3	**Z07 Tatsächlich bilanzierte Energiemenge**
6060	Menge	M	an..35	M	n..35	Mengenangabe
6411	Maßeinheit, Code	C	an..8	R	an..3	**KWH Kilowattstunde**

Bemerkung:
In diesem Segment wird die tatsächlich bilanzierte Energiemenge der Tranche übermittelt.

Hinweis:
DE6060:
Der Wert darf nicht negativ sein.

Beispiel:
```
QTY+Z07:6517:KWH'
```

Bez = Objekt-Bezeichner
Nr = Laufende Segmentnummer im Guide
MaxWdh = Maximale Wiederholung der Segmente/Gruppen
Zähler = Nummer der Segmente/Gruppen im Standard

St = Status
EDIFACT: M=Muss/Mandatory, C=Conditional
Anwendung: R=Erforderlich/Required, O=Optional,
D=Abhängig von/Dependent, N=Nicht benutzt/Not used

Segmentlayout

Zähler	Nr	Bez	Standard St	Standard MaxWdh	BDEW St	BDEW MaxWdh	Ebene	Name
0180		**SG4**	C	99999	D	99999	1	**Vorgangs-Identifikation**
0410		**SG8**	C	99999	D	99999	2	**Daten der Tranche**
0450		**SG9**	C	99	D	1	3	**Tranchengröße**
0460	173	**QTY**	M	1	M	1	3	**Prozentualer Anteil der Tranche an der erzeugenden Marktlokation**

		Standard	BDEW	
Bez	Name	St Format	St Format	Anwendung / Bemerkung
QTY				
C186	Mengenangaben	M	M	
6063	Menge, Qualifier	M an..3	M an..3	**11 Aufteilungsmenge**
6060	Menge	M an..35	M n..35	Mengenangabe in %
6411	Maßeinheit, Code	C an..8	R an..2	**P1 Prozent**

Bemerkung:

Hinweis:
DE6060:
Die Mengenangabe erfolgt in Prozent. Es wird die Teilmenge der erzeugten Energiemenge einer erzeugenden Marktlokation angegeben, die von einem LF aufgenommen wird. Damit kann eine Aufteilung der gesamten Menge einer erzeugenden Marktlokation auf mehrere LF in Tranchen erfolgen. Die Angabe der Teilmenge kann maximal zwei Nachkommastellen haben. Der Wert muss größer 0 und kleiner oder gleich 100 sein.

Beispiel:
```
QTY+11:50:P1'
```

Bez = Objekt-Bezeichner
Nr = Laufende Segmentnummer im Guide
MaxWdh = Maximale Wiederholung der Segmente/Gruppen
Zähler = Nummer der Segmente/Gruppen im Standard

St = Status
EDIFACT: M=Muss/Mandatory, C=Conditional
Anwendung: R=Erforderlich/Required, O=Optional, D=Abhängig von/Dependent, N=Nicht benutzt/Not used

Segmentlayout

Zähler	Nr	Bez	Standard St	Standard MaxWdh	BDEW St	BDEW MaxWdh	Ebene	Name
0180		**SG4**	C	99999	D	99999	1	**Vorgangs-Identifikation**
0410		**SG8**	C	99999	D	99999	2	**Daten der Tranche**
0500		**SG10**	C	99	D	1	3	**Zugeordnete Marktpartner**
0510	174	**CCI**	M	1	M	1	3	**Zugeordnete Marktpartner**

		Standard		BDEW		
Bez	Name	St	Format	St	Format	Anwendung / Bemerkung
CCI						
7059	Klassentyp, Code	C	an..3	N		Nicht benutzt
C502	Einzelheiten zu Maßangaben	C		N		
6313	Gemessene Dimension, Code	C	an..3	N		Nicht benutzt
C240	Merkmalsbeschreibung	C		R		
7037	Merkmal, Code	M	an..17	M	an..3	**ZB3 Zugeordneter Marktpartner**

Bemerkung:
Dieses Segment dient zur Angabe der zugeordneten Marktpartner zu einer Tranche

Beispiel:
```
CCI+++ZB3'
```

Bez = Objekt-Bezeichner
Nr = Laufende Segmentnummer im Guide
MaxWdh = Maximale Wiederholung der Segmente/Gruppen
Zähler = Nummer der Segmente/Gruppen im Standard

St = Status
EDIFACT: M=Muss/Mandatory, C=Conditional
Anwendung: R=Erforderlich/Required, O=Optional,
D=Abhängig von/Dependent, N=Nicht benutzt/Not used

Segmentlayout

Zähler	Nr	Bez	Standard St	Standard MaxWdh	BDEW St	BDEW MaxWdh	Ebene	Name
0180		**SG4**	C	99999	D	99999	1	**Vorgangs-Identifikation**
0410		**SG8**	C	99999	D	99999	2	**Daten der Tranche**
0500		**SG10**	C	99	D	1	3	**Zugeordnete Marktpartner**
0520	175	**CAV**	C	99	R	1	4	**Lieferant**

		Standard		BDEW		
Bez	Name	St	Format	St	Format	Anwendung / Bemerkung
CAV						
C889	Merkmalswert	M		M		
7111	Merkmalswert, Code	C	an..3	R	an..3	**Z89 LF**
1131	Codeliste, Code	C	an..17	R	an..17	MP-ID

Bemerkung:
Dieses Segment dient zur Angabe des Lieferanten, der der Tranche zugeordnet ist.

Beispiel:
```
CAV+Z89:1234567890128'
```

Bez = Objekt-Bezeichner
Nr = Laufende Segmentnummer im Guide
MaxWdh = Maximale Wiederholung der Segmente/Gruppen
Zähler = Nummer der Segmente/Gruppen im Standard

St = Status
EDIFACT: M=Muss/Mandatory, C=Conditional
Anwendung: R=Erforderlich/Required, O=Optional,
D=Abhängig von/Dependent, N=Nicht benutzt/Not used

Segmentlayout

Zähler	Nr	Bez	Standard St	Standard MaxWdh	BDEW St	BDEW MaxWdh	Ebene	Name
0180		**SG4**	C	99999	D	99999	1	**Vorgangs-Identifikation**
0410		**SG8**	C	99999	D	99999	2	**Daten der Tranche**
0500		**SG10**	C	99	D	1	3	**Bilanzierungsrelevanz der Tranche**
0510	176	**CCI**	M	1	M	1	3	**Bilanzierungsrelevanz der Tranche**

Bez	Name	Standard St	Standard Format	BDEW St	BDEW Format	Anwendung / Bemerkung
CCI						
7059	Klassentyp, Code	C	an..3	R	an..3	**Z01 Verwendungsumfang**
C502	Einzelheiten zu Maßangaben	C		N		
6313	Gemessene Dimension, Code	C	an..3	N		Nicht benutzt
C240	Merkmalsbeschreibung	C		R		
7037	Merkmal, Code	M	an..17	M	an..3	Bilanzierungsrelevanz der Tranche **Z67 Bisheriger Identifikator und zukünftiger Identifikator** **Z68 Bisheriger Identifikator und zukünftig nicht genutzt** **Z69 Bisher nicht genutzt und zukünftiger Identifikator**

Bemerkung:
Mit diesem Segment wird mitgeteilt ob eine 100% Tranche bisher für die Bilanzierung relevant war, zukünftig noch ist oder zukünftig erstmals sein wird.

Beispiel:
```
CCI+Z01++Z68'
```

Bez = Objekt-Bezeichner
Nr = Laufende Segmentnummer im Guide
MaxWdh = Maximale Wiederholung der Segmente/Gruppen
Zähler = Nummer der Segmente/Gruppen im Standard

St = Status
EDIFACT: M=Muss/Mandatory, C=Conditional
Anwendung: R=Erforderlich/Required, O=Optional, D=Abhängig von/Dependent, N=Nicht benutzt/Not used

Segmentlayout

Zähler	Nr	Bez	Standard St	Standard MaxWdh	BDEW St	BDEW MaxWdh	Ebene	Name
0180		**SG4**	C	99999	D	99999	1	**Vorgangs-Identifikation**
0410		**SG8**	C	99999	D	99999	2	**Daten der Tranche**
0500		**SG10**	C	99	D	1	3	**Bilanzkreis**
0510	177	**CCI**	M	1	M	1	3	**Bilanzkreis**

		Standard		BDEW		
Bez	Name	St	Format	St	Format	Anwendung / Bemerkung
CCI						
7059	Klassentyp, Code	C	an..3	R	an..3	**Z19 Bilanzkreis**
C502	Einzelheiten zu Maßangaben	C		N		
6313	Gemessene Dimension, Code	C	an..3	N		Nicht benutzt
C240	Merkmalsbeschreibung	C		R		
7037	Merkmal, Code	M	an..17	M	an..17	Bilanzkreis

Bemerkung:

Beispiel:
```
CCI+Z19++NCHB999123220000'
```

Bez = Objekt-Bezeichner
Nr = Laufende Segmentnummer im Guide
MaxWdh = Maximale Wiederholung der Segmente/Gruppen
Zähler = Nummer der Segmente/Gruppen im Standard

St = Status
EDIFACT: M=Muss/Mandatory, C=Conditional
Anwendung: R=Erforderlich/Required, O=Optional,
D=Abhängig von/Dependent, N=Nicht benutzt/Not used

Segmentlayout

Zähler	Nr	Bez	Standard St	Standard MaxWdh	BDEW St	BDEW MaxWdh	Ebene	Name
0180		**SG4**	C	99999	D	99999	1	**Vorgangs-Identifikation**
0410		**SG8**	C	99999	D	99999	2	**Daten der Tranche**
0500		**SG10**	C	99	D	1	3	**Empfänger der Vergütung zur Einspeisung**
0510	178	**CCI**	M	1	M	1	3	**Empfänger der Vergütung zur Einspeisung**

		Standard		BDEW		
Bez	Name	St	Format	St	Format	Anwendung / Bemerkung
CCI						
7059	Klassentyp, Code	C	an..3	N		Nicht benutzt
C502	Einzelheiten zu Maßangaben	C		N		
6313	Gemessene Dimension, Code	C	an..3	N		Nicht benutzt
C240	Merkmalsbeschreibung	C		R		
7037	Merkmal, Code	M	an..17	R	an..3	**Z89 Empfänger der Vergütung**

Bemerkung:

Beispiel:
```
CCI+++Z89'
```

Bez = Objekt-Bezeichner
Nr = Laufende Segmentnummer im Guide
MaxWdh = Maximale Wiederholung der Segmente/Gruppen
Zähler = Nummer der Segmente/Gruppen im Standard

St = Status
EDIFACT: M=Muss/Mandatory, C=Conditional
Anwendung: R=Erforderlich/Required, O=Optional,
D=Abhängig von/Dependent, N=Nicht benutzt/Not used

Segmentlayout

Zähler	Nr	Bez	Standard St	Standard MaxWdh	BDEW St	BDEW MaxWdh	Ebene	Name
0180		**SG4**	C	99999	D	99999	1	**Vorgangs-Identifikation**
0410		**SG8**	C	99999	D	99999	2	**Daten der Tranche**
0500		**SG10**	C	99	D	1	3	**Empfänger der Vergütung zur Einspeisung**
0520	179	**CAV**	C	99	R	1	4	**Empfänger der Vergütung zur Einspeisung**

		Standard		BDEW		
Bez	Name	St	Format	St	Format	Anwendung / Bemerkung
CAV						
C889	Merkmalswert	M		M		
7111	Merkmalswert, Code	C	an..3	N		Nicht benutzt
1131	Codeliste, Code	C	an..17	N		Nicht benutzt
3055	Verantwortliche Stelle für die Codepflege, Code	C	an..3	N		Nicht benutzt
7110	Merkmalswert	C	an..35	R	an..3	Empfänger der Vergütung zur Einspeisung **Z10 Kunde** **Z11 Lieferant**

Bemerkung:

Beispiel:
```
CAV+:::Z10'
```

Bez = Objekt-Bezeichner
Nr = Laufende Segmentnummer im Guide
MaxWdh = Maximale Wiederholung der Segmente/Gruppen
Zähler = Nummer der Segmente/Gruppen im Standard

St = Status
EDIFACT: M=Muss/Mandatory, C=Conditional
Anwendung: R=Erforderlich/Required, O=Optional,
D=Abhängig von/Dependent, N=Nicht benutzt/Not used

Segmentlayout

Zähler	Nr	Bez	Standard St	Standard MaxWdh	BDEW St	BDEW MaxWdh	Ebene	Name
0180		**SG4**	C	99999	D	99999	1	**Vorgangs-Identifikation**
0410		**SG8**	C	99999	D	99999	2	**Daten der Tranche der beteiligten Marktrolle**
0420	180	**SEQ**	M	1	M	1	2	**Daten der Tranche der beteiligten Marktrolle**

		Standard	BDEW	
Bez	Name	St Format	St Format	Anwendung / Bemerkung
SEQ				
1229	Handlung, Code	C an..3	R an..3	**Z31 Daten der Tranche der beteiligten Marktrolle**

Bemerkung:
Dieses Segment wird benutzt, um die Segmentgruppe einzuleiten. Das Segment dient dazu die nachfolgenden Daten einer beteiligten Marktrolle anzuzeigen.
- Im Rahmen der Datensynchronisation zwischen NB, LF und ÜNB werden hier die Daten des LF übermittelt.
- Im Rahmen der DZÜ Liste zwischen NB und ÜNB werden hier die Daten des NB übermittelt.

Die SG8 "Daten der Tranche der beteiligten Marktrolle" eines Vorgangs enthält alle Informationen, die sich aus der Sicht des beteiligten Marktpartners auf eine einzelne Tranche in einem Vorgang beziehen.

Beispiel:
```
SEQ+Z31'
```

Bez = Objekt-Bezeichner
Nr = Laufende Segmentnummer im Guide
MaxWdh = Maximale Wiederholung der Segmente/Gruppen
Zähler = Nummer der Segmente/Gruppen im Standard

St = Status
EDIFACT: M=Muss/Mandatory, C=Conditional
Anwendung: R=Erforderlich/Required, O=Optional, D=Abhängig von/Dependent, N=Nicht benutzt/Not used

Segmentlayout

Zähler	Nr	Bez	Standard St	Standard MaxWdh	BDEW St	BDEW MaxWdh	Ebene	Name
0180		**SG4**	C	99999	D	99999	1	**Vorgangs-Identifikation**
0410		**SG8**	C	99999	D	99999	2	**Daten der Tranche der beteiligten Marktrolle**
0500		**SG10**	C	99	R	1	3	**Bilanzkreis**
0510	181	**CCI**	M	1	M	1	3	**Bilanzkreis**

Bez	Name	Standard St	Standard Format	BDEW St	BDEW Format	Anwendung / Bemerkung
CCI						
7059	Klassentyp, Code	C	an..3	R	an..3	**Z19 Bilanzkreis**
C502	Einzelheiten zu Maßangaben	C		N		
6313	Gemessene Dimension, Code	C	an..3	N		Nicht benutzt
C240	Merkmalsbeschreibung	C		R		
7037	Merkmal, Code	M	an..17	M	an..17	Bilanzkreis

Bemerkung:

Beispiel:
```
CCI+Z19++NCHB999123220000'
```

Bez = Objekt-Bezeichner
Nr = Laufende Segmentnummer im Guide
MaxWdh = Maximale Wiederholung der Segmente/Gruppen
Zähler = Nummer der Segmente/Gruppen im Standard

St = Status
EDIFACT: M=Muss/Mandatory, C=Conditional
Anwendung: R=Erforderlich/Required, O=Optional,
D=Abhängig von/Dependent, N=Nicht benutzt/Not used

Segmentlayout

Zähler	Nr	Bez	Standard St	Standard MaxWdh	BDEW St	BDEW MaxWdh	Ebene	Name
0180		**SG4**	C	99999	D	99999	1	**Vorgangs-Identifikation**
0410		**SG8**	C	99999	D	99999	2	**Erforderliche OBIS-Daten der Tranche**
0420	182	**SEQ**	M	1	M	1	2	**Erforderliche OBIS-Daten der Tranche**

		Standard	BDEW	
Bez	Name	St Format	St Format	Anwendung / Bemerkung
SEQ				
1229	Handlung, Code	C an..3	R an..3	**Z16 Erforderliche OBIS-Daten der Tranche**

Bemerkung:
Mit den erforderlichen OBIS-Daten der Tranche wird dem MSB mitgeteilt, für welche Register, identifiziert anhand ihrer OBIS-Kennzahlen die im Segment CCI+Z26 genannte Marktrolle Werte zur Tranche erwartet.

Werden Werte für unterschiedliche OBIS-Kennzahlen an der Tranche erwartet, so ist diese Segmentgruppe für jede einzelne OBIS-Kennzahl zu wiederholen und zu übermitteln

Beispiel:
```
SEQ+Z16'
```

Bez = Objekt-Bezeichner
Nr = Laufende Segmentnummer im Guide
MaxWdh = Maximale Wiederholung der Segmente/Gruppen
Zähler = Nummer der Segmente/Gruppen im Standard

St = Status
EDIFACT: M=Muss/Mandatory, C=Conditional
Anwendung: R=Erforderlich/Required, O=Optional,
D=Abhängig von/Dependent, N=Nicht benutzt/Not used

Segmentlayout

Zähler	Nr	Bez	Standard St	Standard MaxWdh	BDEW St	BDEW MaxWdh	Ebene	Name
0180		**SG4**	C	99999	D	99999	1	**Vorgangs-Identifikation**
0410		**SG8**	C	99999	D	99999	2	**Erforderliche OBIS-Daten der Tranche**
0430	183	**RFF**	C	9	R	1	3	**Referenz auf die ID der Tranche**

Bez	Name	Standard St Format	BDEW St Format	Anwendung / Bemerkung
RFF				
C506	Referenz	M	M	
1153	Referenz, Qualifier	M an..3	M an..3	**Z20 Tranche**
1154	Referenz, Identifikation	C an..70	R an..70	ID einer Tranche

Bemerkung:
Zur Referenzierung auf eine ID einer Tranche vom SG5 LOC+172 "Meldepunkt".
Ein Register kann nur einer Tranche zugeordnet werden. Das bedeutet: Eine OBIS-Kennzahl, die in einer SG8 "Erforderliche OBIS-Daten der Tranche" aufgeführt ist, kann nur einer ID einer Tranche zugeordnet werden.

Hinweis:
Wenn in einem Vorgang mehrere Meldepunkte (Marktlokation / Messlokation / Tranche / MaBiS-ZP) mit den gleichen OBIS-Kennzahlen vorhanden sind, muss jeder Meldepunkt für jede ihm zuzuordnende OBIS ein separates dafür vorgesehenes SG8 inkl. Referenz auf die entsprechende ID enthalten sein.

Beispiel:
```
RFF+Z20:57685676748'
```

Bez = Objekt-Bezeichner
Nr = Laufende Segmentnummer im Guide
MaxWdh = Maximale Wiederholung der Segmente/Gruppen
Zähler = Nummer der Segmente/Gruppen im Standard

St = Status
EDIFACT: M=Muss/Mandatory, C=Conditional
Anwendung: R=Erforderlich/Required, O=Optional, D=Abhängig von/Dependent, N=Nicht benutzt/Not used

Segmentlayout

Zähler	Nr	Bez	Standard St	Standard MaxWdh	BDEW St	BDEW MaxWdh	Ebene	Name
0180		**SG4**	C	99999	D	99999	1	**Vorgangs-Identifikation**
0410		**SG8**	C	99999	D	99999	2	**Erforderliche OBIS-Daten der Tranche**
0440	184	**PIA**	C	9	R	1	3	**OBIS-Kennzahl der Tranche**

		Standard	BDEW	
Bez	Name	St Format	St Format	Anwendung / Bemerkung
PIA				
4347	Produkt-/Erzeugnisnummer, Qualifier	M an..3	M an..3	**5 Produktidentifikation**
C212	Waren-/Leistungsnummer, Identifikation	M	M	*Art der Messwerte (OBIS-Kennzahlen)*
7140	Produkt-/Leistungsnummer	C an..35	R an..35	OBIS-Kennzahl
7143	Art der Produkt-/ Leistungsnummer, Code	C an..3	R an..3	**SRW OBIS-Kennzahl**

Bemerkung:
Dieses Segment wird benutzt, um die Produktidentifikation beim Austausch von Daten zu Energiemengen innerhalb der deutschen Energiewirtschaft zu gewährleisten.
Diese Identifikation, die Beschreibung und die strukturelle Zuordnung der Werte erfolgt durch OBIS-Kennzahlen.

In dieser Segmentgruppe wird der erforderliche Mindestumfang an Messwerten an der Tranche angegeben.

DE 7140: Es wird die OBIS-Kennzahl gemäß EDI@Energy Codeliste der OBIS-Kennzahlen für den deutschen Energiemarkt angegeben. Die Einheiten (kWh, kvarh) sind implizit in der OBIS-Kennzahl enthalten.

Beispiel:
```
PIA+5+1-1?:2.29.0:SRW'
```

Bez = Objekt-Bezeichner
Nr = Laufende Segmentnummer im Guide
MaxWdh = Maximale Wiederholung der Segmente/Gruppen
Zähler = Nummer der Segmente/Gruppen im Standard

St = Status
EDIFACT: M=Muss/Mandatory, C=Conditional
Anwendung: R=Erforderlich/Required, O=Optional, D=Abhängig von/Dependent, N=Nicht benutzt/Not used

Segmentlayout

Zähler	Nr	Bez	Standard St	Standard MaxWdh	BDEW St	BDEW MaxWdh	Ebene	Name
0180		**SG4**	C	99999	D	99999	1	**Vorgangs-Identifikation**
0410		**SG8**	C	99999	D	99999	2	**Erforderliche OBIS-Daten der Tranche**
0500		**SG10**	C	99	R	3	3	**OBIS Daten für Marktrolle relevant**
0510	185	**CCI**	M	1	M	1	3	**OBIS Daten für Marktrolle relevant**

Bez	Name	Standard St	Standard Format	BDEW St	BDEW Format	Anwendung / Bemerkung
CCI						
7059	Klassentyp, Code	C	an..3	R	an..3	**Z26 OBIS Daten für Marktrolle relevant**
C502	Einzelheiten zu Maßangaben	C		N		
6313	Gemessene Dimension, Code	C	an..3	N		Nicht benutzt
C240	Merkmalsbeschreibung	C		R		
7037	Merkmal, Code	M	an..17	R	an..3	Marktrolle **ZA7 LF** **ZA8 NB** **ZA9 ÜNB**

Bemerkung:
Dieses Segment dient zur Identifizierung der Marktrolle an der Marktlokation, der die Werte der im PIA genannten OBIS-Kennzahl vom MSB der Marktlokation zu übermitteln sind.
Der MSB der Marktlokation muss sowohl die Werte der OBIS Kennzahl der Marktlokation als auch die zu grundeliegenden Werte der Messlokation an den Marktpartner in der hier genannte Marktrolle an der Marktlokation übermitteln.

Beispiel:
```
CCI+Z26++ZA8'
```

Bez = Objekt-Bezeichner
Nr = Laufende Segmentnummer im Guide
MaxWdh = Maximale Wiederholung der Segmente/Gruppen
Zähler = Nummer der Segmente/Gruppen im Standard

St = Status
EDIFACT: M=Muss/Mandatory, C=Conditional
Anwendung: R=Erforderlich/Required, O=Optional, D=Abhängig von/Dependent, N=Nicht benutzt/Not used

Segmentlayout

Zähler	Nr	Bez	Standard St	Standard MaxWdh	BDEW St	BDEW MaxWdh	Ebene	Name
0180		**SG4**	C	99999	D	99999	1	**Vorgangs-Identifikation**
0410		**SG8**	C	99999	D	99999	2	**Erforderliche OBIS-Daten der Tranche**
0500		**SG10**	C	99	R	3	3	**OBIS Daten für Marktrolle relevant**
0520	186	**CAV**	C	99	R	2	4	**Verwendungszweck der Werte**

Bez	Name	Standard St Format	BDEW St Format	Anwendung / Bemerkung
CAV				
C889	Merkmalswert	M	M	
7111	Merkmalswert, Code	C an..3	R an..3	**Z85 Bilanzkreisabrechnung** **Z92 Übermittlung an das HKNR**

Bemerkung:

Beispiel:
```
CAV+Z85'
```

Bez = Objekt-Bezeichner
Nr = Laufende Segmentnummer im Guide
MaxWdh = Maximale Wiederholung der Segmente/Gruppen
Zähler = Nummer der Segmente/Gruppen im Standard

St = Status
EDIFACT: M=Muss/Mandatory, C=Conditional
Anwendung: R=Erforderlich/Required, O=Optional,
D=Abhängig von/Dependent, N=Nicht benutzt/Not used

Segmentlayout

Zähler	Nr	Bez	Standard St	Standard MaxWdh	BDEW St	BDEW MaxWdh	Ebene	Name
0180		**SG4**	C	99999	D	99999	1	**Vorgangs-Identifikation**
0410		**SG8**	C	99999	D	99999	2	**OBIS-Daten der Tranche**
0420	187	**SEQ**	M	1	M	1	2	**OBIS-Daten der Tranche**

Bez	Name	Standard St Format	BDEW St Format	Anwendung / Bemerkung
SEQ				
1229	Handlung, Code	C an..3	R an..3	**Z17 OBIS-Daten der Tranche**

Bemerkung:
Dieses Segment wird benutzt, um die Segmentgruppe einzuleiten. Das Segment dient dazu die nachfolgenden Daten einem Objekt zuzuordnen.
Die OBIS-Daten eines Vorgangs enthalten alle Informationen, die sich auf das Register mit der angegebenen OBIS-Kennzahl einer Tranche beziehen.
Enthält ein Vorgang mehrere Register und somit mehrere OBIS-Kennzahlen, so ist diese Segmentgruppe für jedes einzelne Register und damit jede einzelne OBIS-Kennzahl zu wiederholen und zu übermitteln.

Beispiel:
```
SEQ+Z17'
```

Bez = Objekt-Bezeichner
Nr = Laufende Segmentnummer im Guide
MaxWdh = Maximale Wiederholung der Segmente/Gruppen
Zähler = Nummer der Segmente/Gruppen im Standard

St = Status
EDIFACT: M=Muss/Mandatory, C=Conditional
Anwendung: R=Erforderlich/Required, O=Optional, D=Abhängig von/Dependent, N=Nicht benutzt/Not used

Segmentlayout

Zähler	Nr	Bez	Standard St	Standard MaxWdh	BDEW St	BDEW MaxWdh	Ebene	Name
0180		**SG4**	C	99999	D	99999	1	**Vorgangs-Identifikation**
0410		**SG8**	C	99999	D	99999	2	**OBIS-Daten der Tranche**
0430	188	**RFF**	C	9	D	1	3	**Referenz auf die ID einer Tranche**

Bez	Name	Standard St Format	BDEW St Format	Anwendung / Bemerkung
RFF				
C506	Referenz	M	M	
1153	Referenz, Qualifier	M an..3	M an..3	**Z20 Tranche**
1154	Referenz, Identifikation	C an..70	R an..70	ID einer Tranche

Bemerkung:
Zur Referenzierung auf eine ID einer Tranche vom SG5 LOC+172 "Meldepunkt".
Ein Register kann nur einer Tranche zugeordnet werden. Das bedeutet: Wenn in einem Vorgang mehrere Meldepunkte (Tranchen) mit den gleichen OBIS-Kennzahlen vorhanden sind, muss jeder Meldepunkt für jede ihm zuzuordnende OBIS ein separates SG8 SEQ „OBIS-Daten“ inkl. Referenz auf den entsprechende ID enthalten sein.

Beispiel:
```
RFF+Z20:57685676748'
```

Bez = Objekt-Bezeichner
Nr = Laufende Segmentnummer im Guide
MaxWdh = Maximale Wiederholung der Segmente/Gruppen
Zähler = Nummer der Segmente/Gruppen im Standard

St = Status
EDIFACT: M=Muss/Mandatory, C=Conditional
Anwendung: R=Erforderlich/Required, O=Optional,
D=Abhängig von/Dependent, N=Nicht benutzt/Not used

Segmentlayout

Zähler	Nr	Bez	Standard St	Standard MaxWdh	BDEW St	BDEW MaxWdh	Ebene	Name
0180		**SG4**	C	99999	D	99999	1	**Vorgangs-Identifikation**
0410		**SG8**	C	99999	D	99999	2	**OBIS-Daten der Tranche**
0440	189	**PIA**	C	9	R	1	3	**OBIS-Kennzahl der Tranche**

Bez	Name	Standard St Format	BDEW St Format	Anwendung / Bemerkung
PIA				
4347	Produkt-/Erzeugnisnummer, Qualifier	M an..3	M an..3	**5 Produktidentifikation**
C212	Waren-/Leistungsnummer, Identifikation	M	M	*Art der Messwerte (OBIS-Kennzahlen)*
7140	Produkt-/Leistungsnummer	C an..35	R an..35	OBIS-Kennzahl der Tranche
7143	Art der Produkt-/ Leistungsnummer, Code	C an..3	R an..3	**SRW OBIS-Kennzahl**

Bemerkung:
Dieses Segment wird benutzt, um die Produktidentifikation beim Austausch von Daten zu Energiemengen innerhalb der deutschen Energiewirtschaft zu gewährleisten.
Diese Identifikation, die Beschreibung und die strukturelle Zuordnung der Werte erfolgt durch OBIS-Kennzahlen.

DE 7140: Es wird die OBIS-Kennzahl gemäß EDI@Energy Codeliste der OBIS-Kennzahlen für den deutschen Energiemarkt angegeben. Die Einheiten (kWh, kvarh) sind implizit in der OBIS-Kennzahl enthalten.

Beispiel:
```
PIA+5+1-1?:2.29.0:SRW'
```

Bez = Objekt-Bezeichner
Nr = Laufende Segmentnummer im Guide
MaxWdh = Maximale Wiederholung der Segmente/Gruppen
Zähler = Nummer der Segmente/Gruppen im Standard

St = Status
EDIFACT: M=Muss/Mandatory, C=Conditional
Anwendung: R=Erforderlich/Required, O=Optional, D=Abhängig von/Dependent, N=Nicht benutzt/Not used

Segmentlayout

Zähler	Nr	Bez	Standard St	Standard MaxWdh	BDEW St	BDEW MaxWdh	Ebene	Name
0180		**SG4**	C	99999	D	99999	1	**Vorgangs-Identifikation**
0410		**SG8**	C	99999	D	99999	2	**OBIS-Daten der Tranche**
0500		**SG10**	C	99	D	3	3	**OBIS Daten für Marktrolle relevant**
0510	190	**CCI**	M	1	M	1	3	**OBIS Daten für Marktrolle relevant**

Bez	Name	Standard St	Standard Format	BDEW St	BDEW Format	Anwendung / Bemerkung
CCI						
7059	Klassentyp, Code	C	an..3	R	an..3	**Z26 OBIS Daten für Marktrolle relevant**
C502	Einzelheiten zu Maßangaben	C		N		
6313	Gemessene Dimension, Code	C	an..3	N		Nicht benutzt
C240	Merkmalsbeschreibung	C		R		
7037	Merkmal, Code	M	an..17	R	an..3	Marktrolle **ZA7 LF** **ZA8 NB** **ZA9 ÜNB**

Bemerkung:
Dieses Segment dient zur Identifizierung der Marktrolle in der sich der Marktpartner an der Marktlokation befinden muss, an den die Werte der im PIA genannten OBIS-Kennzahl vom MSB der Marktlokation zu übermitteln sind.

Beispiel:
```
CCI+Z26++ZA8'
```

Bez = Objekt-Bezeichner
Nr = Laufende Segmentnummer im Guide
MaxWdh = Maximale Wiederholung der Segmente/Gruppen
Zähler = Nummer der Segmente/Gruppen im Standard

St = Status
EDIFACT: M=Muss/Mandatory, C=Conditional
Anwendung: R=Erforderlich/Required, O=Optional,
D=Abhängig von/Dependent, N=Nicht benutzt/Not used

Segmentlayout

Zähler	Nr	Bez	Standard St	Standard MaxWdh	BDEW St	BDEW MaxWdh	Ebene	Name
0180		**SG4**	C	99999	D	99999	1	**Vorgangs-Identifikation**
0410		**SG8**	C	99999	D	99999	2	**OBIS-Daten der Tranche**
0500		**SG10**	C	99	D	3	3	**OBIS Daten für Marktrolle relevant**
0520	191	**CAV**	C	99	R	2	4	**Verwendungszweck der Werte**

		Standard	BDEW	
Bez	Name	St Format	St Format	Anwendung / Bemerkung
CAV				
C889	Merkmalswert	M	M	
7111	Merkmalswert, Code	C an..3	C an..3	**Z85 Bilanzkreisabrechnung** **Z92 Übermittlung an das HKNR**

Bemerkung:

Beispiel:
```
CAV+Z85'
```

Bez = Objekt-Bezeichner
Nr = Laufende Segmentnummer im Guide
MaxWdh = Maximale Wiederholung der Segmente/Gruppen
Zähler = Nummer der Segmente/Gruppen im Standard

St = Status
EDIFACT: M=Muss/Mandatory, C=Conditional
Anwendung: R=Erforderlich/Required, O=Optional,
D=Abhängig von/Dependent, N=Nicht benutzt/Not used

Segmentlayout

Zähler	Nr	Bez	Standard St	Standard MaxWdh	BDEW St	BDEW MaxWdh	Ebene	Name
0180		**SG4**	C	99999	D	99999	1	**Vorgangs-Identifikation**
0410		**SG8**	C	99999	D	99999	2	**OBIS-Daten der Tranche der beteiligten Marktrolle**
0420	192	**SEQ**	M	1	M	1	2	**OBIS-Daten der Tranche der beteiligten Marktrolle**

Bez	Name	Standard St	Standard Format	BDEW St	BDEW Format	Anwendung / Bemerkung
SEQ						
1229	Handlung, Code	C	an..3	R	an..3	**Z32 OBIS-Daten der Tranche der beteiligten Marktrolle**

Bemerkung:
Dieses Segment wird benutzt, um die Segmentgruppe einzuleiten. Das Segment dient dazu die nachfolgenden Daten einem Objekt zuzuordnen.
Die OBIS-Daten eines Vorgangs enthalten alle Informationen, die sich auf das Register mit der angegebenen OBIS-Kennzahl einer Tranche beziehen. In dieser SG8 werden die OBIS-Daten aus Sicht des Marktpartners angegeben, der in beteiligen Marktrolle der Tranche zugeordnet ist. Enthält ein Vorgang mehrere OBIS-Kennzahlen, so ist diese Segmentgruppe für jede einzelne OBIS-Kennzahl zu wiederholen und zu übermitteln.

Beispiel:
```
SEQ+Z32'
```

Bez = Objekt-Bezeichner
Nr = Laufende Segmentnummer im Guide
MaxWdh = Maximale Wiederholung der Segmente/Gruppen
Zähler = Nummer der Segmente/Gruppen im Standard

St = Status
EDIFACT: M=Muss/Mandatory, C=Conditional
Anwendung: R=Erforderlich/Required, O=Optional, D=Abhängig von/Dependent, N=Nicht benutzt/Not used

Segmentlayout

Zähler	Nr	Bez	Standard St	Standard MaxWdh	BDEW St	BDEW MaxWdh	Ebene	Name
0180		**SG4**	C	99999	D	99999	1	**Vorgangs-Identifikation**
0410		**SG8**	C	99999	D	99999	2	**OBIS-Daten der Tranche der beteiligten Marktrolle**
0440	193	**PIA**	C	9	R	1	3	**OBIS-Kennzahl der Tranche**

		Standard	BDEW	
Bez	Name	St Format	St Format	Anwendung / Bemerkung
PIA				
4347	Produkt-/Erzeugnisnummer, Qualifier	M an..3	M an..3	**5 Produktidentifikation**
C212	Waren-/Leistungsnummer, Identifikation	M	M	*Art der Messwerte (OBIS-Kennzahlen)*
7140	Produkt-/Leistungsnummer	C an..35	R an..35	OBIS-Kennzahl der Tranche
7143	Art der Produkt-/ Leistungsnummer, Code	C an..3	R an..3	**SRW OBIS-Kennzahl**

Bemerkung:
Dieses Segment wird benutzt, um die Produktidentifikation beim Austausch von Daten zu Energiemengen innerhalb der deutschen Energiewirtschaft zu gewährleisten.
Diese Identifikation, die Beschreibung und die strukturelle Zuordnung der Werte erfolgt durch OBIS-Kennzahlen.

DE 7140: Es wird die OBIS-Kennzahl gemäß EDI@Energy Codeliste der OBIS-Kennzahlen für den deutschen Energiemarkt angegeben. Die Einheiten (kWh, kvarh) sind implizit in der OBIS-Kennzahl enthalten.

Beispiel:
```
PIA+5+1-1?:2.29.0:SRW'
```

Bez = Objekt-Bezeichner
Nr = Laufende Segmentnummer im Guide
MaxWdh = Maximale Wiederholung der Segmente/Gruppen
Zähler = Nummer der Segmente/Gruppen im Standard

St = Status
EDIFACT: M=Muss/Mandatory, C=Conditional
Anwendung: R=Erforderlich/Required, O=Optional, D=Abhängig von/Dependent, N=Nicht benutzt/Not used

Segmentlayout

Zähler	Nr	Bez	Standard St	Standard MaxWdh	BDEW St	BDEW MaxWdh	Ebene	Name
0180		**SG4**	C	99999	D	99999	1	**Vorgangs-Identifikation**
0410		**SG8**	C	99999	D	99999	2	**OBIS-Daten der Tranche der beteiligten Marktrolle**
0500		**SG10**	C	99	R	1	3	**Verwendungszweck der Werte**
0510	194	**CCI**	M	1	M	1	3	**Verwendungszweck der Werte**

		Standard	BDEW	
Bez	Name	St Format	St Format	Anwendung / Bemerkung
CCI				
7059	Klassentyp, Code	C an..3	R an..3	**Z27 Verwendungszweck der Werte**

Bemerkung:
Dieses Segment dient zur Identifizierung des Verwendungszwecks (z. B. zur Netznutzungsabrechnung, zur Bilanzkreisabrechnung, zur Mehrmindermengenabrechnung) der Marktrolle an der Marktlokation, der die Werte der im PIA genannten OBIS-Kennzahl vom MSB der Marktlokation zu übermitteln sind.

Beispiel:
```
CCI+Z27'
```

Bez = Objekt-Bezeichner
Nr = Laufende Segmentnummer im Guide
MaxWdh = Maximale Wiederholung der Segmente/Gruppen
Zähler = Nummer der Segmente/Gruppen im Standard

St = Status
EDIFACT: M=Muss/Mandatory, C=Conditional
Anwendung: R=Erforderlich/Required, O=Optional, D=Abhängig von/Dependent, N=Nicht benutzt/Not used

Segmentlayout

Zähler	Nr	Bez	Standard St	Standard MaxWdh	BDEW St	BDEW MaxWdh	Ebene	Name
0180		**SG4**	C	99999	D	99999	1	**Vorgangs-Identifikation**
0410		**SG8**	C	99999	D	99999	2	**OBIS-Daten der Tranche der beteiligten Marktrolle**
0500		**SG10**	C	99	R	1	3	**Verwendungszweck der Werte**
0520	195	**CAV**	C	99	R	1	4	**Verwendungszweck der Werte**

		Standard	BDEW	
Bez	Name	St Format	St Format	Anwendung / Bemerkung
CAV				
C889	Merkmalswert	M	M	
7111	Merkmalswert, Code	C an..3	R an..3	**Z85 Bilanzkreisabrechnung**

Bemerkung:

Beispiel:
```
CAV+Z85'
```

Bez = Objekt-Bezeichner
Nr = Laufende Segmentnummer im Guide
MaxWdh = Maximale Wiederholung der Segmente/Gruppen
Zähler = Nummer der Segmente/Gruppen im Standard

St = Status
EDIFACT: M=Muss/Mandatory, C=Conditional
Anwendung: R=Erforderlich/Required, O=Optional,
D=Abhängig von/Dependent, N=Nicht benutzt/Not used

Segmentlayout

Zähler	Nr	Bez	Standard St	Standard MaxWdh	BDEW St	BDEW MaxWdh	Ebene	Name
0180		**SG4**	C	99999	D	99999	1	**Vorgangs-Identifikation**
0410		**SG8**	C	99999	D	99999	2	**Daten der Messlokation**
0420	196	**SEQ**	M	1	M	1	2	**Daten der Messlokation**

Bez	Name	Standard St Format	BDEW St Format	Anwendung / Bemerkung
SEQ				
1229	Handlung, Code	C an..3	R an..3	**Z18 Daten der Messlokation**

Bemerkung:
Dieses Segment wird benutzt, um die Segmentgruppe einzuleiten. Das Segment dient dazu die nachfolgenden Daten einer Messlokation zuzuordnen.

Die SG8 "Daten der Messlokation" eines Vorgangs enthält alle Informationen, die sich auf eine einzelne Messlokation in einem Vorgang beziehen.

Beispiel:
```
SEQ+Z18'
```

Bez = Objekt-Bezeichner
Nr = Laufende Segmentnummer im Guide
MaxWdh = Maximale Wiederholung der Segmente/Gruppen
Zähler = Nummer der Segmente/Gruppen im Standard

St = Status
EDIFACT: M=Muss/Mandatory, C=Conditional
Anwendung: R=Erforderlich/Required, O=Optional, D=Abhängig von/Dependent, N=Nicht benutzt/Not used

Segmentlayout

Zähler	Nr	Bez	Standard St	Standard MaxWdh	BDEW St	BDEW MaxWdh	Ebene	Name
0180		**SG4**	C	99999	D	99999	1	**Vorgangs-Identifikation**
0410		**SG8**	C	99999	D	99999	2	**Daten der Messlokation**
0430	197	**RFF**	C	9	D	1	3	**Referenz auf die ID der Messlokation**

Bez	Name	Standard St Format	BDEW St Format	Anwendung / Bemerkung
RFF				
C506	Referenz	M	M	
1153	Referenz, Qualifier	M an..3	M an..3	**Z19 Messlokation**
1154	Referenz, Identifikation	C an..70	R an..70	ID der Messlokation

Bemerkung:
Zur Referenzierung auf eine ID einer Messlokation vom SG5 LOC+172 "Meldepunkt", sofern im AHB nichts Abweichendes angegeben.

Beispiel:
```
RFF+Z19:DE00014545768S0000000000000003054'
```

Bez = Objekt-Bezeichner
Nr = Laufende Segmentnummer im Guide
MaxWdh = Maximale Wiederholung der Segmente/Gruppen
Zähler = Nummer der Segmente/Gruppen im Standard

St = Status
EDIFACT: M=Muss/Mandatory, C=Conditional
Anwendung: R=Erforderlich/Required, O=Optional,
D=Abhängig von/Dependent, N=Nicht benutzt/Not used

Segmentlayout

Zähler	Nr	Bez	Standard St	Standard MaxWdh	BDEW St	BDEW MaxWdh	Ebene	Name
0180		**SG4**	C	99999	D	99999	1	**Vorgangs-Identifikation**
0410		**SG8**	C	99999	D	99999	2	**Daten der Messlokation**
0430	198	**RFF**	C	9	D	9	3	**Referenz auf die der Messlokation zugeordneten Marktlokation**

		Standard		BDEW		
Bez	Name	St	Format	St	Format	Anwendung / Bemerkung
RFF						
C506	Referenz	M		M		
1153	Referenz, Qualifier	M	an..3	M	an..3	**Z16 zugeordnete Marktlokation**
1154	Referenz, Identifikation	C	an..70	R	an..70	ID der Marktlokation

Bemerkung:
Zur Referenzierung auf eine ID der Marktlokationen vom SG5 LOC+172 "Meldepunkt", sofern im AHB nichts Abweichendes angegeben, die der in diesem SG8 genannten Messlokation zugeordnet sind.

Durch die Wiederholung des RFF werden alle Marktlokationen, die die Messwerte dieser Messlokation zur Ermittlung der Energiemenge benötigen, aufgeführt.

Beispiel:
```
RFF+Z16:57685676748'
```

Bez = Objekt-Bezeichner
Nr = Laufende Segmentnummer im Guide
MaxWdh = Maximale Wiederholung der Segmente/Gruppen
Zähler = Nummer der Segmente/Gruppen im Standard

St = Status
EDIFACT: M=Muss/Mandatory, C=Conditional
Anwendung: R=Erforderlich/Required, O=Optional, D=Abhängig von/Dependent, N=Nicht benutzt/Not used

Segmentlayout

Zähler	Nr	Bez	Standard St	Standard MaxWdh	BDEW St	BDEW MaxWdh	Ebene	Name
0180		**SG4**	C	99999	D	99999	1	**Vorgangs-Identifikation**
0410		**SG8**	C	99999	D	99999	2	**Daten der Messlokation**
0430	199	**RFF**	C	9	D	1	3	**Abrechnung des Messstellenbetriebs über NNE für kME**

Bez	Name	Standard St Format	BDEW St Format	Anwendung / Bemerkung
RFF				
C506	Referenz	M	M	
1153	Referenz, Qualifier	M an..3	M an..3	*Hier wird angegeben ob eine Abrechnung der Entgelte für Messstellenbetrieb über die Netznutzungsabrechnung erfolgt.* **Z05 Abrechnung des Messstellenbetriebs über NNE für kME**
1154	Referenz, Identifikation	C an..70	R an..70	*JA* *NEIN* *Bemerkung:* *"JA" Kennzeichnung dafür, dass eine Abrechnung der Entgelte für Messstellenbetrieb durch den NB innerhalb der Netznutzungsabrechnung auf Basis seiner Grundzuständigkeit erfolgt.* *"NEIN" Kennzeichnung dafür, dass eine Abrechnung der Entgelte für Messstellenbetrieb nicht durch den NB innerhalb der Netznutzungsabrechnung auf Basis seiner Grundzuständigkeit erfolgt.* Abrechnung über NNE (Ja/Nein)

Bemerkung:

Beispiel:
```
RFF+Z05:JA'
```

Bez = Objekt-Bezeichner
Nr = Laufende Segmentnummer im Guide
MaxWdh = Maximale Wiederholung der Segmente/Gruppen
Zähler = Nummer der Segmente/Gruppen im Standard

St = Status
EDIFACT: M=Muss/Mandatory, C=Conditional
Anwendung: R=Erforderlich/Required, O=Optional, D=Abhängig von/Dependent, N=Nicht benutzt/Not used

Segmentlayout

Zähler	Nr	Bez	Standard St	Standard MaxWdh	BDEW St	BDEW MaxWdh	Ebene	Name
0180		**SG4**	C	99999	D	99999	1	**Vorgangs-Identifikation**
0410		**SG8**	C	99999	D	99999	2	**Daten der Messlokation**
0500		**SG10**	C	99	D	1	3	**Zugeordnete Marktpartner**
0510	200	**CCI**	M	1	M	1	3	**Zugeordnete Marktpartner**

		Standard		BDEW		
Bez	Name	St	Format	St	Format	Anwendung / Bemerkung
CCI						
7059	Klassentyp, Code	C	an..3	N		Nicht benutzt
C502	Einzelheiten zu Maßangaben	C		N		
6313	Gemessene Dimension, Code	C	an..3	N		Nicht benutzt
C240	Merkmalsbeschreibung	C		R		
7037	Merkmal, Code	M	an..17	M	an..3	**ZB3 Zugeordneter Marktpartner**

Bemerkung:

Beispiel:

```
CCI+++ZB3'
Dieses Segment dient zur Angabe des zugeordneten Marktpartners zu einer Marktlokation
```

Bez = Objekt-Bezeichner
Nr = Laufende Segmentnummer im Guide
MaxWdh = Maximale Wiederholung der Segmente/Gruppen
Zähler = Nummer der Segmente/Gruppen im Standard

St = Status
EDIFACT: M=Muss/Mandatory, C=Conditional
Anwendung: R=Erforderlich/Required, O=Optional,
D=Abhängig von/Dependent, N=Nicht benutzt/Not used

Segmentlayout

Zähler	Nr	Bez	Standard St	Standard MaxWdh	BDEW St	BDEW MaxWdh	Ebene	Name
0180		**SG4**	C	99999	D	99999	1	**Vorgangs-Identifikation**
0410		**SG8**	C	99999	D	99999	2	**Daten der Messlokation**
0500		**SG10**	C	99	D	1	3	**Zugeordnete Marktpartner**
0520	201	**CAV**	C	99	R	1	4	**Messstellenbetreiber**

		Standard	BDEW	
Bez	Name	St Format	St Format	Anwendung / Bemerkung
CAV				
C889	Merkmalswert	M	M	
7111	Merkmalswert, Code	C an..3	R an..3	**Z91 MSB**
1131	Codeliste, Code	C an..17	R an..17	MP-ID

Bemerkung:
Dieses Segment dient zur Angabe des Messstellenbetreibers, der der Messlokation zugeordnet ist.

Beispiel:
```
CAV+Z91:1234567890128'
```

Bez = Objekt-Bezeichner
Nr = Laufende Segmentnummer im Guide
MaxWdh = Maximale Wiederholung der Segmente/Gruppen
Zähler = Nummer der Segmente/Gruppen im Standard

St = Status
EDIFACT: M=Muss/Mandatory, C=Conditional
Anwendung: R=Erforderlich/Required, O=Optional,
D=Abhängig von/Dependent, N=Nicht benutzt/Not used

Segmentlayout

Zähler	Nr	Bez	Standard St	Standard MaxWdh	BDEW St	BDEW MaxWdh	Ebene	Name
0180		**SG4**	C	99999	D	99999	1	**Vorgangs-Identifikation**
0410		**SG8**	C	99999	D	99999	2	**Daten der Messlokation**
0500		**SG10**	C	99	D	1	3	**Zugeordnete Marktpartner**
0520	202	**CAV**	C	99	D	1	4	**Messstellenbetreiber Alt**

		Standard		BDEW		
Bez	Name	St	Format	St	Format	Anwendung / Bemerkung
CAV						
C889	Merkmalswert	M		M		
7111	Merkmalswert, Code	C	an..3	R	an..3	**ZB4 MSBA**
1131	Codeliste, Code	C	an..17	R	an..17	MP-ID

Bemerkung:
Dieses Segment dient zur Angabe des alten Messstellenbetreibers, der der Messlokation bis zum erfolgreichen Wechsel zugeordnet ist.

Beispiel:
```
CAV+ZB4:1234567890128'
```

Bez = Objekt-Bezeichner
Nr = Laufende Segmentnummer im Guide
MaxWdh = Maximale Wiederholung der Segmente/Gruppen
Zähler = Nummer der Segmente/Gruppen im Standard

St = Status
EDIFACT: M=Muss/Mandatory, C=Conditional
Anwendung: R=Erforderlich/Required, O=Optional,
D=Abhängig von/Dependent, N=Nicht benutzt/Not used

Segmentlayout

Zähler	Nr	Bez	Standard St	Standard MaxWdh	BDEW St	BDEW MaxWdh	Ebene	Name
0180		**SG4**	C	99999	D	99999	1	**Vorgangs-Identifikation**
0410		**SG8**	C	99999	D	99999	2	**Daten der Messlokation**
0500		**SG10**	C	99	D	1	3	**Spannungsebene der Messlokation**
0510	203	**CCI**	M	1	M	1	3	**Spannungsebene der Messlokation**

Bez	Name	Standard St	Standard Format	BDEW St	BDEW Format	Anwendung / Bemerkung
CCI						
7059	Klassentyp, Code	C	an..3	N		Nicht benutzt
C502	Einzelheiten zu Maßangaben	C		N		
6313	Gemessene Dimension, Code	C	an..3	N		Nicht benutzt
C240	Merkmalsbeschreibung	C		R		
7037	Merkmal, Code	M	an..17	M	an..3	**E04 Spannungsebene der Messlokation**

Bemerkung:
Diese Segmentgruppe von CCI CAV dient der Beschreibung, in welcher Spannungsebene die Messlokation liegt.

Beispiel:
```
CCI+++E04'
```

Bez = Objekt-Bezeichner
Nr = Laufende Segmentnummer im Guide
MaxWdh = Maximale Wiederholung der Segmente/Gruppen
Zähler = Nummer der Segmente/Gruppen im Standard

St = Status
EDIFACT: M=Muss/Mandatory, C=Conditional
Anwendung: R=Erforderlich/Required, O=Optional,
D=Abhängig von/Dependent, N=Nicht benutzt/Not used

Segmentlayout

Zähler	Nr	Bez	Standard St	Standard MaxWdh	BDEW St	BDEW MaxWdh	Ebene	Name
0180		**SG4**	C	99999	D	99999	1	**Vorgangs-Identifikation**
0410		**SG8**	C	99999	D	99999	2	**Daten der Messlokation**
0500		**SG10**	C	99	D	1	3	**Spannungsebene der Messlokation**
0520	204	**CAV**	C	99	R	1	4	**Spannungsebene der Messlokation**

		Standard	BDEW	
Bez	Name	St Format	St Format	Anwendung / Bemerkung
CAV				
C889	Merkmalswert	M	M	
7111	Merkmalswert, Code	C an..3	R an..3	Spannungsebene der Messlokation **E03 Höchstspannung** **E04 Hochspannung** **E05 Mittelspannung** **E06 Niederspannung**

Bemerkung:
Zur Angabe des Wertes eines bestimmten Merkmals.
Dieses Segment dient zur genaueren Wertspezifizierung des Merkmals im vorangegangen CCI Segment.

Beispiel:
```
CAV+E04'
```

Bez = Objekt-Bezeichner
Nr = Laufende Segmentnummer im Guide
MaxWdh = Maximale Wiederholung der Segmente/Gruppen
Zähler = Nummer der Segmente/Gruppen im Standard

St = Status
EDIFACT: M=Muss/Mandatory, C=Conditional
Anwendung: R=Erforderlich/Required, O=Optional,
D=Abhängig von/Dependent, N=Nicht benutzt/Not used

Segmentlayout

Zähler	Nr	Bez	Standard St	Standard MaxWdh	BDEW St	BDEW MaxWdh	Ebene	Name
0180		**SG4**	C	99999	D	99999	1	**Vorgangs-Identifikation**
0410		**SG8**	C	99999	D	99999	2	**Daten der Messlokation**
0500		**SG10**	C	99	D	1	3	**Gasqualität**
0510	205	**CCI**	M	1	M	1	3	**Gasqualität**

		Standard		BDEW		
Bez	Name	St	Format	St	Format	Anwendung / Bemerkung
CCI						
7059	Klassentyp, Code	C	an..3	N		Nicht benutzt
C502	Einzelheiten zu Maßangaben	C		N		
6313	Gemessene Dimension, Code	C	an..3	N		Nicht benutzt
C240	Merkmalsbeschreibung	C		R		
7037	Merkmal, Code	M	an..17	M	an..3	**Y02 Gasqualität**

Bemerkung:
Zur Kennzeichnung und Beschreibung eines bestimmten Merkmals.
Diese Segmentgruppe von CCI CAV dient zur Beschreibung der Gasqualität der Messlokation.

Beispiel:
```
CCI+++Y02'
```

Bez = Objekt-Bezeichner
Nr = Laufende Segmentnummer im Guide
MaxWdh = Maximale Wiederholung der Segmente/Gruppen
Zähler = Nummer der Segmente/Gruppen im Standard

St = Status
EDIFACT: M=Muss/Mandatory, C=Conditional
Anwendung: R=Erforderlich/Required, O=Optional,
D=Abhängig von/Dependent, N=Nicht benutzt/Not used

Segmentlayout

Zähler	Nr	Bez	Standard St	Standard MaxWdh	BDEW St	BDEW MaxWdh	Ebene	Name
0180		**SG4**	C	99999	D	99999	1	**Vorgangs-Identifikation**
0410		**SG8**	C	99999	D	99999	2	**Daten der Messlokation**
0500		**SG10**	C	99	D	1	3	**Gasqualität**
0520	206	**CAV**	C	99	R	1	4	**Gasqualität**

		Standard	BDEW	
Bez	Name	St Format	St Format	Anwendung / Bemerkung
CAV				
C889	Merkmalswert	M	M	
7111	Merkmalswert, Code	C an..3	R an..3	Gasqualität **Y04 H-Gas** **Y05 L-Gas**

Bemerkung:
Zur Angabe des Wertes eines bestimmten Merkmals.
Dieses Segment dient zur genaueren Wertspezifizierung des Merkmals im vorangegangen CCI Segment.

Beispiel:
```
CAV+Y04'
```

Bez = Objekt-Bezeichner
Nr = Laufende Segmentnummer im Guide
MaxWdh = Maximale Wiederholung der Segmente/Gruppen
Zähler = Nummer der Segmente/Gruppen im Standard

St = Status
EDIFACT: M=Muss/Mandatory, C=Conditional
Anwendung: R=Erforderlich/Required, O=Optional,
D=Abhängig von/Dependent, N=Nicht benutzt/Not used

Segmentlayout

Zähler	Nr	Bez	Standard St	Standard MaxWdh	BDEW St	BDEW MaxWdh	Ebene	Name
0180		**SG4**	C	99999	D	99999	1	**Vorgangs-Identifikation**
0410		**SG8**	C	99999	D	99999	2	**Daten der Messlokation**
0500		**SG10**	C	99	D	1	3	**Verwendungsumfang**
0510	207	**CCI**	M	1	M	1	3	**Verwendungsumfang**

Bez	Name	Standard St Format	BDEW St Format	Anwendung / Bemerkung
CCI				
7059	Klassentyp, Code	C an..3	R an..3	**Z01 Verwendungsumfang**
C502	Einzelheiten zu Maßangaben	C	N	
6313	Gemessene Dimension, Code	C an..3	N	Nicht benutzt
C240	Merkmalsbeschreibung	C	R	
7037	Merkmal, Code	M an..17	M an..3	Verwendungsumfang **Z82 ID der prozessual behandelten Messlokation** **Z81 ID der Messlokation im Lokationsbündel**

Bemerkung:
In einem Vorgang kann es nur eine Messlokation geben, die als „Prozessual behandelt“ gekennzeichnet ist.

In der Anmeldebestätigung der WiM bedeutet dies, dass der MSB, der diesen Vorgang erhalten hat in diesem Vorgang nur dieser Messlokation als MSB zugeordnet wird. An alle anderen Messlokationen ändert sich durch diesen Vorgang nicht der zugewiesene MSB.

Beispiel:
```
CCI+Z01++Z82'
```

Bez = Objekt-Bezeichner
Nr = Laufende Segmentnummer im Guide
MaxWdh = Maximale Wiederholung der Segmente/Gruppen
Zähler = Nummer der Segmente/Gruppen im Standard

St = Status
EDIFACT: M=Muss/Mandatory, C=Conditional
Anwendung: R=Erforderlich/Required, O=Optional,
D=Abhängig von/Dependent, N=Nicht benutzt/Not used

Segmentlayout

Zähler	Nr	Bez	Standard St	Standard MaxWdh	BDEW St	BDEW MaxWdh	Ebene	Name
0180		**SG4**	C	99999	D	99999	1	**Vorgangs-Identifikation**
0410		**SG8**	C	99999	D	99999	2	**Daten der Messlokation**
0500		**SG10**	C	99	D	1	3	**Verlustfaktor**
0510	208	**CCI**	M	1	M	1	3	**Verlustfaktor Trafo**

		Standard		BDEW		
Bez	Name	St	Format	St	Format	Anwendung / Bemerkung
CCI						
7059	Klassentyp, Code	C	an..3	N		Nicht benutzt
C502	Einzelheiten zu Maßangaben	C		N		
6313	Gemessene Dimension, Code	C	an..3	N		Nicht benutzt
C240	Merkmalsbeschreibung	C		R		
7037	Merkmal, Code	M	an..17	M	an..3	**Z16 Verlustfaktor Trafo**

Bemerkung:
Diese Segmentgruppe von CCI CAV dient zur Darstellung von Verlustfaktoren in Prozent an der Messlokation.

Bei einer Messlokation, die aufgrund der vertraglichen Regelungen die Energiemenge auf der Oberspannungsseite des Transformators zu erfassen hat, jedoch die Energiemenge auf der Unterspannungsseite des Transformators erfasst, ist die Angabe des Verlustfaktors des Transformators nötig. Dies ist der Fall, wenn die Spannungsebene der Marktlokation höher ist als die der Messlokation.
Hinweis: „Verlustfaktor Trafo“ entspricht im NN-Vertrag dem Korrekturfaktor.

Beispiel:
```
CCI+++Z16'
```

Bez = Objekt-Bezeichner
Nr = Laufende Segmentnummer im Guide
MaxWdh = Maximale Wiederholung der Segmente/Gruppen
Zähler = Nummer der Segmente/Gruppen im Standard

St = Status
EDIFACT: M=Muss/Mandatory, C=Conditional
Anwendung: R=Erforderlich/Required, O=Optional,
D=Abhängig von/Dependent, N=Nicht benutzt/Not used

Segmentlayout

Zähler	Nr	Bez	Standard St	Standard MaxWdh	BDEW St	BDEW MaxWdh	Ebene	Name
0180		**SG4**	C	99999	D	99999	1	**Vorgangs-Identifikation**
0410		**SG8**	C	99999	D	99999	2	**Daten der Messlokation**
0500		**SG10**	C	99	D	1	3	**Verlustfaktor**
0520	209	**CAV**	C	99	R	1	4	**Verlustfaktor Trafo**

		Standard		BDEW		
Bez	Name	St	Format	St	Format	Anwendung / Bemerkung
CAV						
C889	Merkmalswert	M		M		
7111	Merkmalswert, Code	C	an..3	R	an..3	**Z28 Verlustfaktor**
1131	Codeliste, Code	C	an..17	N		Nicht benutzt
3055	Verantwortliche Stelle für die Codepflege, Code	C	an..3	N		Nicht benutzt
7110	Merkmalswert	C	an..35	D	n..35	Verlustfaktor Trafo in %

Bemerkung:

Hinweis:
DE7110:
Es ist der Wert in % mit maximal 3 Nachkommastellen zu übermitteln.
Der Wert darf nicht negativ sein.

Beispiel:
```
CAV+Z28:::2.555'
Angabe des Trafoverlustfaktors bei unterspannungsseitiger Messlokation. In diesem Beispiel beträgt
der Verlustfaktor 2,555 %.
```

Bez = Objekt-Bezeichner
Nr = Laufende Segmentnummer im Guide
MaxWdh = Maximale Wiederholung der Segmente/Gruppen
Zähler = Nummer der Segmente/Gruppen im Standard

St = Status
EDIFACT: M=Muss/Mandatory, C=Conditional
Anwendung: R=Erforderlich/Required, O=Optional,
D=Abhängig von/Dependent, N=Nicht benutzt/Not used

Segmentlayout

Zähler	Nr	Bez	Standard St	Standard MaxWdh	BDEW St	BDEW MaxWdh	Ebene	Name
0180		**SG4**	C	99999	D	99999	1	**Vorgangs-Identifikation**
0410		**SG8**	C	99999	D	99999	2	**Daten der Messlokation**
0500		**SG10**	C	99	D	1	3	**Betriebszustand der Messlokation**
0510	210	**CCI**	M	1	M	1	3	**Betriebszustand der Messlokation**

Bez	Name	Standard St	Standard Format	BDEW St	BDEW Format	Anwendung / Bemerkung
CCI						
7059	Klassentyp, Code	C	an..3	R	an..3	**Z32 Betriebszustand der Messlokation**
C502	Einzelheiten zu Maßangaben	C		N		
6313	Gemessene Dimension, Code	C	an..3	N		Nicht benutzt
C240	Merkmalsbeschreibung	C		R		
7037	Merkmal, Code	M	an..17	M	an..3	**ZC1 Messlokation gesperrt und darf nicht entsperrt werden** **ZC2 Messlokation gesperrt und darf entsperrt werden** **ZC3 Messlokation im Regelbetrieb**

Bemerkung:
Dieses Segment dient dazu in der vorläufigen Anmeldebestätigung den Betriebszustand des in der Messlokation vorhanden Zählers dem MSB mitzuteilen und im vorzugeben, wie er diesbezüglich zukünftig zu verfahren, falls nach der Übernahme des Messstellenbetriebs durch ihn, er dieser Betriebszustand noch vorfindet.

Dieses Segment dient nicht zur Umsetzung eines Sperrprozesses.

Beispiel:
```
CCI+Z32++ZC1'
```

Bez = Objekt-Bezeichner
Nr = Laufende Segmentnummer im Guide
MaxWdh = Maximale Wiederholung der Segmente/Gruppen
Zähler = Nummer der Segmente/Gruppen im Standard

St = Status
EDIFACT: M=Muss/Mandatory, C=Conditional
Anwendung: R=Erforderlich/Required, O=Optional, D=Abhängig von/Dependent, N=Nicht benutzt/Not used

Segmentlayout

Zähler	Nr	Bez	Standard St	Standard MaxWdh	BDEW St	BDEW MaxWdh	Ebene	Name
0180		**SG4**	C	99999	D	99999	1	**Vorgangs-Identifikation**
0410		**SG8**	C	99999	D	99999	2	**Erforderliche OBIS-Daten der Messlokation**
0420	211	**SEQ**	M	1	M	1	2	**Erforderliche OBIS-Daten der Messlokation**

Bez	Name	Standard St Format	BDEW St Format	Anwendung / Bemerkung
SEQ				
1229	Handlung, Code	C an..3	R an..3	**Z19 Erforderliche OBIS-Daten der Messlokation**

Bemerkung:
Mit den erforderlichen OBIS-Daten der Messlokation wird dem MSB mitgeteilt, für welche Register, identifiziert anhand ihrer OBIS-Kennzahlen er an der Messlokation Werte erfassen muss.
Werden Werte für unterschiedliche OBIS-Kennzahlen an der Messlokation erwartet, so ist diese Segmentgruppe für jede einzelne OBIS-Kennzahl zu wiederholen und zu übermitteln

Beispiel:
```
SEQ+Z19'
```

Bez = Objekt-Bezeichner
Nr = Laufende Segmentnummer im Guide
MaxWdh = Maximale Wiederholung der Segmente/Gruppen
Zähler = Nummer der Segmente/Gruppen im Standard

St = Status
EDIFACT: M=Muss/Mandatory, C=Conditional
Anwendung: R=Erforderlich/Required, O=Optional, D=Abhängig von/Dependent, N=Nicht benutzt/Not used

Segmentlayout

Zähler	Nr	Bez	Standard St	Standard MaxWdh	BDEW St	BDEW MaxWdh	Ebene	Name
0180		**SG4**	C	99999	D	99999	1	**Vorgangs-Identifikation**
0410		**SG8**	C	99999	D	99999	2	**Erforderliche OBIS-Daten der Messlokation**
0430	212	**RFF**	C	9	R	1	3	**Referenz auf die ID einer Messlokation**

Bez	Name	Standard St Format	BDEW St Format	Anwendung / Bemerkung
RFF				
C506	Referenz	M	M	
1153	Referenz, Qualifier	M an..3	M an..3	**Z19 Messlokation**
1154	Referenz, Identifikation	C an..70	R an..70	ID einer Messlokation

Bemerkung:
Zur Referenzierung auf eine ID einer Messlokation vom SG5 LOC+172 "Meldepunkt".
Ein Register kann nur einer Messlokation zugeordnet werden. Das bedeutet: Eine OBIS-Kennzahl, die in einer SG8 aufgeführt ist, kann nur einer ID einer Messlokation zugeordnet werden.

Beispiel:
```
RFF+Z19:DE00014545768S0000000000000003054'
```

Bez = Objekt-Bezeichner
Nr = Laufende Segmentnummer im Guide
MaxWdh = Maximale Wiederholung der Segmente/Gruppen
Zähler = Nummer der Segmente/Gruppen im Standard

St = Status
EDIFACT: M=Muss/Mandatory, C=Conditional
Anwendung: R=Erforderlich/Required, O=Optional, D=Abhängig von/Dependent, N=Nicht benutzt/Not used

Segmentlayout

Zähler	Nr	Bez	Standard St	Standard MaxWdh	BDEW St	BDEW MaxWdh	Ebene	Name
0180		**SG4**	C	99999	D	99999	1	**Vorgangs-Identifikation**
0410		**SG8**	C	99999	D	99999	2	**Erforderliche OBIS-Daten der Messlokation**
0440	213	**PIA**	C	9	R	1	3	**OBIS-Kennzahl der Messlokation**

		Standard	BDEW	
Bez	Name	St Format	St Format	Anwendung / Bemerkung
PIA				
4347	Produkt-/Erzeugnisnummer, Qualifier	M an..3	M an..3	**5 Produktidentifikation**
C212	Waren-/Leistungsnummer, Identifikation	M	M	*Art der Messwerte (OBIS-Kennzahlen)*
7140	Produkt-/Leistungsnummer	C an..35	R an..35	Erforderliche OBIS-Kennzahl der Messlokation
7143	Art der Produkt-/ Leistungsnummer, Code	C an..3	R an..3	**SRW OBIS-Kennzahl**

Bemerkung:
Dieses Segment wird benutzt, um die Produktidentifikation beim Austausch von Daten zu Energiemengen innerhalb der deutschen Energiewirtschaft zu gewährleisten.
Diese Identifikation, die Beschreibung und die strukturelle Zuordnung der Werte erfolgt durch OBIS-Kennzahlen.

Die OBIS-Kennzahlen gehören immer zu dem im Vorgang SG8 RFF angegebenen Messlokation bzw. der im SG8 RFF

DE 7140: Es wird die OBIS-Kennzahl gemäß EDI@Energy Codeliste der OBIS-Kennzahlen für den deutschen Energiemarkt angegeben. Die Einheiten (kWh, kvarh) sind implizit in der OBIS-Kennzahl enthalten.

Beispiel:
```
PIA+5+1-1?:1.8.1:SRW'
```

Bez = Objekt-Bezeichner
Nr = Laufende Segmentnummer im Guide
MaxWdh = Maximale Wiederholung der Segmente/Gruppen
Zähler = Nummer der Segmente/Gruppen im Standard

St = Status
EDIFACT: M=Muss/Mandatory, C=Conditional
Anwendung: R=Erforderlich/Required, O=Optional, D=Abhängig von/Dependent, N=Nicht benutzt/Not used

Segmentlayout

Zähler	Nr	Bez	Standard St	Standard MaxWdh	BDEW St	BDEW MaxWdh	Ebene	Name
0180		**SG4**	C	99999	D	99999	1	**Vorgangs-Identifikation**
0410		**SG8**	C	99999	D	99999	2	**Erforderliche OBIS-Daten der Messlokation**
0500		**SG10**	C	99	D	1	3	**Erforderliche Schwachlastfähigkeit**
0510	214	**CCI**	M	1	M	1	3	**Erforderliche Schwachlastfähigkeit**

		Standard		BDEW		
Bez	Name	St	Format	St	Format	Anwendung / Bemerkung
CCI						
7059	Klassentyp, Code	C	an..3	R	an..3	**Z10 Schwachlastfähigkeit**
C502	Einzelheiten zu Maßangaben	C		N		
6313	Gemessene Dimension, Code	C	an..3	N		Nicht benutzt
C240	Merkmalsbeschreibung	C		R		
7037	Merkmal, Code	M	an..17	R	an..3	Erforderliche Schwachlastfähigkeit **Z59 Nicht-Schwachlast fähig** **Z60 Schwachlast fähig**

Bemerkung:
Dieses Segment dient zur Identifizierung und Beschreibung der Schwachlastfähigkeit des Registers mit der OBIS-Kennzahl.
Hier wird übermittelt ob eine Schwachlast-Fähigkeit für die Konzessionsabgaben benötigt wird, d. h. ob der MSB sicherzustellen hat, dass die in dem genannten Register erfasste Energiemenge ausschließlich in den Schwachlastzeiten erfasst werden,.

Beispiel:
```
CCI+Z10++Z59'
```

Bez = Objekt-Bezeichner
Nr = Laufende Segmentnummer im Guide
MaxWdh = Maximale Wiederholung der Segmente/Gruppen
Zähler = Nummer der Segmente/Gruppen im Standard

St = Status
EDIFACT: M=Muss/Mandatory, C=Conditional
Anwendung: R=Erforderlich/Required, O=Optional, D=Abhängig von/Dependent, N=Nicht benutzt/Not used

Segmentlayout

Zähler	Nr	Bez	Standard St	Standard MaxWdh	BDEW St	BDEW MaxWdh	Ebene	Name
0180		**SG4**	C	99999	D	99999	1	**Vorgangs-Identifikation**
0410		**SG8**	C	99999	D	99999	2	**Zähleinrichtungsdaten**
0420	215	**SEQ**	M	1	M	1	2	**Zähleinrichtungsdaten**

		Standard	BDEW	
Bez	Name	St Format	St Format	Anwendung / Bemerkung
SEQ				
1229	Handlung, Code	C an..3	R an..3	**Z03 Zähleinrichtungsdaten**

Bemerkung:
Zur Angabe von Sequenzeinzelheiten.
Dieses Segment wird benutzt, um die Segmentgruppe einzuleiten. Das Segment dient dazu die nachfolgenden Daten einem Objekt zuzuordnen.

Die Zähleinrichtungsdaten eines Vorgangs enthalten alle Informationen, die sich auf eine einzelne Zähleinrichtung beziehen. Enthält ein Vorgang mehrere Zähleinrichtungen, so ist diese Segmentgruppe für jede einzelne Zähleinrichtung zu wiederholen und zu übermitteln.

Jede Zähleinrichtung einer Messlokation wird separat in einer SG8 SEQ-Gruppe aufgelistet. Die Messlokation, dem die Zähleinrichtung zugeordnet ist, wird mit Hilfe des SG8 RFF „Referenz auf die Messlokation“ übermittelt.

Beispiel:
```
SEQ+Z03'
```

Bez = Objekt-Bezeichner
Nr = Laufende Segmentnummer im Guide
MaxWdh = Maximale Wiederholung der Segmente/Gruppen
Zähler = Nummer der Segmente/Gruppen im Standard

St = Status
EDIFACT: M=Muss/Mandatory, C=Conditional
Anwendung: R=Erforderlich/Required, O=Optional, D=Abhängig von/Dependent, N=Nicht benutzt/Not used

Segmentlayout

Zähler	Nr	Bez	Standard St	Standard MaxWdh	BDEW St	BDEW MaxWdh	Ebene	Name
0180		**SG4**	C	99999	D	99999	1	**Vorgangs-Identifikation**
0410		**SG8**	C	99999	D	99999	2	**Zähleinrichtungsdaten**
0430	216	**RFF**	C	9	D	1	3	**Referenz auf die ID einer Messlokation**

Bez	Name	Standard St Format	BDEW St Format	Anwendung / Bemerkung
RFF				
C506	Referenz	M	M	
1153	Referenz, Qualifier	M an..3	M an..3	**Z19 Messlokation**
1154	Referenz, Identifikation	C an..70	D an..70	ID einer Messlokation

Bemerkung:
Zur Referenzierung auf eine ID einer Messlokation vom SG5 LOC+172 "Meldepunkt"
Jede Zähleinrichtung in einer Messlokation wird separat in einer SG8 SEQ-Gruppe aufgelistet. Der Messlokation, dem die Zähleinrichtung zugeordnet ist, wird mit Hilfe des SG8 RFF „Referenz auf die ID einer Messlokation“ übermittelt.

Beispiel:
```
RFF+Z19:DE00014545768S0000000000000003054'
```

Bez = Objekt-Bezeichner
Nr = Laufende Segmentnummer im Guide
MaxWdh = Maximale Wiederholung der Segmente/Gruppen
Zähler = Nummer der Segmente/Gruppen im Standard

St = Status
EDIFACT: M=Muss/Mandatory, C=Conditional
Anwendung: R=Erforderlich/Required, O=Optional, D=Abhängig von/Dependent, N=Nicht benutzt/Not used

Segmentlayout

Zähler	Nr	Bez	Standard St	Standard MaxWdh	BDEW St	BDEW MaxWdh	Ebene	Name
0180		**SG4**	C	99999	D	99999	1	**Vorgangs-Identifikation**
0410		**SG8**	C	99999	D	99999	2	**Zähleinrichtungsdaten**
0430	217	**RFF**	C	9	D	1	3	**Referenz auf das Smartmeter-Gateway**

Bez	Name	Standard St Format	BDEW St Format	Anwendung / Bemerkung
RFF				
C506	Referenz	M	M	
1153	Referenz, Qualifier	M an..3	M an..3	**Z14 Smartmeter-Gateway**
1154	Referenz, Identifikation	C an..70	R an..70	Identifikation / Nummer des Smartmeter-Gateways

Bemerkung:
Zuordnung der Zähleinrichtung zu dem Smartmeter-Gateway worüber die Kommunikation erfolgt.

Beispiel:
```
RFF+Z14:1234567890'
```

Bez = Objekt-Bezeichner
Nr = Laufende Segmentnummer im Guide
MaxWdh = Maximale Wiederholung der Segmente/Gruppen
Zähler = Nummer der Segmente/Gruppen im Standard

St = Status
EDIFACT: M=Muss/Mandatory, C=Conditional
Anwendung: R=Erforderlich/Required, O=Optional,
D=Abhängig von/Dependent, N=Nicht benutzt/Not used

Segmentlayout

Zähler	Nr	Bez	Standard St	Standard MaxWdh	BDEW St	BDEW MaxWdh	Ebene	Name
0180		**SG4**	C	99999	D	99999	1	**Vorgangs-Identifikation**
0410		**SG8**	C	99999	D	99999	2	**Zähleinrichtungsdaten**
0500		**SG10**	C	99	D	1	3	**Zähleinrichtung**
0510	218	**CCI**	M	1	M	1	3	**Zählertyp**

		Standard		BDEW		
Bez	Name	St	Format	St	Format	Anwendung / Bemerkung
CCI						
7059	Klassentyp, Code	C	an..3	N		Nicht benutzt
C502	Einzelheiten zu Maßangaben	C		N		
6313	Gemessene Dimension, Code	C	an..3	N		Nicht benutzt
C240	Merkmalsbeschreibung	C		R		
7037	Merkmal, Code	M	an..17	M	an..17	**E13 Zählertyp**

Bemerkung:
Es wird ein Zählertyp angegeben, der in den nachfolgenden CAV-Segmenten spezifiziert wird.

Beispiel:
```
CCI+++E13'
```

Bez = Objekt-Bezeichner
Nr = Laufende Segmentnummer im Guide
MaxWdh = Maximale Wiederholung der Segmente/Gruppen
Zähler = Nummer der Segmente/Gruppen im Standard

St = Status
EDIFACT: M=Muss/Mandatory, C=Conditional
Anwendung: R=Erforderlich/Required, O=Optional,
D=Abhängig von/Dependent, N=Nicht benutzt/Not used

Segmentlayout

Zähler	Nr	Bez	Standard St	Standard MaxWdh	BDEW St	BDEW MaxWdh	Ebene	Name
0180		**SG4**	C	99999	D	99999	1	**Vorgangs-Identifikation**
0410		**SG8**	C	99999	D	99999	2	**Zähleinrichtungsdaten**
0500		**SG10**	C	99	D	1	3	**Zähleinrichtung**
0520	219	**CAV**	C	99	D	1	4	**Zählertyp**

Bez	Name	Standard St Format	BDEW St Format	Anwendung / Bemerkung
CAV				
C889	Merkmalswert	M	M	
7111	Merkmalswert, Code	C an..3	R an..3	**AHZ analoger Haushaltszähler (Drehstrom)** **WSZ analoger Wechselstromzähler** **LAZ Lastgangzähler** **MAZ Maximumzähler** **MME moderne Messeinrichtung nach MsbG** **DKZ Drehkolbengaszähler** **BGZ Balgengaszähler** **TRZ Turbinenradgaszähler** **UGZ Ultraschallgaszähler** **WGZ Wirbelgaszähler** **MRG Messdatenregistriergerät** **EHZ elektronischer Haushaltszähler** **IVA Individuelle Abstimmung (Sonderausstattung)** *Zur Sonderausstattung gehört z. B. Gas-Encoder*
1131	Codeliste, Code	C an..17	N	Nicht benutzt
3055	Verantwortliche Stelle für die Codepflege, Code	C an..3	N	Nicht benutzt
7110	Merkmalswert	C an..35	D an..3	Zählertyp **Z01 EDL40** **Z02 EDL21** **Z03 sonstiger EHZ** **Z04 Standard** **Z05 MeDa-Zähler**

Bemerkung:
Dieses Segment dient zur genaueren Wertspezifizierung des Merkmals aus dem vorangegangenen CCI Segment.

Beispiel:
```
CAV+EHZ:::Z01'
```

Bez = Objekt-Bezeichner
Nr = Laufende Segmentnummer im Guide
MaxWdh = Maximale Wiederholung der Segmente/Gruppen
Zähler = Nummer der Segmente/Gruppen im Standard

St = Status
EDIFACT: M=Muss/Mandatory, C=Conditional
Anwendung: R=Erforderlich/Required, O=Optional,
D=Abhängig von/Dependent, N=Nicht benutzt/Not used

Segmentlayout

Zähler	Nr	Bez	Standard St	Standard MaxWdh	BDEW St	BDEW MaxWdh	Ebene	Name
0180		**SG4**	C	99999	D	99999	1	**Vorgangs-Identifikation**
0410		**SG8**	C	99999	D	99999	2	**Zähleinrichtungsdaten**
0500		**SG10**	C	99	D	1	3	**Zähleinrichtung**
0520	220	**CAV**	C	99	D	1	4	**Zählergröße (Gas)**

		Standard		BDEW		
Bez	Name	St	Format	St	Format	Anwendung / Bemerkung
CAV						
C889	Merkmalswert	M		M		
7111	Merkmalswert, Code	C	an..3	N		Nicht benutzt
1131	Codeliste, Code	C	an..17	N		Nicht benutzt
3055	Verantwortliche Stelle für die Codepflege, Code	C	an..3	N		Nicht benutzt
7110	Merkmalswert	C	an..35	R	an..35	Zählergröße **G10 Gaszähler G10** **G100 Gaszähler G100** **G1000 Gaszähler G1000** **G10000 Gaszähler G10000** **G12500 Gaszähler G12500** **G16 Gaszähler G16** **G160 Gaszähler G160** **G1600 Gaszähler G1600** **G16000 Gaszähler G16000** **G2.5 Gaszähler G2.5** **G25 Gaszähler G25** **G250 Gaszähler G250** **G2500 Gaszähler G2500** **G350 Gaszähler G350** **G4 Gaszähler G4** **G40 Gaszähler G40** **G400 Gaszähler G400** **G4000 Gaszähler G4000** **G6 Gaszähler G6** **G65 Gaszähler G65** **G650 Gaszähler G650** **G6500 Gaszähler G6500**

Bemerkung:
Dieses Segment dient zur genaueren Wertspezifizierung des Merkmals aus dem vorangegangenen CCI Segment.

Beispiel:
```
CAV+:::G10'
```

Bez = Objekt-Bezeichner
Nr = Laufende Segmentnummer im Guide
MaxWdh = Maximale Wiederholung der Segmente/Gruppen
Zähler = Nummer der Segmente/Gruppen im Standard

St = Status
EDIFACT: M=Muss/Mandatory, C=Conditional
Anwendung: R=Erforderlich/Required, O=Optional,
D=Abhängig von/Dependent, N=Nicht benutzt/Not used

Segmentlayout

Zähler	Nr	Bez	Standard St	Standard MaxWdh	BDEW St	BDEW MaxWdh	Ebene	Name
0180		**SG4**	C	99999	D	99999	1	**Vorgangs-Identifikation**
0410		**SG8**	C	99999	D	99999	2	**Zähleinrichtungsdaten**
0500		**SG10**	C	99	D	1	3	**Zähleinrichtung**
0520	221	**CAV**	C	99	D	1	4	**Identifikation / Nummer des Gerätes**

		Standard		BDEW		
Bez	Name	St	Format	St	Format	Anwendung / Bemerkung
CAV						
C889	Merkmalswert	M		M		
7111	Merkmalswert, Code	C	an..3	R	an..3	*Code für die Nummer des Gerätes* **Z30 Gerätenummer**
1131	Codeliste, Code	C	an..17	N		Nicht benutzt
3055	Verantwortliche Stelle für die Codepflege, Code	C	an..3	N		Nicht benutzt
7110	Merkmalswert	C	an..35	R	an..35	Gerätenummer *1.Teil Nummer bzw. Zeichenfolge auf dem Gerät*
7110	Merkmalswert	C	an..35	D	an..35	*2.Teil Nummer bzw. Zeichenfolge auf dem Gerät*

Bemerkung:
Wenn die Identifikationsnummer länger als 35 Zeichen ist erfolgt eine Fortführung im 2. DE7110.

Beispiel:
```
CAV+Z30:::12345667890:x'
```

Bez = Objekt-Bezeichner
Nr = Laufende Segmentnummer im Guide
MaxWdh = Maximale Wiederholung der Segmente/Gruppen
Zähler = Nummer der Segmente/Gruppen im Standard

St = Status
EDIFACT: M=Muss/Mandatory, C=Conditional
Anwendung: R=Erforderlich/Required, O=Optional,
D=Abhängig von/Dependent, N=Nicht benutzt/Not used

Segmentlayout

Zähler	Nr	Bez	Standard St	Standard MaxWdh	BDEW St	BDEW MaxWdh	Ebene	Name
0180		**SG4**	C	99999	D	99999	1	**Vorgangs-Identifikation**
0410		**SG8**	C	99999	D	99999	2	**Zähleinrichtungsdaten**
0500		**SG10**	C	99	D	1	3	**Zähleinrichtung**
0520	222	**CAV**	C	99	D	1	4	**Registeranzahl**

		Standard	BDEW	
Bez	Name	St Format	St Format	Anwendung / Bemerkung
CAV				
C889	Merkmalswert	M	M	
7111	Merkmalswert, Code	C an..3	R an..3	*Stromzählereinrichtungen* Registeranzahl **ETZ Eintarif** **ZTZ Zweitarif** **NTZ Mehrtarif**

Bemerkung:
Dieses Segment dient zur genaueren Wertspezifizierung des Merkmals aus dem vorangegangenen CCI Segment.
Es wird die Information des tatsächlich verbauten Gerätes angegeben. Es besteht keine logische Abhängigkeit zur OBIS-Kennzahl.
Zum Beispiel es handelt sich um einen NTZ, es wird jedoch nur die OBIS 1.8.0 übermittelt, da die anderen Register nicht verwendet werden.

Beispiel:
```
CAV+ETZ'
```

Bez = Objekt-Bezeichner
Nr = Laufende Segmentnummer im Guide
MaxWdh = Maximale Wiederholung der Segmente/Gruppen
Zähler = Nummer der Segmente/Gruppen im Standard

St = Status
EDIFACT: M=Muss/Mandatory, C=Conditional
Anwendung: R=Erforderlich/Required, O=Optional,
D=Abhängig von/Dependent, N=Nicht benutzt/Not used

Segmentlayout

Zähler	Nr	Bez	Standard St	Standard MaxWdh	BDEW St	BDEW MaxWdh	Ebene	Name
0180		**SG4**	C	99999	D	99999	1	**Vorgangs-Identifikation**
0410		**SG8**	C	99999	D	99999	2	**Zähleinrichtungsdaten**
0500		**SG10**	C	99	D	1	3	**Zähleinrichtung**
0520	223	**CAV**	C	99	D	1	4	**Energierichtung**

Bez	Name	Standard St	Standard Format	BDEW St	BDEW Format	Anwendung / Bemerkung
CAV						
C889	Merkmalswert	M		M		
7111	Merkmalswert, Code	C	an..3	R	an..3	Energierichtung **ERZ Einrichtungszähler** **ZRZ Zweirichtungszähler**

Bemerkung:
Dieses Segment dient zur genaueren Wertspezifizierung des Merkmals aus dem vorangegangenen CCI Segment.

Beispiel:
```
CAV+ERZ'
```

Bez = Objekt-Bezeichner
Nr = Laufende Segmentnummer im Guide
MaxWdh = Maximale Wiederholung der Segmente/Gruppen
Zähler = Nummer der Segmente/Gruppen im Standard

St = Status
EDIFACT: M=Muss/Mandatory, C=Conditional
Anwendung: R=Erforderlich/Required, O=Optional,
D=Abhängig von/Dependent, N=Nicht benutzt/Not used

Segmentlayout

Zähler	Nr	Bez	Standard St	Standard MaxWdh	BDEW St	BDEW MaxWdh	Ebene	Name
0180		**SG4**	C	99999	D	99999	1	**Vorgangs-Identifikation**
0410		**SG8**	C	99999	D	99999	2	**Zähleinrichtungsdaten**
0500		**SG10**	C	99	D	1	3	**Zähleinrichtung**
0520	224	**CAV**	C	99	D	1	4	**Fernschaltung der Zähleinrichtung**

Bez	Name	Standard St	Standard Format	BDEW St	BDEW Format	Anwendung / Bemerkung
CAV						
C889	Merkmalswert	M		M		
7111	Merkmalswert, Code	C	an..3	R	an..3	**Z58 Fernschaltung der Zähleinrichtung**
1131	Codeliste, Code	C	an..17	N		Nicht benutzt
3055	Verantwortliche Stelle für die Codepflege, Code	C	an..3	N		Nicht benutzt
7110	Merkmalswert	C	an..35	R	an..3	**Z06 vorhanden** **Z07 nicht vorhanden**

Bemerkung:
Dieses Segment liefert die Information, ob bei der Zähleinrichtung die Funktion zur Fernschaltung vorhanden ist. Die Fernschaltung gibt die Möglichkeit den Energiefluss durch die Zähleinrichtung zu unterbrechen bzw. die Unterbrechung aufzuheben.

Beispiel:
```
CAV+Z58:::Z06'
```

Bez = Objekt-Bezeichner
Nr = Laufende Segmentnummer im Guide
MaxWdh = Maximale Wiederholung der Segmente/Gruppen
Zähler = Nummer der Segmente/Gruppen im Standard

St = Status
EDIFACT: M=Muss/Mandatory, C=Conditional
Anwendung: R=Erforderlich/Required, O=Optional,
D=Abhängig von/Dependent, N=Nicht benutzt/Not used

Segmentlayout

Zähler	Nr	Bez	Standard St	Standard MaxWdh	BDEW St	BDEW MaxWdh	Ebene	Name
0180		**SG4**	C	99999	D	99999	1	**Vorgangs-Identifikation**
0410		**SG8**	C	99999	D	99999	2	**Zähleinrichtungsdaten**
0500		**SG10**	C	99	D	1	3	**Befestigungsart**
0510	225	**CCI**	M	1	M	1	3	**Befestigungsart Zähleinrichtung**

		Standard		BDEW		
Bez	Name	St	Format	St	Format	Anwendung / Bemerkung
CCI						
7059	Klassentyp, Code	C	an..3	N		Nicht benutzt
C502	Einzelheiten zu Maßangaben	C		N		
6313	Gemessene Dimension, Code	C	an..3	N		Nicht benutzt
C240	Merkmalsbeschreibung	C		R		
7037	Merkmal, Code	M	an..17	M	an..3	**Z28 Befestigungsart Zähleinrichtung**

Bemerkung:

Beispiel:
```
CCI+++Z28'
```

Bez = Objekt-Bezeichner
Nr = Laufende Segmentnummer im Guide
MaxWdh = Maximale Wiederholung der Segmente/Gruppen
Zähler = Nummer der Segmente/Gruppen im Standard

St = Status
EDIFACT: M=Muss/Mandatory, C=Conditional
Anwendung: R=Erforderlich/Required, O=Optional,
D=Abhängig von/Dependent, N=Nicht benutzt/Not used

Segmentlayout

Zähler	Nr	Bez	Standard St	Standard MaxWdh	BDEW St	BDEW MaxWdh	Ebene	Name
0180		**SG4**	C	99999	D	99999	1	**Vorgangs-Identifikation**
0410		**SG8**	C	99999	D	99999	2	**Zähleinrichtungsdaten**
0500		**SG10**	C	99	D	1	3	**Befestigungsart**
0520	226	**CAV**	C	99	R	1	4	**Befestigungsart Zähleinrichtung**

Bez	Name	Standard St	Standard Format	BDEW St	BDEW Format	Anwendung / Bemerkung
CAV						
C889	Merkmalswert	M		M		
7111	Merkmalswert, Code	C	an..3	R	an..3	Befestigungsart **BKE Stecktechnik (Befestigungs- und Kontaktierungseinrichtung)** **DPA 3-Dreipunktaufhängung** **HUT Hutschiene** **Z31 Einstutzen-Zähler** **Z32 Zweistutzen-Zähler**

Bemerkung:

Beispiel:
```
CAV+DPA'
```

Bez = Objekt-Bezeichner
Nr = Laufende Segmentnummer im Guide
MaxWdh = Maximale Wiederholung der Segmente/Gruppen
Zähler = Nummer der Segmente/Gruppen im Standard

St = Status
EDIFACT: M=Muss/Mandatory, C=Conditional
Anwendung: R=Erforderlich/Required, O=Optional,
D=Abhängig von/Dependent, N=Nicht benutzt/Not used

Segmentlayout

Zähler	Nr	Bez	Standard St	Standard MaxWdh	BDEW St	BDEW MaxWdh	Ebene	Name
0180		**SG4**	C	99999	D	99999	1	**Vorgangs-Identifikation**
0410		**SG8**	C	99999	D	99999	2	**Zähleinrichtungsdaten**
0500		**SG10**	C	99	D	1	3	**Messwerterfassung an der Zähleinrichtung**
0510	227	**CCI**	M	1	M	1	3	**Messwerterfassung an der Zähleinrichtung**

		Standard		BDEW		
Bez	Name	St	Format	St	Format	Anwendung / Bemerkung
CCI						
7059	Klassentyp, Code	C	an..3	N		Nicht benutzt
C502	Einzelheiten zu Maßangaben	C		N		
6313	Gemessene Dimension, Code	C	an..3	N		Nicht benutzt
C240	Merkmalsbeschreibung	C		R		
7037	Merkmal, Code	M	an..17	M	an..3	**E12 Messwerterfassung an der Zähleinrichtung**

Bemerkung:
In diesem Segment wird die Messwerterfassung an der Zähleinrichtung angegeben. Im darauffolgenden CAV ist die technische Möglichkeit der Erfassung spezifiziert.

Beispiel:
```
CCI+++E12'
```

Bez = Objekt-Bezeichner
Nr = Laufende Segmentnummer im Guide
MaxWdh = Maximale Wiederholung der Segmente/Gruppen
Zähler = Nummer der Segmente/Gruppen im Standard

St = Status
EDIFACT: M=Muss/Mandatory, C=Conditional
Anwendung: R=Erforderlich/Required, O=Optional,
D=Abhängig von/Dependent, N=Nicht benutzt/Not used

Segmentlayout

Zähler	Nr	Bez	Standard St	Standard MaxWdh	BDEW St	BDEW MaxWdh	Ebene	Name
0180		**SG4**	C	99999	D	99999	1	**Vorgangs-Identifikation**
0410		**SG8**	C	99999	D	99999	2	**Zähleinrichtungsdaten**
0500		**SG10**	C	99	D	1	3	**Messwerterfassung an der Zähleinrichtung**
0520	228	**CAV**	C	99	R	1	4	**Messwerterfassung an der Zähleinrichtung**

		Standard	BDEW	
Bez	Name	St Format	St Format	Anwendung / Bemerkung
CAV				
C889	Merkmalswert	M	M	
7111	Merkmalswert, Code	C an..3	R an..3	Messwerterfassung **AMR fernauslesbare Zähler** **MMR manuell ausgelesene Zähler**

Bemerkung:
Dieses Segment dient zur genaueren Wertspezifizierung des Merkmals im vorangegangen CCI Segment.

Beispiel:
```
CAV+AMR'
```

Bez = Objekt-Bezeichner
Nr = Laufende Segmentnummer im Guide
MaxWdh = Maximale Wiederholung der Segmente/Gruppen
Zähler = Nummer der Segmente/Gruppen im Standard

St = Status
EDIFACT: M=Muss/Mandatory, C=Conditional
Anwendung: R=Erforderlich/Required, O=Optional,
D=Abhängig von/Dependent, N=Nicht benutzt/Not used

Segmentlayout

Zähler	Nr	Bez	Standard St	Standard MaxWdh	BDEW St	BDEW MaxWdh	Ebene	Name
0180		**SG4**	C	99999	D	99999	1	**Vorgangs-Identifikation**
0410		**SG8**	C	99999	D	99999	2	**Mengenumwerterdaten**
0420	229	**SEQ**	M	1	M	1	2	**Mengenumwerterdaten**

Bez	Name	Standard St Format	BDEW St Format	Anwendung / Bemerkung
SEQ				
1229	Handlung, Code	C an..3	R an..3	**Z09 Mengenumwerter-Daten**

Bemerkung:
Zur Angabe von Sequenzeinzelheiten.
Zur Angabe von Sequenzeinzelheiten.
Dieses Segment wird benutzt, um die Segmentgruppe einzuleiten. Das Segment dient dazu die nachfolgenden Daten einem Objekt zuzuordnen.

Die Mengenumwerterdaten eines Vorgangs enthalten alle Informationen, die sich auf einen einzelnen Mengenumwerter beziehen. Enthält ein Vorgang mehrere Mengenumwerter, so ist diese Segmentgruppe für jeden einzelnen Mengenumwerter zu wiederholen und zu übermitteln.

Wenn in einem Vorgang mehrere Mengenumwerter übermittelt werden müssen, ist das SG8 SEQ „Mengenumwerterdaten“ entsprechend der Anzahl an Mengenumwertern zu wiederholen.

Eine Mengenumwerter kann in einer Zähleinrichtung integriert sein. Auch wenn dies der Fall ist werden die Mengenumwerterdaten über das SG8 SEQ „Mengenumwerter“ entsprechend kommuniziert.

Beispiel:
```
SEQ+Z09'
```

Bez = Objekt-Bezeichner
Nr = Laufende Segmentnummer im Guide
MaxWdh = Maximale Wiederholung der Segmente/Gruppen
Zähler = Nummer der Segmente/Gruppen im Standard

St = Status
EDIFACT: M=Muss/Mandatory, C=Conditional
Anwendung: R=Erforderlich/Required, O=Optional, D=Abhängig von/Dependent, N=Nicht benutzt/Not used

Segmentlayout

Zähler	Nr	Bez	Standard St	Standard MaxWdh	BDEW St	BDEW MaxWdh	Ebene	Name
0180		**SG4**	C	99999	D	99999	1	**Vorgangs-Identifikation**
0410		**SG8**	C	99999	D	99999	2	**Mengenumwerterdaten**
0430	230	**RFF**	C	9	D	9	3	**Referenz auf die Gerätenummer**

Bez	Name	Standard St Format	BDEW St Format	Anwendung / Bemerkung
RFF				
C506	Referenz	M	M	
1153	Referenz, Qualifier	M an..3	M an..3	**MG Gerätenummer des Zählers**
1154	Referenz, Identifikation	C an..70	R an..70	Gerätenummer *Gerätenummer aus SG8 SEQ+Z03 CCI+++E13/CAV+Z30*

Bemerkung:
Zur Angabe einer Referenz.
Dieses Segment dient zur Angabe der Referenz auf die Gerätenummer des Zählers im DE7110 im SG8 SEQ+Z03 CCI+++E13 CAV+Z30.

Beispiel:
```
RFF+MG:8465929523'
Die angegebenen-Daten referenzieren auf den Zähler mit der Nummer 8465929523.
```

Bez = Objekt-Bezeichner
Nr = Laufende Segmentnummer im Guide
MaxWdh = Maximale Wiederholung der Segmente/Gruppen
Zähler = Nummer der Segmente/Gruppen im Standard

St = Status
EDIFACT: M=Muss/Mandatory, C=Conditional
Anwendung: R=Erforderlich/Required, O=Optional, D=Abhängig von/Dependent, N=Nicht benutzt/Not used

Segmentlayout

Zähler	Nr	Bez	Standard St	Standard MaxWdh	BDEW St	BDEW MaxWdh	Ebene	Name
0180		**SG4**	C	99999	D	99999	1	**Vorgangs-Identifikation**
0410		**SG8**	C	99999	D	99999	2	**Mengenumwerterdaten**
0500		**SG10**	C	99	D	1	3	**Mengenumwerter**
0510	231	**CCI**	M	1	M	1	3	**Mengenumwerter**

		Standard		BDEW		
Bez	Name	St	Format	St	Format	Anwendung / Bemerkung
CCI						
7059	Klassentyp, Code	C	an..3	N		Nicht benutzt
C502	Einzelheiten zu Maßangaben	C		N		
6313	Gemessene Dimension, Code	C	an..3	N		Nicht benutzt
C240	Merkmalsbeschreibung	C		R		
7037	Merkmal, Code	M	an..17	M	an..3	**Z64 Mengenumwerter**

Bemerkung:
Dieses Segment dient zur Identifizierung und Beschreibung von spezifischen Eigenschaften. Diese Angaben werden in den nachfolgenden CAV-Segmenten spezifiziert.

Beispiel:
```
CCI+++Z64'
```

Bez = Objekt-Bezeichner
Nr = Laufende Segmentnummer im Guide
MaxWdh = Maximale Wiederholung der Segmente/Gruppen
Zähler = Nummer der Segmente/Gruppen im Standard

St = Status
EDIFACT: M=Muss/Mandatory, C=Conditional
Anwendung: R=Erforderlich/Required, O=Optional,
D=Abhängig von/Dependent, N=Nicht benutzt/Not used

Segmentlayout

Zähler	Nr	Bez	Standard St	Standard MaxWdh	BDEW St	BDEW MaxWdh	Ebene	Name
0180		**SG4**	C	99999	D	99999	1	**Vorgangs-Identifikation**
0410		**SG8**	C	99999	D	99999	2	**Mengenumwerterdaten**
0500		**SG10**	C	99	D	1	3	**Mengenumwerter**
0520	232	**CAV**	C	99	D	1	4	**Identifikation / Nummer des Gerätes**

		Standard		BDEW		
Bez	Name	St	Format	St	Format	Anwendung / Bemerkung
CAV						
C889	Merkmalswert	M		M		
7111	Merkmalswert, Code	C	an..3	R	an..3	**Z30 Gerätenummer**
1131	Codeliste, Code	C	an..17	N		Nicht benutzt
3055	Verantwortliche Stelle für die Codepflege, Code	C	an..3	N		Nicht benutzt
7110	Merkmalswert	C	an..35	R	an..35	Gerätenummer *1.Teil Nummer bzw. Zeichenfolge auf dem Gerät*
7110	Merkmalswert	C	an..35	D	an..35	*2.Teil Nummer bzw. Zeichenfolge auf dem Gerät*

Bemerkung:
Wenn die Identifikationsnummer länger als 35 Zeichen ist erfolgt eine Fortführung im 2. DE7110.

Beispiel:
```
CAV+Z30:::12345667890:x'
```

Bez = Objekt-Bezeichner
Nr = Laufende Segmentnummer im Guide
MaxWdh = Maximale Wiederholung der Segmente/Gruppen
Zähler = Nummer der Segmente/Gruppen im Standard

St = Status
EDIFACT: M=Muss/Mandatory, C=Conditional
Anwendung: R=Erforderlich/Required, O=Optional,
D=Abhängig von/Dependent, N=Nicht benutzt/Not used

Segmentlayout

Zähler	Nr	Bez	Standard St	Standard MaxWdh	BDEW St	BDEW MaxWdh	Ebene	Name
0180		**SG4**	C	99999	D	99999	1	**Vorgangs-Identifikation**
0410		**SG8**	C	99999	D	99999	2	**Mengenumwerterdaten**
0500		**SG10**	C	99	D	1	3	**Mengenumwerter**
0520	233	**CAV**	C	99	D	1	4	**Mengenumwertertyp**

Bez	Name	Standard St Format	BDEW St Format	Anwendung / Bemerkung
CAV				
C889	Merkmalswert	M	M	
7111	Merkmalswert, Code	C an..3	R an..3	**DMU Dichtemengenumwerter** **TMU Temperaturmengenumwerter** **ZMU Zustandsmengenumwerter**

Bemerkung:

Beispiel:
```
CAV+DMU'
```

Bez = Objekt-Bezeichner
Nr = Laufende Segmentnummer im Guide
MaxWdh = Maximale Wiederholung der Segmente/Gruppen
Zähler = Nummer der Segmente/Gruppen im Standard

St = Status
EDIFACT: M=Muss/Mandatory, C=Conditional
Anwendung: R=Erforderlich/Required, O=Optional,
D=Abhängig von/Dependent, N=Nicht benutzt/Not used

Segmentlayout

Zähler	Nr	Bez	Standard St	Standard MaxWdh	BDEW St	BDEW MaxWdh	Ebene	Name
0180		**SG4**	C	99999	D	99999	1	**Vorgangs-Identifikation**
0410		**SG8**	C	99999	D	99999	2	**OBIS-Daten der Zähleinrichtung / Mengenumwerter**
0420	234	**SEQ**	M	1	M	1	2	**OBIS-Daten der Zähleinrichtung / Mengenumwerter**

Bez	Name	Standard St Format	BDEW St Format	Anwendung / Bemerkung
SEQ				
1229	Handlung, Code	C an..3	R an..3	**Z20 OBIS-Daten der Zähleinrichtung**

Bemerkung:
Dieses Segment wird benutzt, um die Segmentgruppe einzuleiten. Das Segment dient dazu die nachfolgenden Daten einem Objekt zuzuordnen.
Die OBIS-Daten eines Vorgangs enthalten alle Informationen, die sich auf das Register mit der angegebenen OBIS-Kennzahl einer Zähleinrichtung / Mengenumwerter beziehen, die im Rahmen der Marktkommunikation benötigt werden. Enthält ein Vorgang mehrere Register und somit mehrere OBIS-Kennzahlen, so ist diese Segmentgruppe für jede einzelne OBIS-Kennzahl zu wiederholen und zu übermitteln.

Beispiel:
```
SEQ+Z20'
```

Bez = Objekt-Bezeichner
Nr = Laufende Segmentnummer im Guide
MaxWdh = Maximale Wiederholung der Segmente/Gruppen
Zähler = Nummer der Segmente/Gruppen im Standard

St = Status
EDIFACT: M=Muss/Mandatory, C=Conditional
Anwendung: R=Erforderlich/Required, O=Optional, D=Abhängig von/Dependent, N=Nicht benutzt/Not used

Segmentlayout

Zähler	Nr	Bez	Standard St	Standard MaxWdh	BDEW St	BDEW MaxWdh	Ebene	Name
0180		**SG4**	C	99999	D	99999	1	**Vorgangs-Identifikation**
0410		**SG8**	C	99999	D	99999	2	**OBIS-Daten der Zähleinrichtung / Mengenumwerter**
0430	235	**RFF**	C	9	R	1	3	**Referenz auf die Gerätenummer**

Bez	Name	Standard St Format	BDEW St Format	Anwendung / Bemerkung
RFF				
C506	Referenz	M	M	
1153	Referenz, Qualifier	M an..3	M an..3	**MG Gerätenummer des Zählers** **Z11 Gerätenummer des Mengenumwerters**
1154	Referenz, Identifikation	C an..70	R an..70	Gerätenummer *Bei DE1153 MG: Gerätenummer aus CCI+++E13 / CAV+Z30* *Bei DE1153 Z11: Gerätenummer aus CCI+++Z64 / CAV+Z30*

Bemerkung:
Zur Angabe einer Referenz.
Dieses Segment dient zur Angabe der Referenz auf die Gerätenummer des Zählers bzw. des Mengenumwerters im DE7110 im SG8 CCI+++E13 CAV+Z30 bzw. im SG8 CCI+++Z64 CAV+Z30.

Beispiel:
```
RFF+MG:8465929523'
Die angegebenen Daten referenzieren auf den Zähler mit der Nummer 8465929523.
```

Bez = Objekt-Bezeichner
Nr = Laufende Segmentnummer im Guide
MaxWdh = Maximale Wiederholung der Segmente/Gruppen
Zähler = Nummer der Segmente/Gruppen im Standard

St = Status
EDIFACT: M=Muss/Mandatory, C=Conditional
Anwendung: R=Erforderlich/Required, O=Optional, D=Abhängig von/Dependent, N=Nicht benutzt/Not used

Segmentlayout

Zähler	Nr	Bez	Standard St	Standard MaxWdh	BDEW St	BDEW MaxWdh	Ebene	Name
0180		**SG4**	C	99999	D	99999	1	**Vorgangs-Identifikation**
0410		**SG8**	C	99999	D	99999	2	**OBIS-Daten der Zähleinrichtung / Mengenumwerter**
0440	236	**PIA**	C	9	R	1	3	**OBIS-Kennzahl der Zähleinrichtung / Mengenumwerter**

Bez	Name	Standard St Format	BDEW St Format	Anwendung / Bemerkung
PIA				
4347	Produkt-/Erzeugnisnummer, Qualifier	M an..3	M an..3	**5 Produktidentifikation**
C212	Waren-/Leistungsnummer, Identifikation	M	M	*Art der Messwerte (OBIS-Kennzahlen)*
7140	Produkt-/Leistungsnummer	C an..35	R an..35	OBIS-Kennzahl der Zähleinrichtung
7143	Art der Produkt-/ Leistungsnummer, Code	C an..3	R an..3	**SRW OBIS-Kennzahl**

Bemerkung:
Dieses Segment wird benutzt, um die Produktidentifikation beim Austausch von Daten zu Energiemengen innerhalb der deutschen Energiewirtschaft zu gewährleisten.
Diese Identifikation, die Beschreibung und die strukturelle Zuordnung der Werte erfolgt durch OBIS-Kennzahlen.

DE 7140: Es wird die OBIS-Kennzahl gemäß EDI@Energy Codeliste der OBIS-Kennzahlen für den deutschen Energiemarkt angegeben. Die Einheiten (kWh, kvarh) sind implizit in der OBIS-Kennzahl enthalten.

Beispiel:
```
PIA+5+1-1?:1.8.1:SRW'
```

Bez = Objekt-Bezeichner
Nr = Laufende Segmentnummer im Guide
MaxWdh = Maximale Wiederholung der Segmente/Gruppen
Zähler = Nummer der Segmente/Gruppen im Standard

St = Status
EDIFACT: M=Muss/Mandatory, C=Conditional
Anwendung: R=Erforderlich/Required, O=Optional, D=Abhängig von/Dependent, N=Nicht benutzt/Not used

Segmentlayout

Zähler	Nr	Bez	Standard St	Standard MaxWdh	BDEW St	BDEW MaxWdh	Ebene	Name
0180		**SG4**	C	99999	D	99999	1	**Vorgangs-Identifikation**
0410		**SG8**	C	99999	D	99999	2	**OBIS-Daten der Zähleinrichtung / Mengenumwerter**
0500		**SG10**	C	99	D	1	3	**Vor- und Nachkommastellen des Zählwerks**
0510	237	**CCI**	M	1	M	1	3	**Vor- und Nachkommastellen des Zählwerks**

Bez	Name	Standard St	Standard Format	BDEW St	BDEW Format	Anwendung / Bemerkung
CCI						
7059	Klassentyp, Code	C	an..3	R	an..3	**11 Produkt**
C502	Einzelheiten zu Maßangaben	C		N		
6313	Gemessene Dimension, Code	C	an..3	N		Nicht benutzt
C240	Merkmalsbeschreibung	C		R		
7037	Merkmal, Code	M	an..17	M	an..3	**Z33 Vor- und Nachkommastellen des Zählwerkes**

Bemerkung:
Dieses Segment dient zur Identifizierung und Beschreibung von spezifischen Eigenschaften. Diese Angaben werden im nachfolgenden CAV Segment spezifiziert.

Beispiel:
```
CCI+11++Z33'
```

Bez = Objekt-Bezeichner
Nr = Laufende Segmentnummer im Guide
MaxWdh = Maximale Wiederholung der Segmente/Gruppen
Zähler = Nummer der Segmente/Gruppen im Standard

St = Status
EDIFACT: M=Muss/Mandatory, C=Conditional
Anwendung: R=Erforderlich/Required, O=Optional, D=Abhängig von/Dependent, N=Nicht benutzt/Not used

Segmentlayout

Zähler	Nr	Bez	Standard St	Standard MaxWdh	BDEW St	BDEW MaxWdh	Ebene	Name
0180		**SG4**	C	99999	D	99999	1	**Vorgangs-Identifikation**
0410		**SG8**	C	99999	D	99999	2	**OBIS-Daten der Zähleinrichtung / Mengenumwerter**
0500		**SG10**	C	99	D	1	3	**Vor- und Nachkommastellen des Zählwerks**
0520	238	**CAV**	C	99	R	1	4	**Vor- und Nachkommastellen des Zählwerks**

		Standard	BDEW	
Bez	Name	St Format	St Format	Anwendung / Bemerkung
CAV				
C889	Merkmalswert	M	M	
7111	Merkmalswert, Code	C an..3	N	Nicht benutzt
1131	Codeliste, Code	C an..17	N	Nicht benutzt
3055	Verantwortliche Stelle für die Codepflege, Code	C an..3	N	Nicht benutzt
7110	Merkmalswert	C an..35	R n..35	Angabe der Vorkommastelle
7110	Merkmalswert	C an..35	R n..35	Angabe der Nachkommastelle

Bemerkung:

Hinweis:
DE7110:
Der Wert muss eine natürliche Zahl oder 0 sein.

Beispiel:
```
CAV+:::8:3'
```

Bez = Objekt-Bezeichner
Nr = Laufende Segmentnummer im Guide
MaxWdh = Maximale Wiederholung der Segmente/Gruppen
Zähler = Nummer der Segmente/Gruppen im Standard

St = Status
EDIFACT: M=Muss/Mandatory, C=Conditional
Anwendung: R=Erforderlich/Required, O=Optional,
D=Abhängig von/Dependent, N=Nicht benutzt/Not used

Segmentlayout

Zähler	Nr	Bez	Standard St	Standard MaxWdh	BDEW St	BDEW MaxWdh	Ebene	Name
0180		**SG4**	C	99999	D	99999	1	**Vorgangs-Identifikation**
0410		**SG8**	C	99999	D	99999	2	**OBIS-Daten der Zähleinrichtung / Mengenumwerter**
0500		**SG10**	C	99	D	1	3	**Bezeichnung des Zählwerks auf dem Gerät**
0510	239	**CCI**	M	1	M	1	3	**Bezeichnung des Zählwerks auf dem Gerät**

		Standard		BDEW	
Bez	Name	St	Format	St	Format	Anwendung / Bemerkung
CCI						
7059	Klassentyp, Code	C	an..3	N		Nicht benutzt
C502	Einzelheiten zu Maßangaben	C		N		
6313	Gemessene Dimension, Code	C	an..3	N		Nicht benutzt
C240	Merkmalsbeschreibung	C		R		
7037	Merkmal, Code	M	an..17	M	an..3	**Z63 Lokale Kennzeichnung zu Kontrollzwecken**
1131	Codeliste, Code	C	an..17	N		Nicht benutzt
3055	Verantwortliche Stelle für die Codepflege, Code	C	an..3	N		Nicht benutzt
7036	Merkmal	C	an..35	R	an..35	Bezeichnung des Zählwerks auf dem Gerät

Bemerkung:
Dieses Segment dient zur Identifizierung und Beschreibung der lokalen Kennzeichnung auf dem Gerät (z. B. HT oder NT) zur Zuordnung der OBIS Kennzahl. Bei kME mit nicht registrierender Leistungsmessung oder mME an den Messlokationen enthält das DE7036 die Zählwerkskennzeichnung des Gerätes (HT, NT, T1, T2, T3, 1, 2, 3, 1.8.1, ...).
Bei iMS sind jedem Register eine OBIS-Kennzahl und eine Registerbezeichnung im Smart Meter Gateway zugeordnet, was damit der lokalen Kennzeichnung auf dem Gerät entspricht. Von der mME, die mit dem Smartmetergateway verbunden ist und damit das iMS bildet, wird weder die OBIS-Kennzahl noch die Registerbezeichnung in der Marktkommunikation ausgetauscht.

Beispiel:
```
CCI+++Z63:::HT'
```

Bez = Objekt-Bezeichner
Nr = Laufende Segmentnummer im Guide
MaxWdh = Maximale Wiederholung der Segmente/Gruppen
Zähler = Nummer der Segmente/Gruppen im Standard

St = Status
EDIFACT: M=Muss/Mandatory, C=Conditional
Anwendung: R=Erforderlich/Required, O=Optional, D=Abhängig von/Dependent, N=Nicht benutzt/Not used

Segmentlayout

Zähler	Nr	Bez	Standard St	Standard MaxWdh	BDEW St	BDEW MaxWdh	Ebene	Name
0180		**SG4**	C	99999	D	99999	1	**Vorgangs-Identifikation**
0410		**SG8**	C	99999	D	99999	2	**OBIS-Daten der Zähleinrichtung / Mengenumwerter**
0500		**SG10**	C	99	D	1	3	**Schwachlastfähigkeit**
0510	240	**CCI**	M	1	M	1	3	**Schwachlastfähigkeit**

Bez	Name	Standard St	Standard Format	BDEW St	BDEW Format	Anwendung / Bemerkung
CCI						
7059	Klassentyp, Code	C	an..3	R	an..3	**Z10 Schwachlastfähigkeit**
C502	Einzelheiten zu Maßangaben	C		N		
6313	Gemessene Dimension, Code	C	an..3	N		Nicht benutzt
C240	Merkmalsbeschreibung	C		R		
7037	Merkmal, Code	M	an..17	R	an..3	Schwachlastfähigkeit **Z59 Nicht-Schwachlast fähig** **Z60 Schwachlast fähig**

Bemerkung:
Dieses Segment dient zur Identifizierung und Beschreibung der Schwachlastfähigkeit des Registers mit der OBIS-Kennzahl.
Ob die vorliegende Schwachlast-Fähigkeit für die Konzessionsabgaben genutzt wird, ist dem Lieferanten auf Basis seines Endkundenvertrags überlassen.

Beispiel:
```
CCI+Z10++Z59'
```

Bez = Objekt-Bezeichner
Nr = Laufende Segmentnummer im Guide
MaxWdh = Maximale Wiederholung der Segmente/Gruppen
Zähler = Nummer der Segmente/Gruppen im Standard

St = Status
EDIFACT: M=Muss/Mandatory, C=Conditional
Anwendung: R=Erforderlich/Required, O=Optional, D=Abhängig von/Dependent, N=Nicht benutzt/Not used

Segmentlayout

Zähler	Nr	Bez	Standard St	Standard MaxWdh	BDEW St	BDEW MaxWdh	Ebene	Name
0180		**SG4**	C	99999	D	99999	1	**Vorgangs-Identifikation**
0410		**SG8**	C	99999	D	99999	2	**Wandlerdaten**
0420	241	**SEQ**	M	1	M	1	2	**Wandlerdaten**

Bez	Name	Standard St Format	BDEW St Format	Anwendung / Bemerkung
SEQ				
1229	Handlung, Code	C an..3	R an..3	**Z04 Wandler-Daten**

Bemerkung:
Zur Angabe von Sequenzeinzelheiten.
Dieses Segment wird benutzt, um die Segmentgruppe einzuleiten. Das Segment dient dazu die nachfolgenden Daten einem Objekt zuzuordnen.

Die Wandlerdaten eines Vorgangs enthalten alle Informationen, die sich auf einen einzelnen Wandlersatz / Blockwandler von Messlokationen beziehen. Enthält ein Vorgang mehrere Wandlersätze / Blockwandler, so ist diese Segmentgruppe für jeden einzelnen Wandlersatz / Blockwandler zu wiederholen und zu übermitteln.

Wenn in einem Vorgang mehrere Wandler / Wandlersätze übermittelt werden müssen, ist das SG8 SEQ „Wandlerdaten“ entsprechend der Anzahl bzw. je Satz bei Wandlern zu wiederholen.

Hinweis:
Ein Wandlersatz besteht aus einem Wandler je Phase eines Stromkreises. Somit sind drei Wandler bei einem Wandlersatz vorhanden.
Bei einem Blockwandler sind die Wandler alle einem Gehäuse gemeinsam verbaut. Somit gibt es bei einem Blockwandler nur eine Gerätenummer in einem Stromkreis.

Beispiel:
```
SEQ+Z04'
```

Bez = Objekt-Bezeichner
Nr = Laufende Segmentnummer im Guide
MaxWdh = Maximale Wiederholung der Segmente/Gruppen
Zähler = Nummer der Segmente/Gruppen im Standard

St = Status
EDIFACT: M=Muss/Mandatory, C=Conditional
Anwendung: R=Erforderlich/Required, O=Optional, D=Abhängig von/Dependent, N=Nicht benutzt/Not used

Segmentlayout

Zähler	Nr	Bez	Standard St	Standard MaxWdh	BDEW St	BDEW MaxWdh	Ebene	Name
0180		**SG4**	C	99999	D	99999	1	**Vorgangs-Identifikation**
0410		**SG8**	C	99999	D	99999	2	**Wandlerdaten**
0430	242	**RFF**	C	9	D	9	3	**Referenz auf die Gerätenummer**

Bez	Name	Standard St Format	BDEW St Format	Anwendung / Bemerkung
RFF				
C506	Referenz	M	M	
1153	Referenz, Qualifier	M an..3	M an..3	**MG Gerätenummer des Zählers**
1154	Referenz, Identifikation	C an..70	R an..70	Gerätenummer *Gerätenummer aus SG8 SEQ+Z03 CCI+++E13/CAV+Z30*

Bemerkung:
Zur Angabe einer Referenz.
Dieses Segment dient zur Angabe der Referenz auf die Gerätenummer des Zählers im DE7110 im SG8 SEQ+Z03 CCI+++E13 CAV+Z30.

Es ist zu berücksichtigen, dass ein Wandlersatz / Blockwandler auch mehreren Zählern zugeordnet sein kann. Dies wird über eine Wiederholung der SG8 RFF "Referenz auf Zählernummer" übermittelt.

Beispiel:
```
RFF+MG:8465929523'
Die angegebenen-Daten referenzieren auf den Zähler mit der Nummer 8465929523.
```

Bez = Objekt-Bezeichner
Nr = Laufende Segmentnummer im Guide
MaxWdh = Maximale Wiederholung der Segmente/Gruppen
Zähler = Nummer der Segmente/Gruppen im Standard

St = Status
EDIFACT: M=Muss/Mandatory, C=Conditional
Anwendung: R=Erforderlich/Required, O=Optional, D=Abhängig von/Dependent, N=Nicht benutzt/Not used

Segmentlayout

Zähler	Nr	Bez	Standard St	Standard MaxWdh	BDEW St	BDEW MaxWdh	Ebene	Name
0180		**SG4**	C	99999	D	99999	1	**Vorgangs-Identifikation**
0410		**SG8**	C	99999	D	99999	2	**Wandlerdaten**
0500		**SG10**	C	99	D	1	3	**Wandler**
0510	243	**CCI**	M	1	M	1	3	**Wandler**

		Standard		BDEW		
Bez	Name	St	Format	St	Format	Anwendung / Bemerkung
CCI						
7059	Klassentyp, Code	C	an..3	N		Nicht benutzt
C502	Einzelheiten zu Maßangaben	C		N		
6313	Gemessene Dimension, Code	C	an..3	N		Nicht benutzt
C240	Merkmalsbeschreibung	C		R		
7037	Merkmal, Code	M	an..17	M	an..3	**Z25 Wandler**

Bemerkung:
Dieses Segment dient zur Identifizierung und Beschreibung von spezifischen Eigenschaften. Diese Angaben werden in den nachfolgenden CAV-Segmenten spezifiziert.

Beispiel:
```
CCI+++Z25'
```

Bez = Objekt-Bezeichner
Nr = Laufende Segmentnummer im Guide
MaxWdh = Maximale Wiederholung der Segmente/Gruppen
Zähler = Nummer der Segmente/Gruppen im Standard

St = Status
EDIFACT: M=Muss/Mandatory, C=Conditional
Anwendung: R=Erforderlich/Required, O=Optional,
D=Abhängig von/Dependent, N=Nicht benutzt/Not used

Segmentlayout

Zähler	Nr	Bez	Standard St	Standard MaxWdh	BDEW St	BDEW MaxWdh	Ebene	Name
0180		**SG4**	C	99999	D	99999	1	**Vorgangs-Identifikation**
0410		**SG8**	C	99999	D	99999	2	**Wandlerdaten**
0500		**SG10**	C	99	D	1	3	**Wandler**
0520	244	**CAV**	C	99	D	3	4	**Identifikation / Nummer des Gerätes**

		Standard		BDEW		
Bez	Name	St	Format	St	Format	Anwendung / Bemerkung
CAV						
C889	Merkmalswert	M		M		
7111	Merkmalswert, Code	C	an..3	R	an..3	**Z30 Gerätenummer**
1131	Codeliste, Code	C	an..17	N		Nicht benutzt
3055	Verantwortliche Stelle für die Codepflege, Code	C	an..3	N		Nicht benutzt
7110	Merkmalswert	C	an..35	R	an..35	Gerätenummer *1.Teil Nummer bzw. Zeichenfolge auf dem Gerät*
7110	Merkmalswert	C	an..35	D	an..35	*2.Teil Nummer bzw. Zeichenfolge auf dem Gerät*

Bemerkung:
Bei einem Wandlersatz kann das CAV-Segment wiederholt werden um alle Gerätenummern zu übermitteln. Wenn die Identifikationsnummer länger als 35 Zeichen ist erfolgt eine Fortführung im 2. DE7110.

Beispiel:
```
CAV+Z30:::12345667890:X'
```

Bez = Objekt-Bezeichner
Nr = Laufende Segmentnummer im Guide
MaxWdh = Maximale Wiederholung der Segmente/Gruppen
Zähler = Nummer der Segmente/Gruppen im Standard

St = Status
EDIFACT: M=Muss/Mandatory, C=Conditional
Anwendung: R=Erforderlich/Required, O=Optional,
D=Abhängig von/Dependent, N=Nicht benutzt/Not used

Segmentlayout

Zähler	Nr	Bez	Standard St	Standard MaxWdh	BDEW St	BDEW MaxWdh	Ebene	Name
0180		**SG4**	C	99999	D	99999	1	**Vorgangs-Identifikation**
0410		**SG8**	C	99999	D	99999	2	**Wandlerdaten**
0500		**SG10**	C	99	D	1	3	**Wandler**
0520	245	**CAV**	C	99	D	1	4	**Wandlertyp und Faktor**

Bez	Name	Standard St Format	BDEW St Format	Anwendung / Bemerkung
CAV				
C889	Merkmalswert	M	M	
7111	Merkmalswert, Code	C an..3	R an..3	**MIW Messwandlersatz Strom** **MPW Kombimesswandlersatz (Strom und Spannung)** **MBW Blockstromwandler** **MUW Messwandlersatz Spannung**
1131	Codeliste, Code	C an..17	N	Nicht benutzt
3055	Verantwortliche Stelle für die Codepflege, Code	C an..3	N	Nicht benutzt
7110	Merkmalswert	C an..35	D n..35	Wandlerfaktor *Angabe der Wandlerkonstante als spezifizierter Verhältniswert*

Bemerkung:

Hinweis:
DE7110:
Bei Spannungswandler wird kein Wandlerfaktor angegeben, da der Wandlerfaktor bereits beim Stromwandler berücksichtigt wird.
Der Wert darf nicht negativ sein.

Beispiel:
```
CAV+MIW:::100'
```

Bez = Objekt-Bezeichner
Nr = Laufende Segmentnummer im Guide
MaxWdh = Maximale Wiederholung der Segmente/Gruppen
Zähler = Nummer der Segmente/Gruppen im Standard

St = Status
EDIFACT: M=Muss/Mandatory, C=Conditional
Anwendung: R=Erforderlich/Required, O=Optional,
D=Abhängig von/Dependent, N=Nicht benutzt/Not used

Segmentlayout

Zähler	Nr	Bez	Standard St	Standard MaxWdh	BDEW St	BDEW MaxWdh	Ebene	Name
0180		**SG4**	C	99999	D	99999	1	**Vorgangs-Identifikation**
0410		**SG8**	C	99999	D	99999	2	**Kommunikationseinrichtungsdaten**
0420	246	**SEQ**	M	1	M	1	2	**Kommunikationseinrichtungsdaten**

		Standard	BDEW	
Bez	Name	St Format	St Format	Anwendung / Bemerkung
SEQ				
1229	Handlung, Code	C an..3	R an..3	**Z05 Kommunikationseinrichtungsdaten**

Bemerkung:
Zur Angabe von Sequenzeinzelheiten.
Dieses Segment wird benutzt, um die Segmentgruppe einzuleiten. Das Segment dient dazu die nachfolgenden Daten einem Objekt zuzuordnen.

Die Kommunikationseinrichtungsdaten eines Vorgangs enthalten alle Informationen, die sich auf eine einzelne Kommunikationseinrichtung eines Vorgangs beziehen. Enthält ein Vorgang mehrere Kommunikationseinrichtungen, so ist diese Segmentgruppe für jede einzelne Kommunikationseinrichtung zu wiederholen und zu übermitteln.

Wenn in einem Vorgang mehrere Kommunikationseinrichtungen übermittelt werden müssen, ist das SG8 SEQ+Z05 „Kommunikationseinrichtungsdaten“ entsprechend der Anzahl zu wiederholen.

Eine Kommunikationseinrichtung kann in einer Zähleinrichtung oder einem Mengenumwerter integriert sein. Ebenso ist die Kommunikationseinrichtung immer anzugeben, wenn ein SMGW vorhanden ist, da diese Funktion in einem SMGW immer vorhanden ist. Wenn dies der Fall ist, werden die Kommunikationseinrichtungsdaten über das SG8 SEQ+Z05 „Kommunikationseinrichtungsdaten“ entsprechend kommuniziert.

Beispiel:
```
SEQ+Z05'
```

Bez = Objekt-Bezeichner
Nr = Laufende Segmentnummer im Guide
MaxWdh = Maximale Wiederholung der Segmente/Gruppen
Zähler = Nummer der Segmente/Gruppen im Standard

St = Status
EDIFACT: M=Muss/Mandatory, C=Conditional
Anwendung: R=Erforderlich/Required, O=Optional, D=Abhängig von/Dependent, N=Nicht benutzt/Not used

Segmentlayout

Zähler	Nr	Bez	Standard St	Standard MaxWdh	BDEW St	BDEW MaxWdh	Ebene	Name
0180		**SG4**	C	99999	D	99999	1	**Vorgangs-Identifikation**
0410		**SG8**	C	99999	D	99999	2	**Kommunikationseinrichtungsdaten**
0430	247	**RFF**	C	9	D	9	3	**Referenz auf die Gerätenummer**

Bez	Name	Standard St Format	BDEW St Format	Anwendung / Bemerkung
RFF				
C506	Referenz	M	M	
1153	Referenz, Qualifier	M an..3	M an..3	**MG Gerätenummer des Zählers**
1154	Referenz, Identifikation	C an..70	R an..70	Gerätenummer *Gerätenummer aus CCI+++E13/CAV+Z30*

Bemerkung:
Zur Angabe einer Referenz.
Dieses Segment dient zur Angabe der Referenz auf die Gerätenummer des Zählers, Mengenumwerters oder Smartmeter-Gateway im DE7110 im SG10 CCI+++E13 CAV+Z30. Die im SG8 genannten Kommunikationseinrichtungsdaten müssen immer mindestens auf eine Zähleinrichtung, Mengenumwerter bzw. Smartmeter-Gateway referenzieren, dies erfolgt über das SG8 RFF „Referenz auf die Gerätenummer“.

Es ist zu berücksichtigen, dass eine Kommunikationseinrichtung auch mehreren Zählern zugeordnet sein kann. Dies wird über eine Wiederholung der SG8 RFF "Referenz auf die Gerätenummer" übermittelt.

Beispiel:
```
RFF+MG:8465929523'
Die angegebenen Daten referenzieren auf den Zähler mit der Nummer 8465929523.
```

Bez = Objekt-Bezeichner
Nr = Laufende Segmentnummer im Guide
MaxWdh = Maximale Wiederholung der Segmente/Gruppen
Zähler = Nummer der Segmente/Gruppen im Standard

St = Status
EDIFACT: M=Muss/Mandatory, C=Conditional
Anwendung: R=Erforderlich/Required, O=Optional,
D=Abhängig von/Dependent, N=Nicht benutzt/Not used

Segmentlayout

Zähler	Nr	Bez	Standard St	Standard MaxWdh	BDEW St	BDEW MaxWdh	Ebene	Name
0180		**SG4**	C	99999	D	99999	1	**Vorgangs-Identifikation**
0410		**SG8**	C	99999	D	99999	2	**Kommunikationseinrichtungsdaten**
0500		**SG10**	C	99	D	1	3	**Kommunikationseinrichtung**
0510	248	**CCI**	M	1	M	1	3	**Kommunikationseinrichtung**

		Standard		BDEW		
Bez	Name	St	Format	St	Format	Anwendung / Bemerkung
CCI						
7059	Klassentyp, Code	C	an..3	N		Nicht benutzt
C502	Einzelheiten zu Maßangaben	C		N		
6313	Gemessene Dimension, Code	C	an..3	N		Nicht benutzt
C240	Merkmalsbeschreibung	C		R		
7037	Merkmal, Code	M	an..17	M	an..3	**Z26 Kommunikationseinrichtung**

Bemerkung:
Dieses Segment dient zur Identifizierung und Beschreibung von spezifischen Eigenschaften. Diese Angaben werden in den nachfolgenden CAV Segmenten spezifiziert.

Beispiel:
```
CCI+++Z26'
```

Bez = Objekt-Bezeichner
Nr = Laufende Segmentnummer im Guide
MaxWdh = Maximale Wiederholung der Segmente/Gruppen
Zähler = Nummer der Segmente/Gruppen im Standard

St = Status
EDIFACT: M=Muss/Mandatory, C=Conditional
Anwendung: R=Erforderlich/Required, O=Optional,
D=Abhängig von/Dependent, N=Nicht benutzt/Not used

Segmentlayout

Zähler	Nr	Bez	Standard St	Standard MaxWdh	BDEW St	BDEW MaxWdh	Ebene	Name
0180		**SG4**	C	99999	D	99999	1	**Vorgangs-Identifikation**
0410		**SG8**	C	99999	D	99999	2	**Kommunikationseinrichtungsdaten**
0500		**SG10**	C	99	D	1	3	**Kommunikationseinrichtung**
0520	249	**CAV**	C	99	D	1	4	**Identifikation / Nummer des Gerätes**

		Standard		BDEW		
Bez	Name	St	Format	St	Format	Anwendung / Bemerkung
CAV						
C889	Merkmalswert	M		M		
7111	Merkmalswert, Code	C	an..3	R	an..3	**Z30 Gerätenummer**
1131	Codeliste, Code	C	an..17	N		Nicht benutzt
3055	Verantwortliche Stelle für die Codepflege, Code	C	an..3	N		Nicht benutzt
7110	Merkmalswert	C	an..35	R	an..35	Gerätenummer *1.Teil Nummer bzw. Zeichenfolge auf dem Gerät*
7110	Merkmalswert	C	an..35	D	an..35	*2.Teil Nummer bzw. Zeichenfolge auf dem Gerät*

Bemerkung:
Ist die Kommunikationseinrichtung im Gehäuse eines Zählers integriert oder befindet sich an der Messlokation ein Smartmeter-Gateway welches die Kommunikation durchführt, wird die Gerätenummer des Zählers bzw. des Smartmeter-Gateways hier genannt. Wenn die Identifikationsnummer länger als 35 Zeichen ist erfolgt eine Fortführung im 2. DE7110.

Beispiel:
```
CAV+Z30:::12345667890:x'
```

Bez = Objekt-Bezeichner
Nr = Laufende Segmentnummer im Guide
MaxWdh = Maximale Wiederholung der Segmente/Gruppen
Zähler = Nummer der Segmente/Gruppen im Standard

St = Status
EDIFACT: M=Muss/Mandatory, C=Conditional
Anwendung: R=Erforderlich/Required, O=Optional, D=Abhängig von/Dependent, N=Nicht benutzt/Not used

Segmentlayout

Zähler	Nr	Bez	Standard St	Standard MaxWdh	BDEW St	BDEW MaxWdh	Ebene	Name
0180		**SG4**	C	99999	D	99999	1	**Vorgangs-Identifikation**
0410		**SG8**	C	99999	D	99999	2	**Kommunikationseinrichtungsdaten**
0500		**SG10**	C	99	D	1	3	**Kommunikationseinrichtung**
0520	250	**CAV**	C	99	D	1	4	**Kommunikationseinrichtungstyp**

Bez	Name	Standard St	Standard Format	BDEW St	BDEW Format	Anwendung / Bemerkung
CAV						
C889	Merkmalswert	M		M		
7111	Merkmalswert, Code	C	an..3	R	an..3	Kommunikationseinrichtungstyp **GSM GSM/GPRS/UMTS-Kom.-Einr.** **ETH Ethernet-Kom.-Einricht. LAN/WLAN** **PLC PLC-Kom.-Einrichtung** **PST Festnetz-Kom.-Einricht. TAE** **DSL DSL-Kom.Einr.** **LTE LTE-Kom.-Einr.**

Bemerkung:

Beispiel:
```
CAV+GSM'
```

Bez = Objekt-Bezeichner
Nr = Laufende Segmentnummer im Guide
MaxWdh = Maximale Wiederholung der Segmente/Gruppen
Zähler = Nummer der Segmente/Gruppen im Standard

St = Status
EDIFACT: M=Muss/Mandatory, C=Conditional
Anwendung: R=Erforderlich/Required, O=Optional,
D=Abhängig von/Dependent, N=Nicht benutzt/Not used

Segmentlayout

Zähler	Nr	Bez	Standard St	Standard MaxWdh	BDEW St	BDEW MaxWdh	Ebene	Name
0180		**SG4**	C	99999	D	99999	1	**Vorgangs-Identifikation**
0410		**SG8**	C	99999	D	99999	2	**Daten der technischen Steuereinrichtung**
0420	251	**SEQ**	M	1	M	1	2	**Daten der technischen Steuereinrichtung**

		Standard	BDEW	
Bez	Name	St Format	St Format	Anwendung / Bemerkung
SEQ				
1229	Handlung, Code	C an..3	R an..3	**Z06 Daten der technischen Steuereinrichtung**

Bemerkung:
Zur Angabe von Sequenzeinzelheiten.
Dieses Segment wird benutzt, um die Segmentgruppe einzuleiten. Das Segment dient dazu die nachfolgenden Daten einem Objekt zuzuordnen.

Die Daten der technischen Steuereinrichtung eines Vorgangs enthalten alle Daten, die sich auf eine einzelne Steuereinrichtung eines Vorgangs beziehen.

Wenn in einem Vorgang mehrere Steuereinrichtungen übermittelt werden, ist das SG8 SEQ „Daten der technischen Steuereinrichtung“ entsprechend der Anzahl zu wiederholen, wobei zu berücksichtigen ist, dass eine technische Steuereinrichtung auch mehreren Zählern zugeordnet sein kann, dies wird über eine Wiederholung durch das SG8 RFF „Referenz auf die Gerätenummer“ übermittelt.

Beispiel:
```
SEQ+Z06'
```

Bez = Objekt-Bezeichner
Nr = Laufende Segmentnummer im Guide
MaxWdh = Maximale Wiederholung der Segmente/Gruppen
Zähler = Nummer der Segmente/Gruppen im Standard

St = Status
EDIFACT: M=Muss/Mandatory, C=Conditional
Anwendung: R=Erforderlich/Required, O=Optional, D=Abhängig von/Dependent, N=Nicht benutzt/Not used

Segmentlayout

Zähler	Nr	Bez	Standard St	Standard MaxWdh	BDEW St	BDEW MaxWdh	Ebene	Name
0180		**SG4**	C	99999	D	99999	1	**Vorgangs-Identifikation**
0410		**SG8**	C	99999	D	99999	2	**Daten der technischen Steuereinrichtung**
0430	252	**RFF**	C	9	D	9	3	**Referenz auf die Gerätenummer**

Bez	Name	Standard St Format	BDEW St Format	Anwendung / Bemerkung
RFF				
C506	Referenz	M	M	
1153	Referenz, Qualifier	M an..3	M an..3	**MG Gerätenummer des Zählers**
1154	Referenz, Identifikation	C an..70	R an..70	Gerätenummer *Gerätenummer aus SG8 SEQ+Z03 CCI+++E13/CAV+Z30*

Bemerkung:
Zur Angabe einer Referenz.
Dieses Segment dient zur Angabe der Referenz auf die Gerätenummer des Zählers im DE7110 im SG8 SEQ+Z03 CCI+++E13 CAV+Z30. Die im SG8 genannten Daten der technischen Steuereinrichtung müssen immer mindestens auf eine Zähleinrichtung referenzieren, dies erfolgt über das SG8 RFF „Referenz auf die Gerätenummer“.

Beispiel:
```
RFF+MG:8465929523'
Die angegebenen-Daten referenzieren auf den Zähler mit der Nummer 8465929523.
```

Bez = Objekt-Bezeichner
Nr = Laufende Segmentnummer im Guide
MaxWdh = Maximale Wiederholung der Segmente/Gruppen
Zähler = Nummer der Segmente/Gruppen im Standard

St = Status
EDIFACT: M=Muss/Mandatory, C=Conditional
Anwendung: R=Erforderlich/Required, O=Optional, D=Abhängig von/Dependent, N=Nicht benutzt/Not used

Segmentlayout

Zähler	Nr	Bez	Standard St	Standard MaxWdh	BDEW St	BDEW MaxWdh	Ebene	Name
0180		**SG4**	C	99999	D	99999	1	**Vorgangs-Identifikation**
0410		**SG8**	C	99999	D	99999	2	**Daten der technischen Steuereinrichtung**
0500		**SG10**	C	99	D	1	3	**Technische Steuereinrichtung**
0510	253	**CCI**	M	1	M	1	3	**Technische Steuereinrichtung**

		Standard		BDEW		
Bez	Name	St	Format	St	Format	Anwendung / Bemerkung
CCI						
7059	Klassentyp, Code	C	an..3	N		Nicht benutzt
C502	Einzelheiten zu Maßangaben	C		N		
6313	Gemessene Dimension, Code	C	an..3	N		Nicht benutzt
C240	Merkmalsbeschreibung	C		R		
7037	Merkmal, Code	M	an..17	M	an..3	**Z27 Technische Steuereinrichtung**

Bemerkung:
Dieses Segment dient zur Identifizierung und Beschreibung von spezifischen Eigenschaften. Diese Angaben werden in den nachfolgenden CAV-Segmenten spezifiziert.

Beispiel:
```
CCI+++Z27'
```

Bez = Objekt-Bezeichner
Nr = Laufende Segmentnummer im Guide
MaxWdh = Maximale Wiederholung der Segmente/Gruppen
Zähler = Nummer der Segmente/Gruppen im Standard

St = Status
EDIFACT: M=Muss/Mandatory, C=Conditional
Anwendung: R=Erforderlich/Required, O=Optional,
D=Abhängig von/Dependent, N=Nicht benutzt/Not used

Segmentlayout

Zähler	Nr	Bez	Standard St	Standard MaxWdh	BDEW St	BDEW MaxWdh	Ebene	Name
0180		**SG4**	C	99999	D	99999	1	**Vorgangs-Identifikation**
0410		**SG8**	C	99999	D	99999	2	**Daten der technischen Steuereinrichtung**
0500		**SG10**	C	99	D	1	3	**Technische Steuereinrichtung**
0520	254	**CAV**	C	99	D	1	4	**Identifikation / Nummer des Gerätes**

		Standard		BDEW		
Bez	Name	St	Format	St	Format	Anwendung / Bemerkung
CAV						
C889	Merkmalswert	M		M		
7111	Merkmalswert, Code	C	an..3	R	an..3	**Z30 Gerätenummer**
1131	Codeliste, Code	C	an..17	N		Nicht benutzt
3055	Verantwortliche Stelle für die Codepflege, Code	C	an..3	N		Nicht benutzt
7110	Merkmalswert	C	an..35	R	an..35	Gerätenummer *1.Teil Nummer bzw. Zeichenfolge auf dem Gerät*
7110	Merkmalswert	C	an..35	D	an..35	*2.Teil Nummer bzw. Zeichenfolge auf dem Gerät*

Bemerkung:
Wenn die Identifikationsnummer länger als 35 Zeichen ist erfolgt eine Fortführung im 2. DE7110.

Beispiel:
```
CAV+Z30:::12345667890:x'
```

Bez = Objekt-Bezeichner
Nr = Laufende Segmentnummer im Guide
MaxWdh = Maximale Wiederholung der Segmente/Gruppen
Zähler = Nummer der Segmente/Gruppen im Standard

St = Status
EDIFACT: M=Muss/Mandatory, C=Conditional
Anwendung: R=Erforderlich/Required, O=Optional,
D=Abhängig von/Dependent, N=Nicht benutzt/Not used

Segmentlayout

Zähler	Nr	Bez	Standard St	Standard MaxWdh	BDEW St	BDEW MaxWdh	Ebene	Name
0180		**SG4**	C	99999	D	99999	1	**Vorgangs-Identifikation**
0410		**SG8**	C	99999	D	99999	2	**Daten der technischen Steuereinrichtung**
0500		**SG10**	C	99	D	1	3	**Technische Steuereinrichtung**
0520	255	**CAV**	C	99	D	1	4	**Technische Steuereinrichtungstyp**

		Standard	BDEW	
Bez	Name	St Format	St Format	Anwendung / Bemerkung
CAV				
C889	Merkmalswert	M	M	
7111	Merkmalswert, Code	C an..3	R an..3	Steuereinrichtungstyp **RSU Rundsteuerempfänger** **TSU Tarifschaltuhr**

Bemerkung:

Beispiel:
```
CAV+RSU'
```

Bez = Objekt-Bezeichner
Nr = Laufende Segmentnummer im Guide
MaxWdh = Maximale Wiederholung der Segmente/Gruppen
Zähler = Nummer der Segmente/Gruppen im Standard

St = Status
EDIFACT: M=Muss/Mandatory, C=Conditional
Anwendung: R=Erforderlich/Required, O=Optional,
D=Abhängig von/Dependent, N=Nicht benutzt/Not used

Segmentlayout

Zähler	Nr	Bez	Standard St	Standard MaxWdh	BDEW St	BDEW MaxWdh	Ebene	Name
0180		**SG4**	C	99999	D	99999	1	**Vorgangs-Identifikation**
0410		**SG8**	C	99999	D	99999	2	**Smartmeter-Gateway**
0420	256	**SEQ**	M	1	M	1	2	**Smartmeter-Gateway**

		Standard	BDEW	
Bez	Name	St Format	St Format	Anwendung / Bemerkung
SEQ				
1229	Handlung, Code	C an..3	R an..3	**Z13 Smartmeter-Gateway**

Bemerkung:
Enthält ein Vorgang mehrere Smartmeter-Gateways, so ist die Segmentgruppe für jedes einzelne Smartmeter-Gateway zu wiederholen und zu übermitteln.

Beispiel:
```
SEQ+Z13'
```

Bez = Objekt-Bezeichner
Nr = Laufende Segmentnummer im Guide
MaxWdh = Maximale Wiederholung der Segmente/Gruppen
Zähler = Nummer der Segmente/Gruppen im Standard

St = Status
EDIFACT: M=Muss/Mandatory, C=Conditional
Anwendung: R=Erforderlich/Required, O=Optional, D=Abhängig von/Dependent, N=Nicht benutzt/Not used

Segmentlayout

Zähler	Nr	Bez	Standard St	Standard MaxWdh	BDEW St	BDEW MaxWdh	Ebene	Name
0180		**SG4**	C	99999	D	99999	1	**Vorgangs-Identifikation**
0410		**SG8**	C	99999	D	99999	2	**Smartmeter-Gateway**
0500		**SG10**	C	99	R	1	3	**Smartmeter-Gateway**
0510	257	**CCI**	M	1	M	1	3	**Smartmeter-Gateway**

		Standard		BDEW		
Bez	Name	St	Format	St	Format	Anwendung / Bemerkung
CCI						
7059	Klassentyp, Code	C	an..3	N		Nicht benutzt
C502	Einzelheiten zu Maßangaben	C		N		
6313	Gemessene Dimension, Code	C	an..3	N		Nicht benutzt
C240	Merkmalsbeschreibung	C		R		
7037	Merkmal, Code	M	an..17	M	an..3	**Z75 Smartmeter-Gateway**

Bemerkung:

Beispiel:
```
CCI+++Z75'
```

Bez = Objekt-Bezeichner
Nr = Laufende Segmentnummer im Guide
MaxWdh = Maximale Wiederholung der Segmente/Gruppen
Zähler = Nummer der Segmente/Gruppen im Standard

St = Status
EDIFACT: M=Muss/Mandatory, C=Conditional
Anwendung: R=Erforderlich/Required, O=Optional,
D=Abhängig von/Dependent, N=Nicht benutzt/Not used

Segmentlayout

Zähler	Nr	Bez	Standard St	Standard MaxWdh	BDEW St	BDEW MaxWdh	Ebene	Name
0180		**SG4**	C	99999	D	99999	1	**Vorgangs-Identifikation**
0410		**SG8**	C	99999	D	99999	2	**Smartmeter-Gateway**
0500		**SG10**	C	99	R	1	3	**Smartmeter-Gateway**
0520	258	**CAV**	C	99	D	1	4	**Identifikation / Nummer des Gerätes**

		Standard		BDEW		
Bez	Name	St	Format	St	Format	Anwendung / Bemerkung
CAV						
C889	Merkmalswert	M		M		
7111	Merkmalswert, Code	C	an..3	R	an..3	*Code für die Nummer des Gerätes* **Z30 Gerätenummer**
1131	Codeliste, Code	C	an..17	N		Nicht benutzt
3055	Verantwortliche Stelle für die Codepflege, Code	C	an..3	N		Nicht benutzt
7110	Merkmalswert	C	an..35	R	an..35	Gerätenummer *Nummer bzw. Zeichenfolge auf dem Gerät*

Bemerkung:

Beispiel:
```
CAV+Z30:::7ELS9636042229'
```

Bez = Objekt-Bezeichner
Nr = Laufende Segmentnummer im Guide
MaxWdh = Maximale Wiederholung der Segmente/Gruppen
Zähler = Nummer der Segmente/Gruppen im Standard

St = Status
EDIFACT: M=Muss/Mandatory, C=Conditional
Anwendung: R=Erforderlich/Required, O=Optional,
D=Abhängig von/Dependent, N=Nicht benutzt/Not used

Segmentlayout

Zähler	Nr	Bez	Standard St	Standard MaxWdh	BDEW St	BDEW MaxWdh	Ebene	Name
0180		**SG4**	C	99999	D	99999	1	**Vorgangs-Identifikation**
0410		**SG8**	C	99999	D	99999	2	**Daten der Steuerbox**
0420	259	**SEQ**	M	1	M	1	2	**Daten der Steuerbox**

Bez	Name	Standard St Format	BDEW St Format	Anwendung / Bemerkung
SEQ				
1229	Handlung, Code	C an..3	R an..3	**Z14 Steuerbox**

Bemerkung:
Enthält ein Vorgang mehrere Steuerboxen, so ist die Segmentgruppe für jede einzelne Steuerbox zu wiederholen und zu übermitteln.

Beispiel:
```
SEQ+Z14'
```

Bez = Objekt-Bezeichner
Nr = Laufende Segmentnummer im Guide
MaxWdh = Maximale Wiederholung der Segmente/Gruppen
Zähler = Nummer der Segmente/Gruppen im Standard

St = Status
EDIFACT: M=Muss/Mandatory, C=Conditional
Anwendung: R=Erforderlich/Required, O=Optional,
D=Abhängig von/Dependent, N=Nicht benutzt/Not used

Segmentlayout

Zähler	Nr	Bez	Standard St	Standard MaxWdh	BDEW St	BDEW MaxWdh	Ebene	Name
0180		**SG4**	C	99999	D	99999	1	**Vorgangs-Identifikation**
0410		**SG8**	C	99999	D	99999	2	**Daten der Steuerbox**
0430	260	**RFF**	C	9	D	1	3	**Referenz auf das Smartmeter-Gateway**

Bez	Name	Standard St	Standard Format	BDEW St	BDEW Format	Anwendung / Bemerkung
RFF						
C506	Referenz	M		M		
1153	Referenz, Qualifier	M	an..3	M	an..3	**Z14 Smartmeter-Gateway**
1154	Referenz, Identifikation	C	an..70	R	an..70	Identifikation / Nummer des Smartmeter-Gateways

Bemerkung:
Zuordnung der Steuerbox zu dem Smartmeter-Gateway.

Beispiel:
```
RFF+Z14:1234567890'
```

Bez = Objekt-Bezeichner
Nr = Laufende Segmentnummer im Guide
MaxWdh = Maximale Wiederholung der Segmente/Gruppen
Zähler = Nummer der Segmente/Gruppen im Standard

St = Status
EDIFACT: M=Muss/Mandatory, C=Conditional
Anwendung: R=Erforderlich/Required, O=Optional,
D=Abhängig von/Dependent, N=Nicht benutzt/Not used

Segmentlayout

Zähler	Nr	Bez	Standard St	Standard MaxWdh	BDEW St	BDEW MaxWdh	Ebene	Name
0180		**SG4**	C	99999	D	99999	1	**Vorgangs-Identifikation**
0410		**SG8**	C	99999	D	99999	2	**Daten der Steuerbox**
0430	261	**RFF**	C	9	D	9	3	**Referenz auf die ID der Marktlokation**

Bez	Name	Standard St Format	BDEW St Format	Anwendung / Bemerkung
RFF				
C506	Referenz	M	M	
1153	Referenz, Qualifier	M an..3	M an..3	**Z18 Marktlokation**
1154	Referenz, Identifikation	C an..70	R an..70	ID einer Marktlokation

Bemerkung:
Zur Angabe der ID der Marktlokation, deren Energiebezug bzw. Energieeinspeisung mit Hilfe der Steuerbox gesteuert werden kann.

Beispiel:
```
RFF+Z18:57685676748'
```

Bez = Objekt-Bezeichner
Nr = Laufende Segmentnummer im Guide
MaxWdh = Maximale Wiederholung der Segmente/Gruppen
Zähler = Nummer der Segmente/Gruppen im Standard

St = Status
EDIFACT: M=Muss/Mandatory, C=Conditional
Anwendung: R=Erforderlich/Required, O=Optional,
D=Abhängig von/Dependent, N=Nicht benutzt/Not used

Segmentlayout

Zähler	Nr	Bez	Standard St	Standard MaxWdh	BDEW St	BDEW MaxWdh	Ebene	Name
0180		**SG4**	C	99999	D	99999	1	**Vorgangs-Identifikation**
0410		**SG8**	C	99999	D	99999	2	**Daten der Steuerbox**
0500		**SG10**	C	99	R	1	3	**Steuerbox**
0510	262	**CCI**	M	1	M	1	3	**Steuerbox**

		Standard		BDEW		
Bez	Name	St	Format	St	Format	Anwendung / Bemerkung
CCI						
7059	Klassentyp, Code	C	an..3	N		Nicht benutzt
C502	Einzelheiten zu Maßangaben	C		N		
6313	Gemessene Dimension, Code	C	an..3	N		Nicht benutzt
C240	Merkmalsbeschreibung	C		R		
7037	Merkmal, Code	M	an..17	R	an..3	**Z76 Steuerbox**

Bemerkung:

Beispiel:
```
CCI+++Z76'
```

Bez = Objekt-Bezeichner
Nr = Laufende Segmentnummer im Guide
MaxWdh = Maximale Wiederholung der Segmente/Gruppen
Zähler = Nummer der Segmente/Gruppen im Standard

St = Status
EDIFACT: M=Muss/Mandatory, C=Conditional
Anwendung: R=Erforderlich/Required, O=Optional,
D=Abhängig von/Dependent, N=Nicht benutzt/Not used

Segmentlayout

Zähler	Nr	Bez	Standard St	Standard MaxWdh	BDEW St	BDEW MaxWdh	Ebene	Name
0180		**SG4**	C	99999	D	99999	1	**Vorgangs-Identifikation**
0410		**SG8**	C	99999	D	99999	2	**Daten der Steuerbox**
0500		**SG10**	C	99	R	1	3	**Steuerbox**
0520	263	**CAV**	C	99	D	1	4	**Identifikation / Nummer des Gerätes**

		Standard		BDEW		
Bez	Name	St	Format	St	Format	Anwendung / Bemerkung
CAV						
C889	Merkmalswert	M		M		
7111	Merkmalswert, Code	C	an..3	R	an..3	*Code für die Nummer des Gerätes* **Z30 Gerätenummer**
1131	Codeliste, Code	C	an..17	N		Nicht benutzt
3055	Verantwortliche Stelle für die Codepflege, Code	C	an..3	N		Nicht benutzt
7110	Merkmalswert	C	an..35	R	an..35	Gerätenummer *Nummer bzw. Zeichenfolge auf dem Gerät*

Bemerkung:

Beispiel:
```
CAV+Z30:::7ELS9636042229'
```

Bez = Objekt-Bezeichner
Nr = Laufende Segmentnummer im Guide
MaxWdh = Maximale Wiederholung der Segmente/Gruppen
Zähler = Nummer der Segmente/Gruppen im Standard

St = Status
EDIFACT: M=Muss/Mandatory, C=Conditional
Anwendung: R=Erforderlich/Required, O=Optional,
D=Abhängig von/Dependent, N=Nicht benutzt/Not used

Segmentlayout

Zähler	Nr	Bez	Standard St	Standard MaxWdh	BDEW St	BDEW MaxWdh	Ebene	Name
0180		**SG4**	C	99999	D	99999	1	**Vorgangs-Identifikation**
0410		**SG8**	C	99999	D	1	2	**Lastprofildaten (Gas)**
0420	264	**SEQ**	M	1	M	1	2	**Lastprofildaten (Gas)**

Bez	Name	Standard St Format	BDEW St Format	Anwendung / Bemerkung
SEQ				
1229	Handlung, Code	C an..3	R an..3	**Z35 Lastprofildaten**

Bemerkung:
Dieses Segment wird benutzt, um die Segmentgruppe einzuleiten. Das Segment dient dazu die nachfolgenden Daten einem Lastprofil im Gas zuzuordnen.
Die SG8 Lastprofildaten (Gas) eines Vorgangs enthält alle Informationen, die sich auf ein einzelnes Lastprofil in einem Vorgang beziehen.

Beispiel:
```
SEQ+Z35'
```

Bez = Objekt-Bezeichner
Nr = Laufende Segmentnummer im Guide
MaxWdh = Maximale Wiederholung der Segmente/Gruppen
Zähler = Nummer der Segmente/Gruppen im Standard

St = Status
EDIFACT: M=Muss/Mandatory, C=Conditional
Anwendung: R=Erforderlich/Required, O=Optional, D=Abhängig von/Dependent, N=Nicht benutzt/Not used

Segmentlayout

Zähler	Nr	Bez	Standard St	Standard MaxWdh	BDEW St	BDEW MaxWdh	Ebene	Name
0180		**SG4**	C	99999	D	99999	1	**Vorgangs-Identifikation**
0410		**SG8**	C	99999	D	1	2	**Lastprofildaten (Gas)**
0500		**SG10**	C	99	R	1	3	**Lastprofil (Gas)**
0510	265	**CCI**	M	1	M	1	3	**Lastprofil (Gas)**

		Standard	BDEW	
Bez	Name	St Format	St Format	Anwendung / Bemerkung
CCI				
7059	Klassentyp, Code	C an..3	R an..3	**Z12 Lastprofil**
C502	Einzelheiten zu Maßangaben	C	N	
6313	Gemessene Dimension, Code	C an..3	N	Nicht benutzt
C240	Merkmalsbeschreibung	C	R	
7037	Merkmal, Code	M an..17	M an..3	Verfahren **E01 synthetisches Verfahren** **Z10 analytisches Verfahren**

Bemerkung:
Zur Kennzeichnung und Beschreibung eines bestimmten Merkmals.
Diese Segmentgruppe bestehend aus CCI und CAV dient zur Identifizierung und Beschreibung von spezifischen Eigenschaften, die an dieser Marktlokation gelten. In diesem Fall die Angabe des Bezeichners des Lastprofil (Gas).

Beispiel:
```
CCI+Z12++E01'
Bei der Eigenschaft zu dieser Marktlokation handelt es sich um die Zuordnung zum synthetischen
Verfahren.
```

Bez = Objekt-Bezeichner
Nr = Laufende Segmentnummer im Guide
MaxWdh = Maximale Wiederholung der Segmente/Gruppen
Zähler = Nummer der Segmente/Gruppen im Standard

St = Status
EDIFACT: M=Muss/Mandatory, C=Conditional
Anwendung: R=Erforderlich/Required, O=Optional,
D=Abhängig von/Dependent, N=Nicht benutzt/Not used

Segmentlayout

Zähler	Nr	Bez	Standard St	Standard MaxWdh	BDEW St	BDEW MaxWdh	Ebene	Name
0180		**SG4**	C	99999	D	99999	1	**Vorgangs-Identifikation**
0410		**SG8**	C	99999	D	1	2	**Lastprofildaten (Gas)**
0500		**SG10**	C	99	R	1	3	**Lastprofil (Gas)**
0520	266	**CAV**	C	99	R	1	4	**Lastprofil (Gas)**

		Standard		BDEW		
Bez	Name	St	Format	St	Format	Anwendung / Bemerkung
CAV						
C889	Merkmalswert	M		M		
7111	Merkmalswert, Code	C	an..3	R	an..3	*Nutzt der NB das sog. TUM-Verfahren, so ist die vom BDEW veröffentlichte Codeliste der TUM-Profile zu verwenden.* Code des Lastprofils (Gas) **XYZ Beispielcode** *Dieser Code ist in der Anwendung durch einen zulässigen Code zu ersetzen!*
1131	Codeliste, Code	C	an..17	N		Nicht benutzt
3055	Verantwortliche Stelle für die Codepflege, Code	C	an..3	R	an..3	**89 Vergeben vom Händler (hier Netzbetreiber)** **293 DE, BDEW (Bundesverband der Energie- und Wasserwirtschaft e.V.)**

Bemerkung:
Zur Angabe des Wertes eines bestimmten Merkmals.
Dieses Segment dient zur genaueren Wertspezifizierung des Merkmals im vorangegangen CCI Segment.
Die Verwendung von Code 89 und 293 wird im EDI@Energy Dokument „Codierung der Standardlastprofile nach Maßgaben der TU München für den deutschen Gasmarkt“ beschrieben.

Beispiel:
```
CAV+XYZ::293'
```

Bez = Objekt-Bezeichner
Nr = Laufende Segmentnummer im Guide
MaxWdh = Maximale Wiederholung der Segmente/Gruppen
Zähler = Nummer der Segmente/Gruppen im Standard

St = Status
EDIFACT: M=Muss/Mandatory, C=Conditional
Anwendung: R=Erforderlich/Required, O=Optional, D=Abhängig von/Dependent, N=Nicht benutzt/Not used

Segmentlayout

Zähler	Nr	Bez	Standard St	Standard MaxWdh	BDEW St	BDEW MaxWdh	Ebene	Name
0180		**SG4**	C	99999	D	99999	1	**Vorgangs-Identifikation**
0410		**SG8**	C	99999	D	1	2	**Lastprofildaten (Gas)**
0500		**SG10**	C	99	D	1	3	**Klimazone / Temperaturmessstelle / Referenzmessung**
0510	267	**CCI**	M	1	M	1	3	**Klimazone / Temperaturmessstelle / Referenzmessung**

		Standard	BDEW	
Bez	Name	St Format	St Format	Anwendung / Bemerkung
CCI				
7059	Klassentyp, Code	C an..3	R an..3	**Z99 Messstelle des Tagesparameters (derzeit ist nur die Temperatur ein erlaubter Tagesparameter)** **ZA0 Klimazone des Tagesparameters (derzeit ist Tagesparameter)**
C502	Einzelheiten zu Maßangaben	C	N	
6313	Gemessene Dimension, Code	C an..3	N	Nicht benutzt
C240	Merkmalsbeschreibung	C	R	
7037	Merkmal, Code	M an..17	R an..17	ID Klimazone/Temperaturmessstelle/Referenzierte Marktlokation
1131	Codeliste, Code	C an..17	D an..17	*Es wird der Dienstanbieter auf Basis der EDI@Energy Codeliste eingetragen.* Dienstanbieter
3055	Verantwortliche Stelle für die Codepflege, Code	C an..3	R an..3	*Wenn die Codeliste des BDEW in DE1131 angewendet wird ist 293 zu setzen. Wenn individuelle Codes des Netzbetreibers zum Einsatz kommen ist 89 zu wählen.* **89 Vergeben vom Händler (hier Netzbetreiber)** **293 DE, BDEW (Bundesverband der Energie- und Wasserwirtschaft e.V.)**

Bemerkung:
Dieses CCI wird zur Angabe der für die Marktlokation verwendete Temperaturmessstelle, Klimazone oder Referenzmessung genutzt.

Hinweis:
Bei der Angabe der Temperaturmessstelle werden die ID und der Anbieter aus der EDI@Energy-Codeliste angegeben.
Bei der Klimazone und der referenzierten Marktlokation wird die ID mit dem Hinweis, dass dieser Code vom Netzbetreiber kommt, angegeben.

DE1131: Die EDI@Energy-Codeliste ist auf der BDEW-Seite veröffentlicht.

DE7037: Hier wird die ID der Klimazone bzw. Temperaturmessstelle mitgeteilt.

Bei Angabe einer Temperaturmessstelle:
DE7059 = Z99
DE7037 enthält die ID/ Kennzeichnung der Temperaturmessstelle (z. B. 1234x für Berlin Tegel) des Dienstanbieters
DE1131 enthält den Dienstanbieter der Temperaturmessstelle auf Basis der EDI@Energy Codeliste.
DE3055 = 293

Bei Angabe einer Klimazone:
DE7059 = ZA0
DE7037 enthält die ID/ Kennzeichnung der Klimazone (z. B. 7624q) des Netzbetreibers
DE1131 nicht genutzt
DE3055 = 89

Beispiel:

Bez = Objekt-Bezeichner
Nr = Laufende Segmentnummer im Guide
MaxWdh = Maximale Wiederholung der Segmente/Gruppen
Zähler = Nummer der Segmente/Gruppen im Standard

St = Status
EDIFACT: M=Muss/Mandatory, C=Conditional
Anwendung: R=Erforderlich/Required, O=Optional, D=Abhängig von/Dependent, N=Nicht benutzt/Not used

Segmentlayout

```
CCI+ZA0++1234:ZT1:89'
```

Segmentlayout

Zähler	Nr	Bez	Standard St	Standard MaxWdh	BDEW St	BDEW MaxWdh	Ebene	Name
0180		**SG4**	C	99999	D	99999	1	**Vorgangs-Identifikation**
0410		**SG8**	C	99999	D	99999	2	**Profildaten (Strom)**
0420	268	**SEQ**	M	1	M	1	2	**Profildaten (Strom)**

Bez	Name	Standard St Format	BDEW St Format	Anwendung / Bemerkung
SEQ				
1229	Handlung, Code	C an..3	R an..3	**Z21 Profildaten**

Bemerkung:
Dieses Segment wird benutzt, um die Segmentgruppe einzuleiten. Das Segment dient dazu die nachfolgenden Daten einem Profil für Strom zuzuordnen.
Die SG8 Profildaten eines Vorgangs enthält alle Informationen, die sich auf ein einzelnes Profil in einem Vorgang beziehen.

Beispiel:
```
SEQ+Z21'
```

Bez = Objekt-Bezeichner
Nr = Laufende Segmentnummer im Guide
MaxWdh = Maximale Wiederholung der Segmente/Gruppen
Zähler = Nummer der Segmente/Gruppen im Standard

St = Status
EDIFACT: M=Muss/Mandatory, C=Conditional
Anwendung: R=Erforderlich/Required, O=Optional, D=Abhängig von/Dependent, N=Nicht benutzt/Not used

Segmentlayout

Zähler	Nr	Bez	Standard St	Standard MaxWdh	BDEW St	BDEW MaxWdh	Ebene	Name
0180		**SG4**	C	99999	D	99999	1	**Vorgangs-Identifikation**
0410		**SG8**	C	99999	D	99999	2	**Profildaten (Strom)**
0430	269	**RFF**	C	9	D	1	3	**Versionsangabe des Profils**

Bez	Name	Standard St	Standard Format	BDEW St	BDEW Format	Anwendung / Bemerkung
RFF						
C506	Referenz	M		M		
1153	Referenz, Qualifier	M	an..3	M	an..3	**Z12 Referenz auf ein Profil**
1154	Referenz, Identifikation	C	an..70	R	an..70	Version des Profils

Bemerkung:
Über dieses Segment erfolgt die Referenzierung auf die Version des verwendeten Profils. Es dient zur Angabe der Version des Profils nach MaBiS.

Beispiel:
```
RFF+Z12:20100608090156'
```

Bez = Objekt-Bezeichner
Nr = Laufende Segmentnummer im Guide
MaxWdh = Maximale Wiederholung der Segmente/Gruppen
Zähler = Nummer der Segmente/Gruppen im Standard

St = Status
EDIFACT: M=Muss/Mandatory, C=Conditional
Anwendung: R=Erforderlich/Required, O=Optional,
D=Abhängig von/Dependent, N=Nicht benutzt/Not used

Segmentlayout

Zähler	Nr	Bez	Standard St	Standard MaxWdh	BDEW St	BDEW MaxWdh	Ebene	Name
0180		**SG4**	C	99999	D	99999	1	**Vorgangs-Identifikation**
0410		**SG8**	C	99999	D	99999	2	**Profildaten (Strom)**
0430	270	**RFF**	C	9	D	1	3	**Referenz auf die ID der Marktlokation**

Bez	Name	Standard St	Standard Format	BDEW St	BDEW Format	Anwendung / Bemerkung
RFF						
C506	Referenz	M		M		
1153	Referenz, Qualifier	M	an..3	M	an..3	**Z18 Marktlokation**
1154	Referenz, Identifikation	C	an..70	R	an..70	ID einer Marktlokation

Bemerkung:
Zur Referenzierung auf eine ID einer Marktlokation vom SG5 LOC+172 "Meldepunkt".

Beispiel:
```
RFF+Z18:57685676748'
```

Bez = Objekt-Bezeichner
Nr = Laufende Segmentnummer im Guide
MaxWdh = Maximale Wiederholung der Segmente/Gruppen
Zähler = Nummer der Segmente/Gruppen im Standard

St = Status
EDIFACT: M=Muss/Mandatory, C=Conditional
Anwendung: R=Erforderlich/Required, O=Optional,
D=Abhängig von/Dependent, N=Nicht benutzt/Not used

Segmentlayout

Zähler	Nr	Bez	Standard St	Standard MaxWdh	BDEW St	BDEW MaxWdh	Ebene	Name
0180		**SG4**	C	99999	D	99999	1	**Vorgangs-Identifikation**
0410		**SG8**	C	99999	D	99999	2	**Profildaten (Strom)**
0500		**SG10**	C	99	D	1	3	**Profiltyp**
0510	271	**CCI**	M	1	M	1	3	**Profiltyp**

Bez	Name	Standard St	Standard Format	BDEW St	BDEW Format	Anwendung / Bemerkung
CCI						
7059	Klassentyp, Code	C	an..3	R	an..3	**Z07 Profiltyp**
C502	Einzelheiten zu Maßangaben	C		N		
6313	Gemessene Dimension, Code	C	an..3	N		Nicht benutzt
C240	Merkmalsbeschreibung	C		R		
7037	Merkmal, Code	M	an..17	M	an..3	**Z38 Gewerbe allgemein** **Z39 Gewerbe werktags 8 - 18 Uhr** **Z40 Gewerbe mit starkem bis überwiegendem Verbrauch in den Abendstunden** **Z41 Gewerbe durchlaufend** **Z42 Gewerbe Laden/Friseur** **Z43 Gewerbe Bäckerei mit Backstube** **Z44 Gewerbe Wochenendbetrieb** **Z45 Landwirtschaftsbetriebe allgemein** **Z46 Landwirtschaftsbetriebe mit Milchwirtschaft/Nebenerwerbs-Tierzucht** **Z47 Landwirtschaft ohne Milchvieh** **Z48 Haushalt** **Z49 Bandlast** **Z50 unterbrechbare Verbrauchseinrichtung** **Z51 Heizwärmespeicher** **Z52 Straßenbeleuchtung** **Z53 Photovoltaik-Marktlokation** **Z54 Blockheizkraftwerk** **Z55 sonstige verbrauchende Marktlokation** **Z56 sonstige erzeugende Marktlokation**

Bemerkung:
Zur Kennzeichnung und Beschreibung eines bestimmten Merkmals.
Diese Segmentgruppe bestehend aus einem CCI dient zur Identifizierung und Beschreibung von spezifischen Eigenschaften, die an diesem normierten Profil gelten. In diesem Fall die Angabe des Profiltyps.

Beispiel:
```
CCI+Z07++Z38'
```

Bez = Objekt-Bezeichner
Nr = Laufende Segmentnummer im Guide
MaxWdh = Maximale Wiederholung der Segmente/Gruppen
Zähler = Nummer der Segmente/Gruppen im Standard

St = Status
EDIFACT: M=Muss/Mandatory, C=Conditional
Anwendung: R=Erforderlich/Required, O=Optional, D=Abhängig von/Dependent, N=Nicht benutzt/Not used

Segmentlayout

Zähler	Nr	Bez	Standard St	Standard MaxWdh	BDEW St	BDEW MaxWdh	Ebene	Name
0180		**SG4**	C	99999	D	99999	1	**Vorgangs-Identifikation**
0410		**SG8**	C	99999	D	99999	2	**Profildaten (Strom)**
0500		**SG10**	C	99	D	1	3	**Normiertes Profil (Strom)**
0510	272	**CCI**	M	1	M	1	3	**Normiertes Profil (Strom)**

Bez	Name	Standard St Format	BDEW St Format	Anwendung / Bemerkung
CCI				
7059	Klassentyp, Code	C an..3	R an..3	**Z02 Standardlastprofil** **Z04 Standardeinspeiseprofil**
C502	Einzelheiten zu Maßangaben	C	N	
6313	Gemessene Dimension, Code	C an..3	N	Nicht benutzt
C240	Merkmalsbeschreibung	C	R	
7037	Merkmal, Code	M an..17	M an..3	Verfahren **E01 synthetisches Verfahren** **Z10 analytisches Verfahren**

Bemerkung:
Zur Kennzeichnung und Beschreibung eines bestimmten Merkmals.
Diese Segmentgruppe bestehend aus CCI und CAV dient zur Identifizierung und Beschreibung von spezifischen Eigenschaften, die an dieser Marktlokation gelten. In diesem Fall die Angabe des Bezeichners des normierten Profils (Strom).

Beispiel:
```
CCI+Z02++E01'
Bei der Eigenschaft zu dieser Marktlokation handelt es sich um die Zuordnung zum synthetischen
Verfahren.
```

Bez = Objekt-Bezeichner
Nr = Laufende Segmentnummer im Guide
MaxWdh = Maximale Wiederholung der Segmente/Gruppen
Zähler = Nummer der Segmente/Gruppen im Standard

St = Status
EDIFACT: M=Muss/Mandatory, C=Conditional
Anwendung: R=Erforderlich/Required, O=Optional,
D=Abhängig von/Dependent, N=Nicht benutzt/Not used

Segmentlayout

Zähler	Nr	Bez	Standard St	Standard MaxWdh	BDEW St	BDEW MaxWdh	Ebene	Name
0180		**SG4**	C	99999	D	99999	1	**Vorgangs-Identifikation**
0410		**SG8**	C	99999	D	99999	2	**Profildaten (Strom)**
0500		**SG10**	C	99	D	1	3	**Normiertes Profil (Strom)**
0520	273	**CAV**	C	99	R	1	4	**Normiertes Profil (Strom)**

		Standard	BDEW	
Bez	Name	St Format	St Format	Anwendung / Bemerkung
CAV				
C889	Merkmalswert	M	M	
7111	Merkmalswert, Code	C an..3	R an..3	*Es dürfen nur Codes aus der gültigen Liste der Profildefinitionen des jeweiligen NB und zugehörigem Bilanzierungsgebiet eingetragen werden.* Code des Normierten Profils **XYZ Beispielcode** *Dieser Code ist in der Anwendung durch einen zulässigen Code aus der vom NB gültigen Liste der Profildefinitionen zu ersetzen!*

Bemerkung:
Zur Angabe des Wertes eines bestimmten Merkmals.
Dieses Segment dient zur genaueren Wertspezifizierung des Merkmals im vorangegangen CCI Segment.

Hinweis DE3055:
Entsprechend der MaBiS-Regeln sind in der Sparte Strom alle Profile vom NB vergeben, da u.a. der an der Marktlokation gültige Feiertagskalender in das Profil einfließt.

Beispiel:
```
CAV+XYZ'
```

Bez = Objekt-Bezeichner
Nr = Laufende Segmentnummer im Guide
MaxWdh = Maximale Wiederholung der Segmente/Gruppen
Zähler = Nummer der Segmente/Gruppen im Standard

St = Status
EDIFACT: M=Muss/Mandatory, C=Conditional
Anwendung: R=Erforderlich/Required, O=Optional,
D=Abhängig von/Dependent, N=Nicht benutzt/Not used

Segmentlayout

Zähler	Nr	Bez	Standard St	Standard MaxWdh	BDEW St	BDEW MaxWdh	Ebene	Name
0180		**SG4**	C	99999	D	99999	1	**Vorgangs-Identifikation**
0410		**SG8**	C	99999	D	99999	2	**Profildaten (Strom)**
0500		**SG10**	C	99	D	1	3	**Normierungsfaktor**
0510	274	**CCI**	M	1	M	1	3	**Normierungsfaktor**

		Standard		BDEW		
Bez	Name	St	Format	St	Format	Anwendung / Bemerkung
CCI						
7059	Klassentyp, Code	C	an..3	R	an..3	**Z06 Normierungsfaktor**
C502	Einzelheiten zu Maßangaben	C		N		
6313	Gemessene Dimension, Code	C	an..3	N		Nicht benutzt
C240	Merkmalsbeschreibung	C		R		
7037	Merkmal, Code	M	an..17	M	an..3	Normierungsfaktor **Z35 1.000.000 kWh/a** **Z37 1.000.000 kW**

Bemerkung:
Zur Kennzeichnung und Beschreibung eines bestimmten Merkmals.
Diese Segmentgruppe bestehend aus einem CCI dient zur Identifizierung und Beschreibung von spezifischen Eigenschaften, die an diesem normierten Profil gelten. In diesem Fall die Angabe des Normierungsfaktors der bei diesem normierten Profil angewendet wird.

Beispiel:
```
CCI+Z06++Z35'
```

Bez = Objekt-Bezeichner
Nr = Laufende Segmentnummer im Guide
MaxWdh = Maximale Wiederholung der Segmente/Gruppen
Zähler = Nummer der Segmente/Gruppen im Standard

St = Status
EDIFACT: M=Muss/Mandatory, C=Conditional
Anwendung: R=Erforderlich/Required, O=Optional,
D=Abhängig von/Dependent, N=Nicht benutzt/Not used

Segmentlayout

Zähler	Nr	Bez	Standard St	Standard MaxWdh	BDEW St	BDEW MaxWdh	Ebene	Name
0180		**SG4**	C	99999	D	99999	1	**Vorgangs-Identifikation**
0410		**SG8**	C	99999	D	99999	2	**Profildaten (Strom)**
0500		**SG10**	C	99	D	99	3	**Bilanzierungsgebiet**
0510	275	**CCI**	M	1	M	1	3	**Bilanzierungsgebiet**

		Standard		BDEW		
Bez	Name	St	Format	St	Format	Anwendung / Bemerkung
CCI						
7059	Klassentyp, Code	C	an..3	R	an..3	**Z20 Bilanzierungsgebiet**
C502	Einzelheiten zu Maßangaben	C		N		
6313	Gemessene Dimension, Code	C	an..3	N		Nicht benutzt
C240	Merkmalsbeschreibung	C		R		
7037	Merkmal, Code	M	an..17	M	an..17	Bilanzierungsgebiet

Bemerkung:
Dieses Segment wird zur Angabe des Bilanzierungsgebietes in dem das Profil benutzt wird.

Beispiel:
```
CCI+Z20++10YDE-VNBNET---I'
```

Bez = Objekt-Bezeichner
Nr = Laufende Segmentnummer im Guide
MaxWdh = Maximale Wiederholung der Segmente/Gruppen
Zähler = Nummer der Segmente/Gruppen im Standard

St = Status
EDIFACT: M=Muss/Mandatory, C=Conditional
Anwendung: R=Erforderlich/Required, O=Optional,
D=Abhängig von/Dependent, N=Nicht benutzt/Not used

Segmentlayout

Zähler	Nr	Bez	Standard St	Standard MaxWdh	BDEW St	BDEW MaxWdh	Ebene	Name
0180		**SG4**	C	99999	D	99999	1	**Vorgangs-Identifikation**
0410		**SG8**	C	99999	D	1	2	**Profildaten der beteiligten Marktrolle**
0420	276	**SEQ**	M	1	M	1	2	**Profildaten der beteiligten Marktrolle**

Bez	Name	Standard St Format	BDEW St Format	Anwendung / Bemerkung
SEQ				
1229	Handlung, Code	C an..3	R an..3	**Z33 Profildaten der beteiligten Marktrolle**

Bemerkung:
Dieses Segment wird benutzt, um die Segmentgruppe einzuleiten. Das Segment dient dazu die nachfolgenden Daten einem Profil zuzuordnen.
Die SG8 Profildaten eines Vorgangs enthält alle Informationen, die sich auf ein einzelnes Profil in einem Vorgang beziehen.

Beispiel:
```
SEQ+Z33'
```

Bez = Objekt-Bezeichner
Nr = Laufende Segmentnummer im Guide
MaxWdh = Maximale Wiederholung der Segmente/Gruppen
Zähler = Nummer der Segmente/Gruppen im Standard

St = Status
EDIFACT: M=Muss/Mandatory, C=Conditional
Anwendung: R=Erforderlich/Required, O=Optional, D=Abhängig von/Dependent, N=Nicht benutzt/Not used

Segmentlayout

Zähler	Nr	Bez	Standard St	Standard MaxWdh	BDEW St	BDEW MaxWdh	Ebene	Name
0180		**SG4**	C	99999	D	99999	1	**Vorgangs-Identifikation**
0410		**SG8**	C	99999	D	1	2	**Profildaten der beteiligten Marktrolle**
0500		**SG10**	C	99	R	1	3	**Normiertes Profil (Strom)**
0510	277	**CCI**	M	1	M	1	3	**Normiertes Profil (Strom)**

Bez	Name	Standard St Format	BDEW St Format	Anwendung / Bemerkung
CCI				
7059	Klassentyp, Code	C an..3	R an..3	**Z02 Standardlastprofil** **Z04 Standardeinspeiseprofil**
C502	Einzelheiten zu Maßangaben	C	N	
6313	Gemessene Dimension, Code	C an..3	N	Nicht benutzt
C240	Merkmalsbeschreibung	C	R	
7037	Merkmal, Code	M an..17	M an..3	Verfahren **E01 synthetisches Verfahren** **Z10 analytisches Verfahren**

Bemerkung:
Zur Kennzeichnung und Beschreibung eines bestimmten Merkmals.
Diese Segmentgruppe bestehend aus CCI und CAV dient zur Identifizierung und Beschreibung von spezifischen Eigenschaften, die an dieser Marktlokation gelten. In diesem Fall die Angabe des Bezeichners des normierten Profils (Strom).

Beispiel:
```
CCI+Z02++E01'
Bei der Eigenschaft zu dieser Marktlokation handelt es sich um die Zuordnung zum synthetischen
Verfahren.
```

Bez = Objekt-Bezeichner
Nr = Laufende Segmentnummer im Guide
MaxWdh = Maximale Wiederholung der Segmente/Gruppen
Zähler = Nummer der Segmente/Gruppen im Standard

St = Status
EDIFACT: M=Muss/Mandatory, C=Conditional
Anwendung: R=Erforderlich/Required, O=Optional,
D=Abhängig von/Dependent, N=Nicht benutzt/Not used

Segmentlayout

Zähler	Nr	Bez	Standard St	Standard MaxWdh	BDEW St	BDEW MaxWdh	Ebene	Name
0180		**SG4**	C	99999	D	99999	1	**Vorgangs-Identifikation**
0410		**SG8**	C	99999	D	1	2	**Profildaten der beteiligten Marktrolle**
0500		**SG10**	C	99	R	1	3	**Normiertes Profil (Strom)**
0520	278	**CAV**	C	99	R	1	4	**Normiertes Profil (Strom)**

		Standard	BDEW	
Bez	Name	St Format	St Format	Anwendung / Bemerkung
CAV				
C889	Merkmalswert	M	M	
7111	Merkmalswert, Code	C an..3	R an..3	Code des Normierten Profils (Strom) **XYZ Beispielcode** *Dieser Code ist in der Anwendung durch einen zulässigen Code zu ersetzen!*

Bemerkung:
Zur Angabe des Wertes eines bestimmten Merkmals.
Dieses Segment dient zur genaueren Wertspezifizierung des Merkmals im vorangegangen CCI Segment.

Beispiel:
```
CAV+XYZ'
```

Bez = Objekt-Bezeichner
Nr = Laufende Segmentnummer im Guide
MaxWdh = Maximale Wiederholung der Segmente/Gruppen
Zähler = Nummer der Segmente/Gruppen im Standard

St = Status
EDIFACT: M=Muss/Mandatory, C=Conditional
Anwendung: R=Erforderlich/Required, O=Optional,
D=Abhängig von/Dependent, N=Nicht benutzt/Not used

Segmentlayout

Zähler	Nr	Bez	Standard St	Standard MaxWdh	BDEW St	BDEW MaxWdh	Ebene	Name
0180		**SG4**	C	99999	D	99999	1	**Vorgangs-Identifikation**
0410		**SG8**	C	99999	D	99999	2	**Profilschardaten**
0420	279	**SEQ**	M	1	M	1	2	**Profilschardaten**

Bez	Name	Standard St Format	BDEW St Format	Anwendung / Bemerkung
SEQ				
1229	Handlung, Code	C an..3	R an..3	**Z08 Profilschardaten**

Bemerkung:
Dieses Segment wird benutzt, um die Segmentgruppe einzuleiten. Das Segment dient dazu die nachfolgenden Daten einer Profilschar zuzuordnen.
Die SG8 Profilschardaten eines Vorgangs enthält alle Informationen, die sich auf eine einzelne Profilschar in einem Vorgang beziehen.

Beispiel:
```
SEQ+Z08'
```

Bez = Objekt-Bezeichner
Nr = Laufende Segmentnummer im Guide
MaxWdh = Maximale Wiederholung der Segmente/Gruppen
Zähler = Nummer der Segmente/Gruppen im Standard

St = Status
EDIFACT: M=Muss/Mandatory, C=Conditional
Anwendung: R=Erforderlich/Required, O=Optional, D=Abhängig von/Dependent, N=Nicht benutzt/Not used

Segmentlayout

Zähler	Nr	Bez	Standard St	Standard MaxWdh	BDEW St	BDEW MaxWdh	Ebene	Name
0180		**SG4**	C	99999	D	99999	1	**Vorgangs-Identifikation**
0410		**SG8**	C	99999	D	99999	2	**Profilschardaten**
0430	280	**RFF**	C	9	D	1	3	**Versionsangabe des Profils**

Bez	Name	Standard St	Standard Format	BDEW St	BDEW Format	Anwendung / Bemerkung
RFF						
C506	Referenz	M		M		
1153	Referenz, Qualifier	M	an..3	M	an..3	**Z12 Referenz auf ein Profil**
1154	Referenz, Identifikation	C	an..70	R	an..70	Version des Profils

Bemerkung:
Über dieses Segment erfolgt die Referenzierung auf die Version des verwendeten Profils. Es dient zur Angabe der Version des Profils nach MaBiS.

Beispiel:
```
RFF+Z12:20100608090156'
```

Bez = Objekt-Bezeichner
Nr = Laufende Segmentnummer im Guide
MaxWdh = Maximale Wiederholung der Segmente/Gruppen
Zähler = Nummer der Segmente/Gruppen im Standard

St = Status
EDIFACT: M=Muss/Mandatory, C=Conditional
Anwendung: R=Erforderlich/Required, O=Optional,
D=Abhängig von/Dependent, N=Nicht benutzt/Not used

Segmentlayout

Zähler	Nr	Bez	Standard St	Standard MaxWdh	BDEW St	BDEW MaxWdh	Ebene	Name
0180		**SG4**	C	99999	D	99999	1	**Vorgangs-Identifikation**
0410		**SG8**	C	99999	D	99999	2	**Profilschardaten**
0430	281	**RFF**	C	9	D	1	3	**Referenz auf die ID der Marktlokation**

Bez	Name	Standard St	Standard Format	BDEW St	BDEW Format	Anwendung / Bemerkung
RFF						
C506	Referenz	M		M		
1153	Referenz, Qualifier	M	an..3	M	an..3	**Z18 Marktlokation**
1154	Referenz, Identifikation	C	an..70	R	an..70	ID einer Marktlokation

Bemerkung:
Zur Referenzierung auf eine ID einer Marktlokation vom SG5 LOC+172 "Meldepunkt".

Beispiel:
```
RFF+Z18:57685676748'
```

Bez = Objekt-Bezeichner
Nr = Laufende Segmentnummer im Guide
MaxWdh = Maximale Wiederholung der Segmente/Gruppen
Zähler = Nummer der Segmente/Gruppen im Standard

St = Status
EDIFACT: M=Muss/Mandatory, C=Conditional
Anwendung: R=Erforderlich/Required, O=Optional,
D=Abhängig von/Dependent, N=Nicht benutzt/Not used

Segmentlayout

Zähler	Nr	Bez	Standard St	Standard MaxWdh	BDEW St	BDEW MaxWdh	Ebene	Name
0180		**SG4**	C	99999	D	99999	1	**Vorgangs-Identifikation**
0410		**SG8**	C	99999	D	99999	2	**Profilschardaten**
0440	282	**PIA**	C	9	D	1	3	**Berechnung Tagesmitteltemperatur**

Bez	Name	Standard St Format	BDEW St Format	Anwendung / Bemerkung
PIA				
4347	Produkt-/Erzeugnisnummer, Qualifier	M an..3	M an..3	**Z01 Berechnung Tagesmitteltemperatur**
C212	Waren-/Leistungsnummer, Identifikation	M	M	
7140	Produkt-/Leistungsnummer	C an..35	N	Nicht benutzt
7143	Art der Produkt-/ Leistungsnummer, Code	C an..3	R an..3	**Z03 24h-Mittelwert** **Z04 vom Anbieter zur Verfügung gestellte, äquivalente Tagesmitteltemperatur** **Z05 Äquivalente Tagesmitteltemperatur**

Bemerkung:

Beispiel:
```
PIA+Z01+:Z03'
```

Bez = Objekt-Bezeichner
Nr = Laufende Segmentnummer im Guide
MaxWdh = Maximale Wiederholung der Segmente/Gruppen
Zähler = Nummer der Segmente/Gruppen im Standard

St = Status
EDIFACT: M=Muss/Mandatory, C=Conditional
Anwendung: R=Erforderlich/Required, O=Optional, D=Abhängig von/Dependent, N=Nicht benutzt/Not used

Segmentlayout

Zähler	Nr	Bez	Standard St	Standard MaxWdh	BDEW St	BDEW MaxWdh	Ebene	Name
0180		**SG4**	C	99999	D	99999	1	**Vorgangs-Identifikation**
0410		**SG8**	C	99999	D	99999	2	**Profilschardaten**
0450		**SG9**	C	99	D	1	3	**Anteil A der äquivalenten Tagesmitteltemperatur**
0460	283	**QTY**	M	1	M	1	3	**Anteil A**

		Standard	BDEW	
Bez	Name	St Format	St Format	Anwendung / Bemerkung
QTY				
C186	Mengenangaben	M	M	
6063	Menge, Qualifier	M an..3	M an..3	**Z11 Anteil A**
6060	Menge	M an..35	M n..5	Anteil A in %

Bemerkung:
Anteil der Tagesmitteltemperatur vom Tag D an der äquivalenten Tagesmitteltemperatur vom Tag D.
Die Summe der vier QTY Z11, Z12, Z13 und Z14 muss genau 100 Prozent ergeben.

Hinweis:
DE6060:
Prozentangabe mit maximal zwei Nachkommastellen Anteil A in %.
Der Wert darf nicht negativ sein.

Beispiel:
```
QTY+Z11:50'
```

Bez = Objekt-Bezeichner
Nr = Laufende Segmentnummer im Guide
MaxWdh = Maximale Wiederholung der Segmente/Gruppen
Zähler = Nummer der Segmente/Gruppen im Standard

St = Status
EDIFACT: M=Muss/Mandatory, C=Conditional
Anwendung: R=Erforderlich/Required, O=Optional,
D=Abhängig von/Dependent, N=Nicht benutzt/Not used

Segmentlayout

Zähler	Nr	Bez	Standard St	Standard MaxWdh	BDEW St	BDEW MaxWdh	Ebene	Name
0180		**SG4**	C	99999	D	99999	1	**Vorgangs-Identifikation**
0410		**SG8**	C	99999	D	99999	2	**Profilschardaten**
0450		**SG9**	C	99	D	1	3	**Anteil B der äquivalenten Tagesmitteltemperatur**
0460	284	**QTY**	M	1	M	1	3	**Anteil B**

		Standard	BDEW	
Bez	Name	St Format	St Format	Anwendung / Bemerkung
QTY				
C186	Mengenangaben	M	M	
6063	Menge, Qualifier	M an..3	M an..3	**Z12 Anteil B**
6060	Menge	M an..35	M n..5	Anteil B in %

Bemerkung:
Anteil der Tagesmitteltemperatur vom Tag D-1 an der äquivalenten Tagesmitteltemperatur vom Tag D.
Die Summe der vier QTY Z11, Z12, Z13 und Z14 muss genau 100 Prozent ergeben.

Hinweis:
DE6060:
Prozentangabe mit maximal zwei Nachkommastellen Anteil B in %.
Der Wert darf nicht negativ sein.

Beispiel:
```
QTY+Z12:20'
```

Bez = Objekt-Bezeichner
Nr = Laufende Segmentnummer im Guide
MaxWdh = Maximale Wiederholung der Segmente/Gruppen
Zähler = Nummer der Segmente/Gruppen im Standard

St = Status
EDIFACT: M=Muss/Mandatory, C=Conditional
Anwendung: R=Erforderlich/Required, O=Optional,
D=Abhängig von/Dependent, N=Nicht benutzt/Not used

Segmentlayout

Zähler	Nr	Bez	Standard St	Standard MaxWdh	BDEW St	BDEW MaxWdh	Ebene	Name
0180		**SG4**	C	99999	D	99999	1	**Vorgangs-Identifikation**
0410		**SG8**	C	99999	D	99999	2	**Profilschardaten**
0450		**SG9**	C	99	D	1	3	**Anteil C der äquivalenten Tagesmitteltemperatur**
0460	285	**QTY**	M	1	M	1	3	**Anteil C**

Bez	Name	Standard St Format	BDEW St Format	Anwendung / Bemerkung
QTY				
C186	Mengenangaben	M	M	
6063	Menge, Qualifier	M an..3	M an..3	**Z13 Anteil C**
6060	Menge	M an..35	M n..5	Anteil C in %

Bemerkung:
Anteil der Tagesmitteltemperatur vom Tag D-2 an der äquivalenten Tagesmitteltemperatur vom Tag D.
Die Summe der vier QTY Z11, Z12, Z13 und Z14 muss genau 100 Prozent ergeben.

Hinweis:
DE6060:
Prozentangabe mit maximal zwei Nachkommastellen Anteil C in %.
Der Wert darf nicht negativ sein.

Beispiel:
```
QTY+Z13:20'
```

Bez = Objekt-Bezeichner
Nr = Laufende Segmentnummer im Guide
MaxWdh = Maximale Wiederholung der Segmente/Gruppen
Zähler = Nummer der Segmente/Gruppen im Standard

St = Status
EDIFACT: M=Muss/Mandatory, C=Conditional
Anwendung: R=Erforderlich/Required, O=Optional,
D=Abhängig von/Dependent, N=Nicht benutzt/Not used

Segmentlayout

Zähler	Nr	Bez	Standard St	Standard MaxWdh	BDEW St	BDEW MaxWdh	Ebene	Name
0180		**SG4**	C	99999	D	99999	1	**Vorgangs-Identifikation**
0410		**SG8**	C	99999	D	99999	2	**Profilschardaten**
0450		**SG9**	C	99	D	1	3	**Anteil D der äquivalenten Tagesmitteltemperatur**
0460	286	**QTY**	M	1	M	1	3	**Anteil D**

Bez	Name	Standard St Format	BDEW St Format	Anwendung / Bemerkung
QTY				
C186	Mengenangaben	M	M	
6063	Menge, Qualifier	M an..3	M an..3	**Z14 Anteil D**
6060	Menge	M an..35	M n..5	Anteil D in %

Bemerkung:
Anteil der Tagesmitteltemperatur vom Tag D-3 an der äquivalenten Tagesmitteltemperatur vom Tag D.
Die Summe der vier QTY Z11, Z12, Z13 und Z14 muss genau 100 Prozent ergeben.

Hinweis:
DE6060:
Prozentangabe mit maximal zwei Nachkommastellen Anteil D in %.
Der Wert darf nicht negativ sein.

Beispiel:
```
QTY+Z14:10'
```

Bez = Objekt-Bezeichner
Nr = Laufende Segmentnummer im Guide
MaxWdh = Maximale Wiederholung der Segmente/Gruppen
Zähler = Nummer der Segmente/Gruppen im Standard

St = Status
EDIFACT: M=Muss/Mandatory, C=Conditional
Anwendung: R=Erforderlich/Required, O=Optional,
D=Abhängig von/Dependent, N=Nicht benutzt/Not used

Segmentlayout

Zähler	Nr	Bez	Standard St	Standard MaxWdh	BDEW St	BDEW MaxWdh	Ebene	Name
0180		**SG4**	C	99999	D	99999	1	**Vorgangs-Identifikation**
0410		**SG8**	C	99999	D	99999	2	**Profilschardaten**
0450		**SG9**	C	99	D	1	3	**Begrenzungstemperatur**
0460	287	**QTY**	M	1	M	1	3	**Begrenzungstemperatur**

		Standard	BDEW	
Bez	Name	St Format	St Format	Anwendung / Bemerkung
QTY				
C186	Mengenangaben	M	M	
6063	Menge, Qualifier	M an..3	M an..3	**Z15 Bezugstemperatur**
6060	Menge	M an..35	M n..35	Temperatur in °C

Bemerkung:

Beispiel:
```
QTY+Z15:17'
```

Bez = Objekt-Bezeichner
Nr = Laufende Segmentnummer im Guide
MaxWdh = Maximale Wiederholung der Segmente/Gruppen
Zähler = Nummer der Segmente/Gruppen im Standard

St = Status
EDIFACT: M=Muss/Mandatory, C=Conditional
Anwendung: R=Erforderlich/Required, O=Optional,
D=Abhängig von/Dependent, N=Nicht benutzt/Not used

Segmentlayout

Zähler	Nr	Bez	Standard St	Standard MaxWdh	BDEW St	BDEW MaxWdh	Ebene	Name
0180		**SG4**	C	99999	D	99999	1	**Vorgangs-Identifikation**
0410		**SG8**	C	99999	D	99999	2	**Profilschardaten**
0500		**SG10**	C	99	D	1	3	**Profiltyp**
0510	288	**CCI**	M	1	M	1	3	**Profiltyp**

Bez	Name	Standard St	Standard Format	BDEW St	BDEW Format	Anwendung / Bemerkung
CCI						
7059	Klassentyp, Code	C	an..3	R	an..3	**Z07 Profiltyp**
C502	Einzelheiten zu Maßangaben	C		N		
6313	Gemessene Dimension, Code	C	an..3	N		Nicht benutzt
C240	Merkmalsbeschreibung	C		R		
7037	Merkmal, Code	M	an..17	M	an..3	**Z38 Gewerbe allgemein** **Z39 Gewerbe werktags 8 - 18 Uhr** **Z40 Gewerbe mit starkem bis überwiegendem Verbrauch in den Abendstunden** **Z41 Gewerbe durchlaufend** **Z42 Gewerbe Laden/Friseur** **Z43 Gewerbe Bäckerei mit Backstube** **Z44 Gewerbe Wochenendbetrieb** **Z45 Landwirtschaftsbetriebe allgemein** **Z46 Landwirtschaftsbetriebe mit Milchwirtschaft/Nebenerwerbs-Tierzucht** **Z47 Landwirtschaft ohne Milchvieh** **Z48 Haushalt** **Z49 Bandlast** **Z50 unterbrechbare Verbrauchseinrichtung** **Z51 Heizwärmespeicher** **Z52 Straßenbeleuchtung** **Z53 Photovoltaik-Marktlokation** **Z54 Blockheizkraftwerk** **Z55 sonstige verbrauchende Marktlokation** **Z56 sonstige erzeugende Marktlokation**

Bemerkung:
Zur Kennzeichnung und Beschreibung eines bestimmten Merkmals.
Diese Segmentgruppe bestehend aus einem CCI dient zur Identifizierung und Beschreibung von spezifischen Eigenschaften, die an diesem Profil gelten. In diesem Fall die Angabe des Profiltyps.

Beispiel:
```
CCI+Z07++Z38'
```

Bez = Objekt-Bezeichner
Nr = Laufende Segmentnummer im Guide
MaxWdh = Maximale Wiederholung der Segmente/Gruppen
Zähler = Nummer der Segmente/Gruppen im Standard

St = Status
EDIFACT: M=Muss/Mandatory, C=Conditional
Anwendung: R=Erforderlich/Required, O=Optional, D=Abhängig von/Dependent, N=Nicht benutzt/Not used

Segmentlayout

Zähler	Nr	Bez	Standard St	Standard MaxWdh	BDEW St	BDEW MaxWdh	Ebene	Name
0180		**SG4**	C	99999	D	99999	1	**Vorgangs-Identifikation**
0410		**SG8**	C	99999	D	99999	2	**Profilschardaten**
0500		**SG10**	C	99	D	1	3	**Profilschar**
0510	289	**CCI**	M	1	M	1	3	**Profilschar**

		Standard		BDEW		
Bez	Name	St	Format	St	Format	Anwendung / Bemerkung
CCI						
7059	Klassentyp, Code	C	an..3	N		Nicht benutzt
C502	Einzelheiten zu Maßangaben	C		N		
6313	Gemessene Dimension, Code	C	an..3	N		Nicht benutzt
C240	Merkmalsbeschreibung	C		R		
7037	Merkmal, Code	M	an..17	M	an..3	**Z12 Profilschar**

Bemerkung:
Diese Segmentgruppe von CCI CAV dient zur Identifizierung und Beschreibung von spezifischen Eigenschaften, z. B. Erfassungsart, die an dieser Marktlokation gelten. Profilschar: im Nachfolgenden CAV wird die Bezeichnung der Profilschar für eine tagesparameterabhängige Marktlokation angegeben.

Beispiel:
```
CCI+++Z12'
```

Bez = Objekt-Bezeichner
Nr = Laufende Segmentnummer im Guide
MaxWdh = Maximale Wiederholung der Segmente/Gruppen
Zähler = Nummer der Segmente/Gruppen im Standard

St = Status
EDIFACT: M=Muss/Mandatory, C=Conditional
Anwendung: R=Erforderlich/Required, O=Optional, D=Abhängig von/Dependent, N=Nicht benutzt/Not used

Segmentlayout

Zähler	Nr	Bez	Standard St	Standard MaxWdh	BDEW St	BDEW MaxWdh	Ebene	Name
0180		**SG4**	C	99999	D	99999	1	**Vorgangs-Identifikation**
0410		**SG8**	C	99999	D	99999	2	**Profilschardaten**
0500		**SG10**	C	99	D	1	3	**Profilschar**
0520	290	**CAV**	C	99	R	1	4	**Profilschar**

		Standard	BDEW	
Bez	Name	St Format	St Format	Anwendung / Bemerkung
CAV				
C889	Merkmalswert	M	M	
7111	Merkmalswert, Code	C an..3	R an..3	*Es dürfen nur Codes aus der gültigen Liste der Profildefinitionen des jeweiligen NB und zugehörigem Bilanzierungsgebiet eingetragen werden.* Code der Profilschar **XYZ Beispielcode** *Dieser Code ist in der Anwendung durch einen zulässigen Code aus der vom NB gültigen Liste der Profildefinitionen zu ersetzen!*

Bemerkung:
Der Code für die Profilschar wird von jedem NB vergeben.

Beispiel:
```
CAV+XYZ'
```

Bez = Objekt-Bezeichner
Nr = Laufende Segmentnummer im Guide
MaxWdh = Maximale Wiederholung der Segmente/Gruppen
Zähler = Nummer der Segmente/Gruppen im Standard

St = Status
EDIFACT: M=Muss/Mandatory, C=Conditional
Anwendung: R=Erforderlich/Required, O=Optional,
D=Abhängig von/Dependent, N=Nicht benutzt/Not used

Segmentlayout

Zähler	Nr	Bez	Standard St	Standard MaxWdh	BDEW St	BDEW MaxWdh	Ebene	Name
0180		**SG4**	C	99999	D	99999	1	**Vorgangs-Identifikation**
0410		**SG8**	C	99999	D	99999	2	**Profilschardaten**
0500		**SG10**	C	99	D	1	3	**Normiertes Profil**
0510	291	**CCI**	M	1	M	1	3	**Normiertes Profil**

Bez	Name	Standard St Format	BDEW St Format	Anwendung / Bemerkung
CCI				
7059	Klassentyp, Code	C an..3	R an..3	**Z03 tagesparameterabhängiges Lastprofil** **Z05 tagesparameterabhängiges Einspeiseprofil**
C502	Einzelheiten zu Maßangaben	C	N	
6313	Gemessene Dimension, Code	C an..3	N	Nicht benutzt
C240	Merkmalsbeschreibung	C	R	
7037	Merkmal, Code	M an..17	M an..3	Verfahren **E01 synthetisches Verfahren** **Z10 analytisches Verfahren**

Bemerkung:
Zur Kennzeichnung und Beschreibung eines bestimmten Merkmals.
Diese Segmentgruppe bestehend aus CCI und CAV dient zur Identifizierung und Beschreibung von spezifischen Eigenschaften, die an dieser Marktlokation gelten. In diesem Fall die Angabe des Bezeichners des ausgerollten Profils (Strom).

Beispiel:
```
CCI+Z03++E01'
Bei der Eigenschaft zu dieser Marktlokation handelt es sich um die Zuordnung zum synthetischen
Verfahren.
```

Bez = Objekt-Bezeichner
Nr = Laufende Segmentnummer im Guide
MaxWdh = Maximale Wiederholung der Segmente/Gruppen
Zähler = Nummer der Segmente/Gruppen im Standard

St = Status
EDIFACT: M=Muss/Mandatory, C=Conditional
Anwendung: R=Erforderlich/Required, O=Optional,
D=Abhängig von/Dependent, N=Nicht benutzt/Not used

Segmentlayout

Zähler	Nr	Bez	Standard St	Standard MaxWdh	BDEW St	BDEW MaxWdh	Ebene	Name
0180		**SG4**	C	99999	D	99999	1	**Vorgangs-Identifikation**
0410		**SG8**	C	99999	D	99999	2	**Profilschardaten**
0500		**SG10**	C	99	D	1	3	**Normiertes Profil**
0520	292	**CAV**	C	99	R	1	4	**Normiertes Profil**

		Standard		BDEW		
Bez	Name	St	Format	St	Format	Anwendung / Bemerkung
CAV						
C889	Merkmalswert	M		M		
7111	Merkmalswert, Code	C	an..3	R	an..3	*Bei Z10 in SG7/CCI/DE7037 wird das analytische Lastprofil eingetragen.* Code des Normierten Profils (Strom) **XYZ Beispielcode** *Dieser Code ist in der Anwendung durch einen zulässigen Code zu ersetzen!*

Bemerkung:
Zur Angabe des Wertes eines bestimmten Merkmals.
Dieses Segment dient zur genaueren Wertspezifizierung des Merkmals im vorangegangen CCI Segment.

Hinweis DE3055:

Für Strom:
Entsprechend der MaBiS-Regeln sind in der Sparte Strom alle Profile vom NB vergeben.

Beispiel:
```
CAV+XYZ'
```

Bez = Objekt-Bezeichner
Nr = Laufende Segmentnummer im Guide
MaxWdh = Maximale Wiederholung der Segmente/Gruppen
Zähler = Nummer der Segmente/Gruppen im Standard

St = Status
EDIFACT: M=Muss/Mandatory, C=Conditional
Anwendung: R=Erforderlich/Required, O=Optional,
D=Abhängig von/Dependent, N=Nicht benutzt/Not used

Segmentlayout

Zähler	Nr	Bez	Standard St	Standard MaxWdh	BDEW St	BDEW MaxWdh	Ebene	Name
0180		**SG4**	C	99999	D	99999	1	**Vorgangs-Identifikation**
0410		**SG8**	C	99999	D	99999	2	**Profilschardaten**
0500		**SG10**	C	99	D	1	3	**Normierungsfaktor**
0510	293	**CCI**	M	1	M	1	3	**Normierungsfaktor**

Bez	Name	Standard St	Standard Format	BDEW St	BDEW Format	Anwendung / Bemerkung
CCI						
7059	Klassentyp, Code	C	an..3	R	an..3	**Z06 Normierungsfaktor**
C502	Einzelheiten zu Maßangaben	C		N		
6313	Gemessene Dimension, Code	C	an..3	N		Nicht benutzt
C240	Merkmalsbeschreibung	C		R		
7037	Merkmal, Code	M	an..17	M	an..3	Normierungsfaktor **Z35 1.000.000 kWh/a** **Z36 300 kWh/K** **Z37 1.000.000 kW**

Bemerkung:
Zur Kennzeichnung und Beschreibung eines bestimmten Merkmals.
Diese Segmentgruppe bestehend aus einem CCI dient zur Identifizierung und Beschreibung von spezifischen Eigenschaften, die an diesem normierten Profil gelten. In diesem Fall die Angabe des Normierungsfaktors der bei diesem normierten Profil angewendet wird.

Beispiel:
```
CCI+Z06++Z35'
```

Bez = Objekt-Bezeichner
Nr = Laufende Segmentnummer im Guide
MaxWdh = Maximale Wiederholung der Segmente/Gruppen
Zähler = Nummer der Segmente/Gruppen im Standard

St = Status
EDIFACT: M=Muss/Mandatory, C=Conditional
Anwendung: R=Erforderlich/Required, O=Optional, D=Abhängig von/Dependent, N=Nicht benutzt/Not used

Segmentlayout

Zähler	Nr	Bez	Standard St	Standard MaxWdh	BDEW St	BDEW MaxWdh	Ebene	Name
0180		**SG4**	C	99999	D	99999	1	**Vorgangs-Identifikation**
0410		**SG8**	C	99999	D	99999	2	**Profilschardaten**
0500		**SG10**	C	99	D	1	3	**Begrenzungskonstante**
0510	294	**CCI**	M	1	M	1	3	**Begrenzungskonstante**

		Standard		BDEW		
Bez	Name	St	Format	St	Format	Anwendung / Bemerkung
CCI						
7059	Klassentyp, Code	C	an..3	R	an..3	**Z11 Begrenzungskonstante**
C502	Einzelheiten zu Maßangaben	C		N		
6313	Gemessene Dimension, Code	C	an..3	N		Nicht benutzt
C240	Merkmalsbeschreibung	C		R		
7037	Merkmal, Code	M	an..17	R	an..3	Begrenzungskonstante **Z61 0** **Z62 1**

Bemerkung:

Beispiel:
```
CCI+Z11++Z61'
```

Bez = Objekt-Bezeichner
Nr = Laufende Segmentnummer im Guide
MaxWdh = Maximale Wiederholung der Segmente/Gruppen
Zähler = Nummer der Segmente/Gruppen im Standard

St = Status
EDIFACT: M=Muss/Mandatory, C=Conditional
Anwendung: R=Erforderlich/Required, O=Optional,
D=Abhängig von/Dependent, N=Nicht benutzt/Not used

Segmentlayout

Zähler	Nr	Bez	Standard St	Standard MaxWdh	BDEW St	BDEW MaxWdh	Ebene	Name
0180		**SG4**	C	99999	D	99999	1	**Vorgangs-Identifikation**
0410		**SG8**	C	99999	D	99999	2	**Profilschardaten**
0500		**SG10**	C	99	D	1	3	**Klimazone / Temperaturmessstelle / Referenzmessung**
0510	295	**CCI**	M	1	M	1	3	**Klimazone / Temperaturmessstelle / Referenzmessung**

		Standard	BDEW	
Bez	Name	St Format	St Format	Anwendung / Bemerkung
CCI				
7059	Klassentyp, Code	C an..3	R an..3	**Z99 Messstelle des Tagesparameters (derzeit ist nur die Temperatur ein erlaubter Tagesparameter)** **ZA0 Klimazone des Tagesparameters (derzeit ist Tagesparameter)** **ZA1 Referenzmessung**
C502	Einzelheiten zu Maßangaben	C	N	
6313	Gemessene Dimension, Code	C an..3	N	Nicht benutzt
C240	Merkmalsbeschreibung	C	R	
7037	Merkmal, Code	M an..17	R an..17	ID Klimazone / Temperaturmessstelle / Referenzierte Marktlokation
1131	Codeliste, Code	C an..17	D an..17	*Es wird der Dienstanbieter auf Basis der EDI@Energy Codeliste eingetragen.* Dienstanbieter
3055	Verantwortliche Stelle für die Codepflege, Code	C an..3	R an..3	*Wenn die Codeliste des BDEW in DE1131 angewendet wird ist 293 zu setzen. Wenn individuelle Codes des Netzbetreibers zum Einsatz kommen ist 89 zu wählen.* **89 Vergeben vom Händler (hier Netzbetreiber)** **293 DE, BDEW (Bundesverband der Energie- und Wasserwirtschaft e.V.)**

Bemerkung:
Dieses CCI wird zur Angabe der für die Marktlokation verwendete Temperaturmessstelle, Klimazone oder Referenzmessung genutzt.

Hinweis:
Bei der Angabe der Temperaturmessstelle werden die ID und der Anbieter aus der EDI@Energy-Codeliste angegeben.
Bei der Klimazone und der referenzierten Marktlokation wird die ID mit dem Hinweis, dass dieser Code vom Netzbetreiber kommt, angegeben.

DE1131: Die EDI@Energy-Codeliste ist auf der BDEW-Seite veröffentlicht.

DE7037: Hier wird die ID der Klimazone bzw. Temperaturmessstelle mitgeteilt.

Bei Angabe einer Temperaturmessstelle:
DE7059 = Z99
DE7037 enthält die ID/ Kennzeichnung der Temperaturmessstelle (z. B. 1234x für Berlin Tegel) des Dienstanbieters
DE1131 enthält den Dienstanbieter der Temperaturmessstelle auf Basis der EDI@Energy Codeliste.
DE3055 = 293

Bei Angabe einer Klimazone:
DE7059 = ZA0
DE7037 enthält die ID/ Kennzeichnung der Klimazone (z. B. 7624q) des Netzbetreibers
DE1131 nicht genutzt
DE3055 = 89

Bez = Objekt-Bezeichner
Nr = Laufende Segmentnummer im Guide
MaxWdh = Maximale Wiederholung der Segmente/Gruppen
Zähler = Nummer der Segmente/Gruppen im Standard

St = Status
EDIFACT: M=Muss/Mandatory, C=Conditional
Anwendung: R=Erforderlich/Required, O=Optional, D=Abhängig von/Dependent, N=Nicht benutzt/Not used

Segmentlayout

Bei Angabe einer Referenzmessung:
DE7059 = ZA1
DE7037 enthält die ID der Referenzmessung des Netzbetreibers
DE1131 nicht genutzt
DE3055 = 89

Beispiel:
```
CCI+Z99++1234:ZT1:89'
```

Segmentlayout

Zähler	Nr	Bez	Standard St	Standard MaxWdh	BDEW St	BDEW MaxWdh	Ebene	Name
0180		**SG4**	C	99999	D	99999	1	**Vorgangs-Identifikation**
0410		**SG8**	C	99999	D	99999	2	**Profilschardaten**
0500		**SG10**	C	99	D	99	3	**Bilanzierungsgebiet**
0510	296	**CCI**	M	1	M	1	3	**Bilanzierungsgebiet**

		Standard		BDEW		
Bez	Name	St	Format	St	Format	Anwendung / Bemerkung
CCI						
7059	Klassentyp, Code	C	an..3	R	an..3	**Z20 Bilanzierungsgebiet**
C502	Einzelheiten zu Maßangaben	C		N		
6313	Gemessene Dimension, Code	C	an..3	N		Nicht benutzt
C240	Merkmalsbeschreibung	C		R		
7037	Merkmal, Code	M	an..17	M	an..17	Bilanzierungsgebiet

Bemerkung:
Dieses Segment wird zur Angabe des Bilanzierungsgebietes verwendet in dem das Profil benutzt wird.

Beispiel:
```
CCI+Z20++10YDE-VNBNET---I'
```

Bez = Objekt-Bezeichner
Nr = Laufende Segmentnummer im Guide
MaxWdh = Maximale Wiederholung der Segmente/Gruppen
Zähler = Nummer der Segmente/Gruppen im Standard

St = Status
EDIFACT: M=Muss/Mandatory, C=Conditional
Anwendung: R=Erforderlich/Required, O=Optional,
D=Abhängig von/Dependent, N=Nicht benutzt/Not used

Segmentlayout

Zähler	Nr	Bez	Standard St	Standard MaxWdh	BDEW St	BDEW MaxWdh	Ebene	Name
0180		**SG4**	C	99999	D	99999	1	**Vorgangs-Identifikation**
0410		**SG8**	C	99999	D	1	2	**Profilschardaten der beteiligten Marktrolle**
0420	297	**SEQ**	M	1	M	1	2	**Profilschardaten der beteiligten Marktrolle**

Bez	Name	Standard St Format	BDEW St Format	Anwendung / Bemerkung
SEQ				
1229	Handlung, Code	C an..3	R an..3	**Z34 Profilschardaten der beteiligten Marktrolle**

Bemerkung:
Dieses Segment wird benutzt, um die Segmentgruppe einzuleiten. Das Segment dient dazu die nachfolgenden Daten einer Profilschar aus Sicht des beteiligen Marktpartners in der genannten Marktrolle zuzuordnen.
Die SG8 Profilschardaten eines Vorgangs enthält alle Informationen, die sich auf eine einzelne Profilschar in einem Vorgang beziehen.

Beispiel:
```
SEQ+Z34'
```

Bez = Objekt-Bezeichner
Nr = Laufende Segmentnummer im Guide
MaxWdh = Maximale Wiederholung der Segmente/Gruppen
Zähler = Nummer der Segmente/Gruppen im Standard

St = Status
EDIFACT: M=Muss/Mandatory, C=Conditional
Anwendung: R=Erforderlich/Required, O=Optional, D=Abhängig von/Dependent, N=Nicht benutzt/Not used

Segmentlayout

Zähler	Nr	Bez	Standard St	Standard MaxWdh	BDEW St	BDEW MaxWdh	Ebene	Name
0180		**SG4**	C	99999	D	99999	1	**Vorgangs-Identifikation**
0410		**SG8**	C	99999	D	1	2	**Profilschardaten der beteiligten Marktrolle**
0500		**SG10**	C	99	R	1	3	**Profilschar**
0510	298	**CCI**	M	1	M	1	3	**Profilschar**

		Standard		BDEW		
Bez	Name	St	Format	St	Format	Anwendung / Bemerkung
CCI						
7059	Klassentyp, Code	C	an..3	N		Nicht benutzt
C502	Einzelheiten zu Maßangaben	C		N		
6313	Gemessene Dimension, Code	C	an..3	N		Nicht benutzt
C240	Merkmalsbeschreibung	C		R		
7037	Merkmal, Code	M	an..17	M	an..3	**Z12 Profilschar**

Bemerkung:
Diese Segmentgruppe von CCI CAV dient zur Identifizierung und Beschreibung von spezifischen Eigenschaften. Profilschar: im Nachfolgenden CAV wird die Bezeichnung der Profilschar für eine tagesparameterabhängige Marktlokation angegeben.

Beispiel:
```
CCI+++Z12'
```

Bez = Objekt-Bezeichner
Nr = Laufende Segmentnummer im Guide
MaxWdh = Maximale Wiederholung der Segmente/Gruppen
Zähler = Nummer der Segmente/Gruppen im Standard

St = Status
EDIFACT: M=Muss/Mandatory, C=Conditional
Anwendung: R=Erforderlich/Required, O=Optional, D=Abhängig von/Dependent, N=Nicht benutzt/Not used

Segmentlayout

Zähler	Nr	Bez	Standard St	Standard MaxWdh	BDEW St	BDEW MaxWdh	Ebene	Name
0180		**SG4**	C	99999	D	99999	1	**Vorgangs-Identifikation**
0410		**SG8**	C	99999	D	1	2	**Profilschardaten der beteiligten Marktrolle**
0500		**SG10**	C	99	R	1	3	**Profilschar**
0520	299	**CAV**	C	99	R	1	4	**Profilschar**

Bez	Name	Standard St Format	BDEW St Format	Anwendung / Bemerkung
CAV				
C889	Merkmalswert	M	M	
7111	Merkmalswert, Code	C an..3	R an..3	Code der Profilschar **XYZ Beispielcode**

Bemerkung:
Der Code für die Profilschar wird von jedem NB vergeben.

Beispiel:
```
CAV+XYZ'
```

Bez = Objekt-Bezeichner
Nr = Laufende Segmentnummer im Guide
MaxWdh = Maximale Wiederholung der Segmente/Gruppen
Zähler = Nummer der Segmente/Gruppen im Standard

St = Status
EDIFACT: M=Muss/Mandatory, C=Conditional
Anwendung: R=Erforderlich/Required, O=Optional,
D=Abhängig von/Dependent, N=Nicht benutzt/Not used

Segmentlayout

Zähler	Nr	Bez	Standard St	Standard MaxWdh	BDEW St	BDEW MaxWdh	Ebene	Name
0180		**SG4**	C	99999	D	99999	1	**Vorgangs-Identifikation**
0410		**SG8**	C	99999	D	1	2	**Profilschardaten der beteiligten Marktrolle**
0500		**SG10**	C	99	R	1	3	**Klimazone / Temperaturmessstelle / Referenzmessung**
0510	300	**CCI**	M	1	M	1	3	**Klimazone / Temperaturmessstelle / Referenzmessung**

Bez	Name	Standard St Format	BDEW St Format	Anwendung / Bemerkung
CCI				
7059	Klassentyp, Code	C an..3	R an..3	**Z99 Messstelle des Tagesparameters (derzeit ist nur die Temperatur ein erlaubter Tagesparameter)** **ZA0 Klimazone des Tagesparameters (derzeit ist Tagesparameter)** **ZA1 Referenzmessung**
C502	Einzelheiten zu Maßangaben	C	N	
6313	Gemessene Dimension, Code	C an..3	N	Nicht benutzt
C240	Merkmalsbeschreibung	C	R	
7037	Merkmal, Code	M an..17	R an..17	ID Klimazone/Temperaturmessstelle/Referenzierte Marktlokation
1131	Codeliste, Code	C an..17	D an..17	*Es wird der Dienstanbieter auf Basis der EDI@Energy Codeliste eingetragen.* Dienstanbieter
3055	Verantwortliche Stelle für die Codepflege, Code	C an..3	R an..3	*Wenn die Codeliste des BDEW in DE1131 angewendet wird ist 293 zu setzen. Wenn individuelle Codes des Netzbetreibers zum Einsatz kommen ist 89 zu wählen.* **89 Vergeben vom Händler (hier Netzbetreiber)** **293 DE, BDEW (Bundesverband der Energie- und Wasserwirtschaft e.V.)**

Bemerkung:
Dieses CCI wird zur Angabe der für die Marktlokation verwendete Temperaturmessstelle, Klimazone oder Referenzmessung genutzt.

Hinweis:
Bei der Angabe der Temperaturmessstelle werden die ID und der Anbieter aus der EDI@Energy-Codeliste angegeben.
Bei der Klimazone und der referenzierten Marktlokation wird die ID mit dem Hinweis, dass dieser Code vom Netzbetreiber kommt, angegeben.

DE1131: Die EDI@Energy-Codeliste ist auf der BDEW-Seite veröffentlicht.

DE7037: Hier wird die ID der Klimazone bzw. Temperaturmessstelle mitgeteilt.

Bei Angabe einer Temperaturmessstelle:
DE7059 = Z99
DE7037 enthält die ID/ Kennzeichnung der Temperaturmessstelle (z. B. 1234x für Berlin Tegel) des Dienstanbieters
DE1131 enthält den Dienstanbieter der Temperaturmessstelle auf Basis der EDI@Energy Codeliste.
DE3055 = 293

Bei Angabe einer Klimazone:
DE7059 = ZA0
DE7037 enthält die ID/ Kennzeichnung der Klimazone (z. B. 7624q) des Netzbetreibers
DE1131 nicht genutzt
DE3055 = 89

Bez = Objekt-Bezeichner
Nr = Laufende Segmentnummer im Guide
MaxWdh = Maximale Wiederholung der Segmente/Gruppen
Zähler = Nummer der Segmente/Gruppen im Standard

St = Status
EDIFACT: M=Muss/Mandatory, C=Conditional
Anwendung: R=Erforderlich/Required, O=Optional, D=Abhängig von/Dependent, N=Nicht benutzt/Not used

Segmentlayout

Bei Angabe einer Referenzmessung:
DE7059 = ZA1
DE7037 enthält die ID der Referenzmessung des Netzbetreibers
DE1131 nicht genutzt
DE3055 = 89

Beispiel:
```
CCI+Z99++1234:ZT1:89'
```

Segmentlayout

Zähler	Nr	Bez	Standard St	Standard MaxWdh	BDEW St	BDEW MaxWdh	Ebene	Name
0180		**SG4**	C	99999	D	99999	1	**Vorgangs-Identifikation**
0410		**SG8**	C	99999	D	99999	2	**Daten der Summenzeitreihe**
0420	301	**SEQ**	M	1	M	1	2	**Daten der Summenzeitreihe**

Bez	Name	Standard St Format	BDEW St Format	Anwendung / Bemerkung
SEQ				
1229	Handlung, Code	C an..3	R an..3	**Z22 Daten der Summenzeitreihe**

Bemerkung:
Dieses Segment wird benutzt, um die Segmentgruppe einzuleiten. Das Segment dient dazu die nachfolgenden Daten einem Meldepunkt zuzuordnen.

Die SG8 Daten des MaBiS-ZP eines Vorgangs enthält alle Informationen, die sich auf eine einzelne MaBiS-ZP in einem Vorgang beziehen.

Besonderheit bei MaBiS (BAS-Clearinglisten):
In jedem Vorgang der BAS-Clearingliste sind genau zwei SG8 SEQ+Z22 anzugeben. Ein SG8 bezieht sich immer auf den MaBiS-ZP der BAS, die zweite SG8 SEQ+Z22 bezieht sich immer auf die der BAS zugeordneten Zeitreihe (entweder repräsentiert durch eine ID oder das 4er-Tupel der EUZ).

Beispiel:
```
SEQ+Z22'
```

Bez = Objekt-Bezeichner
Nr = Laufende Segmentnummer im Guide
MaxWdh = Maximale Wiederholung der Segmente/Gruppen
Zähler = Nummer der Segmente/Gruppen im Standard

St = Status
EDIFACT: M=Muss/Mandatory, C=Conditional
Anwendung: R=Erforderlich/Required, O=Optional, D=Abhängig von/Dependent, N=Nicht benutzt/Not used

Segmentlayout

Zähler	Nr	Bez	Standard St	Standard MaxWdh	BDEW St	BDEW MaxWdh	Ebene	Name
0180		**SG4**	C	99999	D	99999	1	**Vorgangs-Identifikation**
0410		**SG8**	C	99999	D	99999	2	**Daten der Summenzeitreihe**
0430	302	**RFF**	C	9	D	1	3	**Referenz auf die ID der Summenzeitreihe**

		Standard	BDEW	
Bez	Name	St Format	St Format	Anwendung / Bemerkung
RFF				
C506	Referenz	M	M	
1153	Referenz, Qualifier	M an..3	M an..3	**AVE Meldepunkt**
1154	Referenz, Identifikation	C an..70	R an..70	ID der Summenzeitreihe

Bemerkung:
Zur Referenzierung auf eine ID einer Summenzeitreihe vom SG5 LOC+172 "Meldepunkt".

Beispiel:
```
RFF+AVE:DE00014545768S0000000000000003054'
```

Bez = Objekt-Bezeichner
Nr = Laufende Segmentnummer im Guide
MaxWdh = Maximale Wiederholung der Segmente/Gruppen
Zähler = Nummer der Segmente/Gruppen im Standard

St = Status
EDIFACT: M=Muss/Mandatory, C=Conditional
Anwendung: R=Erforderlich/Required, O=Optional,
D=Abhängig von/Dependent, N=Nicht benutzt/Not used

Segmentlayout

Zähler	Nr	Bez	Standard St	Standard MaxWdh	BDEW St	BDEW MaxWdh	Ebene	Name
0180		**SG4**	C	99999	D	99999	1	**Vorgangs-Identifikation**
0410		**SG8**	C	99999	D	99999	2	**Daten der Summenzeitreihe**
0430	303	**RFF**	C	9	D	1	3	**Versionsangabe der Summenzeitreihe**

Bez	Name	Standard St Format	BDEW St Format	Anwendung / Bemerkung
RFF				
C506	Referenz	M	M	
1153	Referenz, Qualifier	M an..3	M an..3	**AUU Referenz auf eine Zeitreihe**
1154	Referenz, Identifikation	C an..70	R an..70	Version der Zeitreihe

Bemerkung:
Über dieses Segment erfolgt die Referenzierung auf die Version der betrachteten Zeitreihe. Es dient zur Angabe der Version der Zeitreihe nach MaBiS.

Beispiel:
```
RFF+AUU:20100608090156'
```

Bez = Objekt-Bezeichner
Nr = Laufende Segmentnummer im Guide
MaxWdh = Maximale Wiederholung der Segmente/Gruppen
Zähler = Nummer der Segmente/Gruppen im Standard

St = Status
EDIFACT: M=Muss/Mandatory, C=Conditional
Anwendung: R=Erforderlich/Required, O=Optional,
D=Abhängig von/Dependent, N=Nicht benutzt/Not used

Segmentlayout

Zähler	Nr	Bez	Standard St	Standard MaxWdh	BDEW St	BDEW MaxWdh	Ebene	Name
0180		**SG4**	C	99999	D	99999	1	**Vorgangs-Identifikation**
0410		**SG8**	C	99999	D	99999	2	**Daten der Summenzeitreihe**
0500		**SG10**	C	99	D	1	3	**Bezeichnung der Summenzeitreihe**
0510	304	**CCI**	M	1	M	1	3	**Bezeichnung der Summenzeitreihe**

Bez	Name	Standard St	Standard Format	BDEW St	BDEW Format	Anwendung / Bemerkung
CCI						
7059	Klassentyp, Code	C	an..3	N		Nicht benutzt
C502	Einzelheiten zu Maßangaben	C		N		
6313	Gemessene Dimension, Code	C	an..3	N		Nicht benutzt
C240	Merkmalsbeschreibung	C		R		
7037	Merkmal, Code	M	an..17	M	an..3	**ZB4 Bezeichnung der Summenzeitreihe**

Bemerkung:
Diese Segmentgruppe von CCI CAV dient zur Bezeichnung der Summenzeitreihe

Beispiel:
```
CCI+++ZB4'
```

Bez = Objekt-Bezeichner
Nr = Laufende Segmentnummer im Guide
MaxWdh = Maximale Wiederholung der Segmente/Gruppen
Zähler = Nummer der Segmente/Gruppen im Standard

St = Status
EDIFACT: M=Muss/Mandatory, C=Conditional
Anwendung: R=Erforderlich/Required, O=Optional,
D=Abhängig von/Dependent, N=Nicht benutzt/Not used

Segmentlayout

Zähler	Nr	Bez	Standard St	Standard MaxWdh	BDEW St	BDEW MaxWdh	Ebene	Name
0180		**SG4**	C	99999	D	99999	1	**Vorgangs-Identifikation**
0410		**SG8**	C	99999	D	99999	2	**Daten der Summenzeitreihe**
0500		**SG10**	C	99	D	1	3	**Bezeichnung der Summenzeitreihe**
0520	305	**CAV**	C	99	R	1	4	**Bezeichnung der Summenzeitreihe**

		Standard	BDEW	
Bez	Name	St Format	St Format	Anwendung / Bemerkung
CAV				
C889	Merkmalswert	M	M	
7111	Merkmalswert, Code	C an..3	R an..3	Bezeichnung der Summenzeitreihe **Z95 BG-SZR (Kategorie B)** **Z96 BG-SZR (Kategorie C)** **Z97 BK-SZR (Kategorie A)** **Z98 BK-SZR (Kategorie B) auf Ebene Regelzone** **Z99 BK-SZR (Kategorie B) auf Ebene Bilanzierungsgebiet** **ZA0 BK-SZR (Kategorie C)** **ZA1 LF-SZR (Kategorie A)** **ZA2 LF-SZR (Kategorie B) auf Ebene Regelzone** **ZA3 LF-SZR (Kategorie B) auf Ebene Bilanzierungsgebiet** **ZA4 Deltazeitreihenübertrag (DZÜ)** **ZA5 Netzzeitreihe (NZR)** **ZA6 Abrechnungssummenzeitreihe**

Bemerkung:

Beispiel:
```
CAV+Z95'
```

Bez = Objekt-Bezeichner
Nr = Laufende Segmentnummer im Guide
MaxWdh = Maximale Wiederholung der Segmente/Gruppen
Zähler = Nummer der Segmente/Gruppen im Standard

St = Status
EDIFACT: M=Muss/Mandatory, C=Conditional
Anwendung: R=Erforderlich/Required, O=Optional, D=Abhängig von/Dependent, N=Nicht benutzt/Not used

Segmentlayout

Zähler	Nr	Bez	Standard St	Standard MaxWdh	BDEW St	BDEW MaxWdh	Ebene	Name
0180		**SG4**	C	99999	D	99999	1	**Vorgangs-Identifikation**
0410		**SG8**	C	99999	D	99999	2	**Daten der Summenzeitreihe**
0500		**SG10**	C	99	D	1	3	**Verantwortliche Marktrolle für Summenzeitreihe**
0510	306	**CCI**	M	1	M	1	3	**Verantwortliche Marktrolle für Summenzeitreihe**

		Standard	BDEW	
Bez	Name	St Format	St Format	Anwendung / Bemerkung
CCI				
7059	Klassentyp, Code	C an..3	R an..3	**6 Verantwortlicher**
C502	Einzelheiten zu Maßangaben	C	N	
6313	Gemessene Dimension, Code	C an..3	N	Nicht benutzt
C240	Merkmalsbeschreibung	C	R	
7037	Merkmal, Code	M an..17	R an..3	Marktrolle **ZA8 NB** **ZA9 ÜNB** **ZB7 BIKO**

Bemerkung:
In diesem Segment wird angegeben, welcher Marktrolle die Aggregationsverantwortung (Bilanzierung) zugeordnet ist.

Beispiel:
```
CCI+6++ZA8'
```

Bez = Objekt-Bezeichner
Nr = Laufende Segmentnummer im Guide
MaxWdh = Maximale Wiederholung der Segmente/Gruppen
Zähler = Nummer der Segmente/Gruppen im Standard

St = Status
EDIFACT: M=Muss/Mandatory, C=Conditional
Anwendung: R=Erforderlich/Required, O=Optional,
D=Abhängig von/Dependent, N=Nicht benutzt/Not used

Segmentlayout

Zähler	Nr	Bez	Standard St	Standard MaxWdh	BDEW St	BDEW MaxWdh	Ebene	Name
0180		**SG4**	C	99999	D	99999	1	**Vorgangs-Identifikation**
0410		**SG8**	C	99999	D	99999	2	**Daten der Summenzeitreihe**
0500		**SG10**	C	99	D	1	3	**Regelzone**
0510	307	**CCI**	M	1	M	1	3	**Regelzone**

		Standard		BDEW		
Bez	Name	St	Format	St	Format	Anwendung / Bemerkung
CCI						
7059	Klassentyp, Code	C	an..3	R	an..3	**Z18 Regelzone**
C502	Einzelheiten zu Maßangaben	C		N		
6313	Gemessene Dimension, Code	C	an..3	N		Nicht benutzt
C240	Merkmalsbeschreibung	C		R		
7037	Merkmal, Code	M	an..17	R	an..17	Regelzone

Bemerkung:
Dieses Segment wird zur Angabe der Regelzone benutzt, für die die Stammdaten gelten.

Beispiel:
```
CCI+Z18++10YDE-VNBNET---I'
```

Bez = Objekt-Bezeichner
Nr = Laufende Segmentnummer im Guide
MaxWdh = Maximale Wiederholung der Segmente/Gruppen
Zähler = Nummer der Segmente/Gruppen im Standard

St = Status
EDIFACT: M=Muss/Mandatory, C=Conditional
Anwendung: R=Erforderlich/Required, O=Optional,
D=Abhängig von/Dependent, N=Nicht benutzt/Not used

Segmentlayout

Zähler	Nr	Bez	Standard St	Standard MaxWdh	BDEW St	BDEW MaxWdh	Ebene	Name
0180		**SG4**	C	99999	D	99999	1	**Vorgangs-Identifikation**
0410		**SG8**	C	99999	D	99999	2	**Daten der Summenzeitreihe**
0500		**SG10**	C	99	D	2	3	**Bilanzierungsgebiet**
0510	308	**CCI**	M	1	M	1	3	**Bilanzierungsgebiet**

Bez	Name	Standard St	Standard Format	BDEW St	BDEW Format	Anwendung / Bemerkung
CCI						
7059	Klassentyp, Code	C	an..3	R	an..3	**Z20 Bilanzierungsgebiet**
C502	Einzelheiten zu Maßangaben	C		N		
6313	Gemessene Dimension, Code	C	an..3	N		Nicht benutzt
C240	Merkmalsbeschreibung	C		R		
7037	Merkmal, Code	M	an..17	R	an..17	Bilanzierungsgebiet

Bemerkung:
Dieses Segment wird zur Angabe des Bilanzierungsgebietes in dem die Marktlokation liegt benutzt, für die die Stammdaten gelten.

Beispiel:
```
CCI+Z20++10YDE-VNBNET---I'
```

Bez = Objekt-Bezeichner
Nr = Laufende Segmentnummer im Guide
MaxWdh = Maximale Wiederholung der Segmente/Gruppen
Zähler = Nummer der Segmente/Gruppen im Standard

St = Status
EDIFACT: M=Muss/Mandatory, C=Conditional
Anwendung: R=Erforderlich/Required, O=Optional,
D=Abhängig von/Dependent, N=Nicht benutzt/Not used

Segmentlayout

Zähler	Nr	Bez	Standard St	Standard MaxWdh	BDEW St	BDEW MaxWdh	Ebene	Name
0180		**SG4**	C	99999	D	99999	1	**Vorgangs-Identifikation**
0410		**SG8**	C	99999	D	99999	2	**Daten der Summenzeitreihe**
0500		**SG10**	C	99	D	1	3	**Bilanzkreis**
0510	309	**CCI**	M	1	M	1	3	**Bilanzkreis**

		Standard		BDEW		
Bez	Name	St	Format	St	Format	Anwendung / Bemerkung
CCI						
7059	Klassentyp, Code	C	an..3	R	an..3	**Z19 Bilanzkreis**
C502	Einzelheiten zu Maßangaben	C		N		
6313	Gemessene Dimension, Code	C	an..3	N		Nicht benutzt
C240	Merkmalsbeschreibung	C		R		
7037	Merkmal, Code	M	an..17	M	an..17	Bilanzkreis

Bemerkung:
Dieses Segment wird zur Angabe des Bilanzkreises benutzt. Hier muss der vom BDEW vergebene EIC-Code verwendet werden.

Es wird der Bilanzkreis bzw. das Konto angegeben auf dem die Bilanzierung durchgeführt wird.

Beispiel:
```
CCI+Z19++NCHB999123220000'
```

Bez = Objekt-Bezeichner
Nr = Laufende Segmentnummer im Guide
MaxWdh = Maximale Wiederholung der Segmente/Gruppen
Zähler = Nummer der Segmente/Gruppen im Standard

St = Status
EDIFACT: M=Muss/Mandatory, C=Conditional
Anwendung: R=Erforderlich/Required, O=Optional,
D=Abhängig von/Dependent, N=Nicht benutzt/Not used

Segmentlayout

Zähler	Nr	Bez	Standard St	Standard MaxWdh	BDEW St	BDEW MaxWdh	Ebene	Name
0180		**SG4**	C	99999	D	99999	1	**Vorgangs-Identifikation**
0410		**SG8**	C	99999	D	99999	2	**Daten der Summenzeitreihe**
0500		**SG10**	C	99	D	1	3	**Zeitreihentyp**
0510	310	**CCI**	M	1	M	1	3	**Zeitreihentyp**

Bez	Name	Standard St	Standard Format	BDEW St	BDEW Format	Anwendung / Bemerkung
CCI						
7059	Klassentyp, Code	C	an..3	R	an..3	**15 Struktur**
C502	Einzelheiten zu Maßangaben	C		N		
6313	Gemessene Dimension, Code	C	an..3	N		Nicht benutzt
C240	Merkmalsbeschreibung	C		R		
7037	Merkmal, Code	M	an..17	M	an..3	**Z21 Summenzeitreihentyp**

Bemerkung:
In dieser Segmentgruppe von CCI CAV wird der Zeitreihentyp der Summenzeitreihe zugewiesen. Die Kennzeichnung des Zeitreihentyps hat nach der EDI@Energy Codeliste für Zeitreihentypen zu erfolgen.

Beispiel:
```
CCI+15++Z21'
```

Bez = Objekt-Bezeichner
Nr = Laufende Segmentnummer im Guide
MaxWdh = Maximale Wiederholung der Segmente/Gruppen
Zähler = Nummer der Segmente/Gruppen im Standard

St = Status
EDIFACT: M=Muss/Mandatory, C=Conditional
Anwendung: R=Erforderlich/Required, O=Optional,
D=Abhängig von/Dependent, N=Nicht benutzt/Not used

Segmentlayout

Zähler	Nr	Bez	Standard St	Standard MaxWdh	BDEW St	BDEW MaxWdh	Ebene	Name
0180		**SG4**	C	99999	D	99999	1	**Vorgangs-Identifikation**
0410		**SG8**	C	99999	D	99999	2	**Daten der Summenzeitreihe**
0500		**SG10**	C	99	D	1	3	**Zeitreihentyp**
0520	311	**CAV**	C	99	D	1	4	**Zeitreihentyp**

		Standard	BDEW	
Bez	Name	St Format	St Format	Anwendung / Bemerkung
CAV				
C889	Merkmalswert	M	M	
7111	Merkmalswert, Code	C an..3	R an..3	*Angabe des Codes aus der EDI@Energy Codeliste der Zeitreihentypen.* Code des Zeitreihentyps **XYZ Beispielcode**

Bemerkung:

Beispiel:
```
CAV+XYZ'
```

Bez = Objekt-Bezeichner
Nr = Laufende Segmentnummer im Guide
MaxWdh = Maximale Wiederholung der Segmente/Gruppen
Zähler = Nummer der Segmente/Gruppen im Standard

St = Status
EDIFACT: M=Muss/Mandatory, C=Conditional
Anwendung: R=Erforderlich/Required, O=Optional,
D=Abhängig von/Dependent, N=Nicht benutzt/Not used

Segmentlayout

Zähler	Nr	Bez	Standard St	Standard MaxWdh	BDEW St	BDEW MaxWdh	Ebene	Name
0180		**SG4**	C	99999	D	99999	1	**Vorgangs-Identifikation**
0410		**SG8**	C	99999	D	99999	2	**Daten der Summenzeitreihe**
0500		**SG10**	C	99	D	1	3	**Bezugszeitraum der Summenzeitreihe**
0510	312	**CCI**	M	1	M	1	3	**Bezugszeitraum der Summenzeitreihe**

		Standard		BDEW		
Bez	Name	St	Format	St	Format	Anwendung / Bemerkung
CCI						
7059	Klassentyp, Code	C	an..3	N		Nicht benutzt
C502	Einzelheiten zu Maßangaben	C		N		
6313	Gemessene Dimension, Code	C	an..3	N		Nicht benutzt
C240	Merkmalsbeschreibung	C		R		
7037	Merkmal, Code	M	an..17	M	an..3	**ZB6 Bezugszeitraum der Summenzeitreihe**

Bemerkung:
Diese Segmentgruppe von CCI CAV dient zur Beschreibung der Bezugszeitraum der Summenzeitreihe.

Beispiel:
```
CCI+++ZB6'
```

Bez = Objekt-Bezeichner
Nr = Laufende Segmentnummer im Guide
MaxWdh = Maximale Wiederholung der Segmente/Gruppen
Zähler = Nummer der Segmente/Gruppen im Standard

St = Status
EDIFACT: M=Muss/Mandatory, C=Conditional
Anwendung: R=Erforderlich/Required, O=Optional,
D=Abhängig von/Dependent, N=Nicht benutzt/Not used

Segmentlayout

Zähler	Nr	Bez	Standard St	Standard MaxWdh	BDEW St	BDEW MaxWdh	Ebene	Name
0180		**SG4**	C	99999	D	99999	1	**Vorgangs-Identifikation**
0410		**SG8**	C	99999	D	99999	2	**Daten der Summenzeitreihe**
0500		**SG10**	C	99	D	1	3	**Bezugszeitraum der Summenzeitreihe**
0520	313	**CAV**	C	99	R	1	4	**Bezugszeitraum der Summenzeitreihe**

		Standard	BDEW	
Bez	Name	St Format	St Format	Anwendung / Bemerkung
CAV				
C889	Merkmalswert	M	M	
7111	Merkmalswert, Code	C an..3	R an..3	Bezugszeitraum der Summenzeitreihe **Z94 Monat** **Z93 Tag**

Bemerkung:

Beispiel:
```
CAV+Z93'
```

Bez = Objekt-Bezeichner
Nr = Laufende Segmentnummer im Guide
MaxWdh = Maximale Wiederholung der Segmente/Gruppen
Zähler = Nummer der Segmente/Gruppen im Standard

St = Status
EDIFACT: M=Muss/Mandatory, C=Conditional
Anwendung: R=Erforderlich/Required, O=Optional,
D=Abhängig von/Dependent, N=Nicht benutzt/Not used

Segmentlayout

Zähler	Nr	Bez	Standard St	Standard MaxWdh	BDEW St	BDEW MaxWdh	Ebene	Name
0180		**SG4**	C	99999	D	99999	1	**Vorgangs-Identifikation**
0410		**SG8**	C	99999	D	99999	2	**Daten der Summenzeitreihe**
0500		**SG10**	C	99	D	1	3	**Spannungsebene der Summenzeitreihe**
0510	314	**CCI**	M	1	M	1	3	**Spannungsebene der Summenzeitreihe**

		Standard		BDEW		
Bez	Name	St	Format	St	Format	Anwendung / Bemerkung
CCI						
7059	Klassentyp, Code	C	an..3	N		Nicht benutzt
C502	Einzelheiten zu Maßangaben	C		N		
6313	Gemessene Dimension, Code	C	an..3	N		Nicht benutzt
C240	Merkmalsbeschreibung	C		R		
7037	Merkmal, Code	M	an..17	M	an..3	**ZB5 Spannungsebene der Summenzeitreihe**

Bemerkung:
Diese Segmentgruppe von CCI / CAV dient zur Beschreibung der Spannungsebene der Summenzeitreihe.

Beispiel:
```
CCI+++ZB5'
```

Bez = Objekt-Bezeichner
Nr = Laufende Segmentnummer im Guide
MaxWdh = Maximale Wiederholung der Segmente/Gruppen
Zähler = Nummer der Segmente/Gruppen im Standard

St = Status
EDIFACT: M=Muss/Mandatory, C=Conditional
Anwendung: R=Erforderlich/Required, O=Optional,
D=Abhängig von/Dependent, N=Nicht benutzt/Not used

Segmentlayout

Zähler	Nr	Bez	Standard St	Standard MaxWdh	BDEW St	BDEW MaxWdh	Ebene	Name
0180		**SG4**	C	99999	D	99999	1	**Vorgangs-Identifikation**
0410		**SG8**	C	99999	D	99999	2	**Daten der Summenzeitreihe**
0500		**SG10**	C	99	D	1	3	**Spannungsebene der Summenzeitreihe**
0520	315	**CAV**	C	99	R	1	4	**Spannungsebene der Summenzeitreihe**

		Standard		BDEW		
Bez	Name	St	Format	St	Format	Anwendung / Bemerkung
CAV						
C889	Merkmalswert	M		M		
7111	Merkmalswert, Code	C	an..3	R	an..3	Spannungsebene der Summenzeitreihe **E03 Höchstspannung** **E04 Hochspannung** **E05 Mittelspannung** **E06 Niederspannung**

Bemerkung:

Beispiel:
```
CAV+E03'
```

Bez = Objekt-Bezeichner
Nr = Laufende Segmentnummer im Guide
MaxWdh = Maximale Wiederholung der Segmente/Gruppen
Zähler = Nummer der Segmente/Gruppen im Standard

St = Status
EDIFACT: M=Muss/Mandatory, C=Conditional
Anwendung: R=Erforderlich/Required, O=Optional,
D=Abhängig von/Dependent, N=Nicht benutzt/Not used

Segmentlayout

Zähler	Nr	Bez	Standard St	Standard MaxWdh	BDEW St	BDEW MaxWdh	Ebene	Name
0180		**SG4**	C	99999	D	99999	1	**Vorgangs-Identifikation**
0410		**SG8**	C	99999	D	99999	2	**Daten der Summenzeitreihe**
0500		**SG10**	C	99	D	1	3	**Spannungsebene der Summenzeitreihe**
0520	316	**CAV**	C	99	D	1	4	**Umspannung**

		Standard	BDEW	
Bez	Name	St Format	St Format	Anwendung / Bemerkung
CAV				
C889	Merkmalswert	M	M	
7111	Merkmalswert, Code	C an..3	R an..3	Umspannung **E07 Hös/HS Umspannung** **E08 HS/MS Umspannung** **E09 MS/NS Umspannung**

Bemerkung:
Summezeitreihen von Marktlokationen und Tranchen, die direkt an Umspannanlagen angeschlossen sind, wird zusätzlich der Codes E07 - E09 angegeben.

Beispiel:
```
CAV+E07'
```

Bez = Objekt-Bezeichner
Nr = Laufende Segmentnummer im Guide
MaxWdh = Maximale Wiederholung der Segmente/Gruppen
Zähler = Nummer der Segmente/Gruppen im Standard

St = Status
EDIFACT: M=Muss/Mandatory, C=Conditional
Anwendung: R=Erforderlich/Required, O=Optional,
D=Abhängig von/Dependent, N=Nicht benutzt/Not used

Segmentlayout

Zähler	Nr	Bez	Standard St	Standard MaxWdh	BDEW St	BDEW MaxWdh	Ebene	Name
0180		**SG4**	C	99999	D	99999	1	**Vorgangs-Identifikation**
0410		**SG8**	C	99999	D	99999	2	**Daten der Summenzeitreihe**
0500		**SG10**	C	99	D	1	3	**Datenstatus zur Zeitreihe für Bilanzkreissummen**
0510	317	**CCI**	M	1	M	1	3	**Datenstatus zur Zeitreihe für Bilanzkreissummen**

Bez	Name	Standard St Format	BDEW St Format	Anwendung / Bemerkung
CCI				
7059	Klassentyp, Code	C an..3	R an..3	**Z25 Datenstatus zur Zeitreihe für Bilanzkreissummen**
C502	Einzelheiten zu Maßangaben	C	N	
6313	Gemessene Dimension, Code	C an..3	N	Nicht benutzt
C240	Merkmalsbeschreibung	C	R	
7037	Merkmal, Code	M an..17	M an..3	Datenstatus zur Zeitreihe für Bilanzkreissummen **Z03 Abgerechnete Daten** **ZA5 Abgerechnete Daten Korrektur-BKA**

Bemerkung:

Beispiel:
```
CCI+Z25++ZA5'
```

Bez = Objekt-Bezeichner
Nr = Laufende Segmentnummer im Guide
MaxWdh = Maximale Wiederholung der Segmente/Gruppen
Zähler = Nummer der Segmente/Gruppen im Standard

St = Status
EDIFACT: M=Muss/Mandatory, C=Conditional
Anwendung: R=Erforderlich/Required, O=Optional, D=Abhängig von/Dependent, N=Nicht benutzt/Not used

Segmentlayout

Zähler	Nr	Bez	Standard St	Standard MaxWdh	BDEW St	BDEW MaxWdh	Ebene	Name
0180		**SG4**	C	99999	D	99999	1	**Vorgangs-Identifikation**
0410		**SG8**	C	99999	D	99999	2	**OBIS-Daten der Summenzeitreihe**
0420	318	**SEQ**	M	1	M	1	2	**OBIS-Daten der Summenzeitreihe**

		Standard	BDEW	
Bez	Name	St Format	St Format	Anwendung / Bemerkung
SEQ				
1229	Handlung, Code	C an..3	R an..3	**Z23 OBIS-Daten der Summenzeitreihe**

Bemerkung:
Dieses Segment wird benutzt, um die Segmentgruppe einzuleiten. Das Segment dient dazu die nachfolgenden Daten einem Objekt zuzuordnen.
Die OBIS-Daten eines Vorgangs enthalten alle Informationen, die sich auf eine einzelne OBIS-Kennzahl einer Summenzeitreihe beziehen. Enthält ein Vorgang mehrere OBIS-Kennzahlen, so ist diese Segmentgruppe für jede einzelne OBIS-Kennzahl zu wiederholen und zu übermitteln.

Beispiel:
```
SEQ+Z23'
```

Bez = Objekt-Bezeichner
Nr = Laufende Segmentnummer im Guide
MaxWdh = Maximale Wiederholung der Segmente/Gruppen
Zähler = Nummer der Segmente/Gruppen im Standard

St = Status
EDIFACT: M=Muss/Mandatory, C=Conditional
Anwendung: R=Erforderlich/Required, O=Optional, D=Abhängig von/Dependent, N=Nicht benutzt/Not used

Segmentlayout

Zähler	Nr	Bez	Standard St	Standard MaxWdh	BDEW St	BDEW MaxWdh	Ebene	Name
0180		**SG4**	C	99999	D	99999	1	**Vorgangs-Identifikation**
0410		**SG8**	C	99999	D	99999	2	**OBIS-Daten der Summenzeitreihe**
0440	319	**PIA**	C	9	R	1	3	**OBIS-Kennzahl der Summenzeitreihe**

Bez	Name	Standard St Format	BDEW St Format	Anwendung / Bemerkung
PIA				
4347	Produkt-/Erzeugnisnummer, Qualifier	M an..3	M an..3	**5 Produktidentifikation**
C212	Waren-/Leistungsnummer, Identifikation	M	M	*OBIS-Kennzahlen*
7140	Produkt-/Leistungsnummer	C an..35	R an..35	OBIS-Kennzahl der Summenzeitreihe
7143	Art der Produkt-/ Leistungsnummer, Code	C an..3	R an..3	**SRW OBIS-Kennzahl**

Bemerkung:
Dieses Segment wird benutzt, um die Produktidentifikation beim Austausch von Daten zu Energiemengen innerhalb der deutschen Energiewirtschaft zu gewährleisten.
Diese Identifikation, die Beschreibung und die strukturelle Zuordnung der Werte erfolgt durch OBIS-Kennzahlen.

Beispiel:
```
PIA+5+1-1?:1.29.0:SRW'
```

Bez = Objekt-Bezeichner
Nr = Laufende Segmentnummer im Guide
MaxWdh = Maximale Wiederholung der Segmente/Gruppen
Zähler = Nummer der Segmente/Gruppen im Standard

St = Status
EDIFACT: M=Muss/Mandatory, C=Conditional
Anwendung: R=Erforderlich/Required, O=Optional, D=Abhängig von/Dependent, N=Nicht benutzt/Not used

Segmentlayout

Zähler	Nr	Bez	Standard St	Standard MaxWdh	BDEW St	BDEW MaxWdh	Ebene	Name
0180		**SG4**	C	99999	D	99999	1	**Vorgangs-Identifikation**
0410		**SG8**	C	99999	D	99999	2	**OBIS-Daten der Summenzeitreihe**
0450		**SG9**	C	99	D	1	3	**Energiemenge**
0460	320	**QTY**	M	1	M	1	3	**Energiemenge**

Bez	Name	Standard St Format	BDEW St Format	Anwendung / Bemerkung
QTY				
C186	Mengenangaben	M	M	
6063	Menge, Qualifier	M an..3	M an..3	**79 Energiemenge summiert (Summenwert, Bilanzsumme)**
6060	Menge	M an..35	M n..35	Mengenangabe
6411	Maßeinheit, Code	C an..8	R an..3	**KWH Kilowattstunde**

Bemerkung:
Dieses Segment wird verwendet um in der Clearingliste DZR/BAS die entstandene Energiemenge im Betrachtungsmonat vom DTM+157 der einzelnen Zeitreihe zu übermitteln.

Hinweis:
DE6060:
Der Wert darf nicht negativ sein.

Beispiel:
```
QTY+79:6517:KWH'
```

Bez = Objekt-Bezeichner
Nr = Laufende Segmentnummer im Guide
MaxWdh = Maximale Wiederholung der Segmente/Gruppen
Zähler = Nummer der Segmente/Gruppen im Standard

St = Status
EDIFACT: M=Muss/Mandatory, C=Conditional
Anwendung: R=Erforderlich/Required, O=Optional, D=Abhängig von/Dependent, N=Nicht benutzt/Not used

Segmentlayout

Zähler	Nr	Bez	Standard St	Standard MaxWdh	BDEW St	BDEW MaxWdh	Ebene	Name
0180		**SG4**	C	99999	D	99999	1	**Vorgangs-Identifikation**
0410		**SG8**	C	99999	D	99999	2	**OBIS-Daten der Summenzeitreihe**
0450		**SG9**	C	99	D	1	3	**Energiemenge**
0470	321	**DTM**	C	9	R	1	4	**Beginn Messperiode**

Bez	Name	Standard St Format	BDEW St Format	Anwendung / Bemerkung
DTM				
C507	Datum/Uhrzeit/Zeitspanne	M	M	
2005	Datums- oder Uhrzeit- oder Zeitspannen-Funktion, Qualifier	M an..3	M an..3	**163 Verarbeitung, Beginndatum/-zeit**
2380	Datum oder Uhrzeit oder Zeitspanne, Wert	C an..35	R n..35	
2379	Datums- oder Uhrzeit- oder Zeitspannen-Format, Code	C an..3	R an..3	**203 CCYYMMDDHHMM**

Bemerkung:
Dieses Segment wird verwendet um in der Clearingliste DZR/BAS das Beginndatum der entstandenen Energiemenge im Betrachtungsmonat vom DTM+157 der einzelnen Zeitreihe zu übermitteln.

Beispiel:
```
DTM+163:201301010000:203'
```

Bez = Objekt-Bezeichner
Nr = Laufende Segmentnummer im Guide
MaxWdh = Maximale Wiederholung der Segmente/Gruppen
Zähler = Nummer der Segmente/Gruppen im Standard

St = Status
EDIFACT: M=Muss/Mandatory, C=Conditional
Anwendung: R=Erforderlich/Required, O=Optional, D=Abhängig von/Dependent, N=Nicht benutzt/Not used

Segmentlayout

Zähler	Nr	Bez	Standard St	Standard MaxWdh	BDEW St	BDEW MaxWdh	Ebene	Name
0180		**SG4**	C	99999	D	99999	1	**Vorgangs-Identifikation**
0410		**SG8**	C	99999	D	99999	2	**OBIS-Daten der Summenzeitreihe**
0450		**SG9**	C	99	D	1	3	**Energiemenge**
0470	322	**DTM**	C	9	R	1	4	**Ende Messperiode**

Bez	Name	Standard St Format	BDEW St Format	Anwendung / Bemerkung
DTM				
C507	Datum/Uhrzeit/Zeitspanne	M	M	
2005	Datums- oder Uhrzeit- oder Zeitspannen-Funktion, Qualifier	M an..3	M an..3	**164 Verarbeitung, Endedatum/-zeit**
2380	Datum oder Uhrzeit oder Zeitspanne, Wert	C an..35	R n..35	
2379	Datums- oder Uhrzeit- oder Zeitspannen-Format, Code	C an..3	R an..3	**203 CCYYMMDDHHMM**

Bemerkung:
Dieses Segment wird verwendet um in der Clearingliste DZR/BAS das Endedatum der entstandenen Energiemenge im Betrachtungsmonat vom DTM+157 der einzelnen Zeitreihe zu übermitteln.

Beispiel:
```
DTM+164:201302010000:203'
```

Bez = Objekt-Bezeichner
Nr = Laufende Segmentnummer im Guide
MaxWdh = Maximale Wiederholung der Segmente/Gruppen
Zähler = Nummer der Segmente/Gruppen im Standard

St = Status
EDIFACT: M=Muss/Mandatory, C=Conditional
Anwendung: R=Erforderlich/Required, O=Optional, D=Abhängig von/Dependent, N=Nicht benutzt/Not used

Segmentlayout

Zähler	Nr	Bez	Standard St	Standard MaxWdh	BDEW St	BDEW MaxWdh	Ebene	Name
0180		**SG4**	C	99999	D	99999	1	**Vorgangs-Identifikation**
0410		**SG8**	C	99999	D	99999	2	**Daten der EEG-Überführungszeitreihe**
0420	323	**SEQ**	M	1	M	1	2	**Daten der EEG-Überführungszeitreihe**

		Standard	BDEW	
Bez	Name	St Format	St Format	Anwendung / Bemerkung
SEQ				
1229	Handlung, Code	C an..3	R an..3	**Z24 Daten der EEG-Überführungszeitreihe**

Bemerkung:
Dieses Segment wird benutzt, um die Segmentgruppe einzuleiten. Das Segment dient dazu die nachfolgenden Daten einem EEG-Überführungszeitreihe zuzuordnen.

Beispiel:
```
SEQ+Z24'
```

Bez = Objekt-Bezeichner
Nr = Laufende Segmentnummer im Guide
MaxWdh = Maximale Wiederholung der Segmente/Gruppen
Zähler = Nummer der Segmente/Gruppen im Standard

St = Status
EDIFACT: M=Muss/Mandatory, C=Conditional
Anwendung: R=Erforderlich/Required, O=Optional,
D=Abhängig von/Dependent, N=Nicht benutzt/Not used

Segmentlayout

Zähler	Nr	Bez	Standard St	Standard MaxWdh	BDEW St	BDEW MaxWdh	Ebene	Name
0180		**SG4**	C	99999	D	99999	1	**Vorgangs-Identifikation**
0410		**SG8**	C	99999	D	99999	2	**Daten der EEG-Überführungszeitreihe**
0430	324	**RFF**	C	9	D	1	3	**Versionsangabe der Zeitreihe**

Bez	Name	Standard St Format	BDEW St Format	Anwendung / Bemerkung
RFF				
C506	Referenz	M	M	
1153	Referenz, Qualifier	M an..3	M an..3	**AUU Referenz auf eine Zeitreihe**
1154	Referenz, Identifikation	C an..70	R an..70	Version der Zeitreihe

Bemerkung:
Über dieses Segment erfolgt die Referenzierung auf die Version der betrachteten Zeitreihe. Es dient zur Angabe der Version der Zeitreihe nach MaBiS.

Beispiel:
```
RFF+AUU:20100608090156'
```

Bez = Objekt-Bezeichner
Nr = Laufende Segmentnummer im Guide
MaxWdh = Maximale Wiederholung der Segmente/Gruppen
Zähler = Nummer der Segmente/Gruppen im Standard

St = Status
EDIFACT: M=Muss/Mandatory, C=Conditional
Anwendung: R=Erforderlich/Required, O=Optional,
D=Abhängig von/Dependent, N=Nicht benutzt/Not used

Segmentlayout

Zähler	Nr	Bez	Standard St	Standard MaxWdh	BDEW St	BDEW MaxWdh	Ebene	Name
0180		**SG4**	C	99999	D	99999	1	**Vorgangs-Identifikation**
0410		**SG8**	C	99999	D	99999	2	**Daten der EEG-Überführungszeitreihe**
0500		**SG10**	C	99	R	1	3	**EEG- Überführungszeitreihentyp**
0510	325	**CCI**	M	1	M	1	3	**EEG- Überführungszeitreihentyp**

		Standard		BDEW		
Bez	Name	St	Format	St	Format	Anwendung / Bemerkung
CCI						
7059	Klassentyp, Code	C	an..3	R	an..3	**15 Struktur**
C502	Einzelheiten zu Maßangaben	C		N		
6313	Gemessene Dimension, Code	C	an..3	N		Nicht benutzt
C240	Merkmalsbeschreibung	C		R		
7037	Merkmal, Code	M	an..17	M	an..3	**Z21 Summenzeitreihentyp**

Bemerkung:
In dieser Segmentgruppe von CCI / CAV wird der EEG- Überführungszeitreihentyp der EEG- Überführungszeitreihen zugewiesen.
Die Kennzeichnung des EEG- Überführungszeitreihentyps hat nach der EDI@Energy Codeliste für Zeitreihentypen zu erfolgen.

Besonderheit bei MaBiS (BAS-Clearinglisten):
Des Weiteren wird diese Segmentgruppe genutzt, um eine EUZ zu übermitteln, da diese über das 4-Tupel Bilanzierungsgebiet, EEG-Zeitreihentyp, Bilanzkreis-an und Bilanzkreis-von identifiziert wird.

Beispiel:
```
CCI+15++Z21'
```

Bez = Objekt-Bezeichner
Nr = Laufende Segmentnummer im Guide
MaxWdh = Maximale Wiederholung der Segmente/Gruppen
Zähler = Nummer der Segmente/Gruppen im Standard

St = Status
EDIFACT: M=Muss/Mandatory, C=Conditional
Anwendung: R=Erforderlich/Required, O=Optional,
D=Abhängig von/Dependent, N=Nicht benutzt/Not used

Segmentlayout

Zähler	Nr	Bez	Standard St	Standard MaxWdh	BDEW St	BDEW MaxWdh	Ebene	Name
0180		**SG4**	C	99999	D	99999	1	**Vorgangs-Identifikation**
0410		**SG8**	C	99999	D	99999	2	**Daten der EEG-Überführungszeitreihe**
0500		**SG10**	C	99	R	1	3	**EEG- Überführungszeitreihentyp**
0520	326	**CAV**	C	99	D	1	4	**EEG- Überführungszeitreihentyp**

Bez	Name	Standard St Format	BDEW St Format	Anwendung / Bemerkung
CAV				
C889	Merkmalswert	M	M	
7111	Merkmalswert, Code	C an..3	R an..3	*Angabe des Codes aus der EDI@Energy Codeliste des EEG- Überführungszeitreihentyps* Code des EEG- Überführungszeitreihentyps **XYZ Beispielcode**

Bemerkung:

Beispiel:
```
CAV+XYZ'
```

Bez = Objekt-Bezeichner
Nr = Laufende Segmentnummer im Guide
MaxWdh = Maximale Wiederholung der Segmente/Gruppen
Zähler = Nummer der Segmente/Gruppen im Standard

St = Status
EDIFACT: M=Muss/Mandatory, C=Conditional
Anwendung: R=Erforderlich/Required, O=Optional,
D=Abhängig von/Dependent, N=Nicht benutzt/Not used

Segmentlayout

Zähler	Nr	Bez	Standard St	Standard MaxWdh	BDEW St	BDEW MaxWdh	Ebene	Name
0180		**SG4**	C	99999	D	99999	1	**Vorgangs-Identifikation**
0410		**SG8**	C	99999	D	99999	2	**Daten der EEG-Überführungszeitreihe**
0500		**SG10**	C	99	R	1	3	**Bilanzkreis-an**
0510	327	**CCI**	M	1	M	1	3	**Bilanzkreis-an**

		Standard		BDEW		
Bez	Name	St	Format	St	Format	Anwendung / Bemerkung
CCI						
7059	Klassentyp, Code	C	an..3	R	an..3	**Z28 Bilanzkreis "an"**
C502	Einzelheiten zu Maßangaben	C		N		
6313	Gemessene Dimension, Code	C	an..3	N		Nicht benutzt
C240	Merkmalsbeschreibung	C		R		
7037	Merkmal, Code	M	an..17	R	an..17	Bilanzkreis

Bemerkung:

Beispiel:
```
CCI+Z28++NCHB999123220000'
```

Bez = Objekt-Bezeichner
Nr = Laufende Segmentnummer im Guide
MaxWdh = Maximale Wiederholung der Segmente/Gruppen
Zähler = Nummer der Segmente/Gruppen im Standard

St = Status
EDIFACT: M=Muss/Mandatory, C=Conditional
Anwendung: R=Erforderlich/Required, O=Optional,
D=Abhängig von/Dependent, N=Nicht benutzt/Not used

Segmentlayout

Zähler	Nr	Bez	Standard St	Standard MaxWdh	BDEW St	BDEW MaxWdh	Ebene	Name
0180		**SG4**	C	99999	D	99999	1	**Vorgangs-Identifikation**
0410		**SG8**	C	99999	D	99999	2	**Daten der EEG-Überführungszeitreihe**
0500		**SG10**	C	99	R	1	3	**Bilanzkreis-von**
0510	328	**CCI**	M	1	M	1	3	**Bilanzkreis-von**

		Standard		BDEW		
Bez	Name	St	Format	St	Format	Anwendung / Bemerkung
CCI						
7059	Klassentyp, Code	C	an..3	R	an..3	**Z29 Bilanzkreis "von"**
C502	Einzelheiten zu Maßangaben	C		N		
6313	Gemessene Dimension, Code	C	an..3	N		Nicht benutzt
C240	Merkmalsbeschreibung	C		R		
7037	Merkmal, Code	M	an..17	R	an..17	Bilanzkreis

Bemerkung:

Beispiel:
```
CCI+Z29++NCHB999123220000'
```

Bez = Objekt-Bezeichner
Nr = Laufende Segmentnummer im Guide
MaxWdh = Maximale Wiederholung der Segmente/Gruppen
Zähler = Nummer der Segmente/Gruppen im Standard

St = Status
EDIFACT: M=Muss/Mandatory, C=Conditional
Anwendung: R=Erforderlich/Required, O=Optional,
D=Abhängig von/Dependent, N=Nicht benutzt/Not used

Segmentlayout

Zähler	Nr	Bez	Standard St	Standard MaxWdh	BDEW St	BDEW MaxWdh	Ebene	Name
0180		**SG4**	C	99999	D	99999	1	**Vorgangs-Identifikation**
0410		**SG8**	C	99999	D	99999	2	**Daten der EEG-Überführungszeitreihe**
0500		**SG10**	C	99	R	1	3	**Bilanzierungsgebiet**
0510	329	**CCI**	M	1	M	1	3	**Bilanzierungsgebiet**

		Standard		BDEW		
Bez	Name	St	Format	St	Format	Anwendung / Bemerkung
CCI						
7059	Klassentyp, Code	C	an..3	R	an..3	**Z20 Bilanzierungsgebiet**
C502	Einzelheiten zu Maßangaben	C		N		
6313	Gemessene Dimension, Code	C	an..3	N		Nicht benutzt
C240	Merkmalsbeschreibung	C		R		
7037	Merkmal, Code	M	an..17	R	an..17	Bilanzierungsgebiet

Bemerkung:
Dieses Segment wird zur Angabe des Bilanzierungsgebietes in dem die Marktlokation liegt benutzt, für die die Stammdaten gelten.

Beispiel:
```
CCI+Z20++10YDE-VNBNET---I'
```

Bez = Objekt-Bezeichner
Nr = Laufende Segmentnummer im Guide
MaxWdh = Maximale Wiederholung der Segmente/Gruppen
Zähler = Nummer der Segmente/Gruppen im Standard

St = Status
EDIFACT: M=Muss/Mandatory, C=Conditional
Anwendung: R=Erforderlich/Required, O=Optional,
D=Abhängig von/Dependent, N=Nicht benutzt/Not used

Segmentlayout

Zähler	Nr	Bez	Standard St	Standard MaxWdh	BDEW St	BDEW MaxWdh	Ebene	Name
0180		**SG4**	C	99999	D	99999	1	**Vorgangs-Identifikation**
0410		**SG8**	C	99999	D	99999	2	**OBIS-Daten der EEG-Überführungszeitreihe**
0420	330	**SEQ**	M	1	M	1	2	**OBIS-Daten der EEG-Überführungszeitreihe**

Bez	Name	Standard St	Standard Format	BDEW St	BDEW Format	Anwendung / Bemerkung
SEQ						
1229	Handlung, Code	C	an..3	R	an..3	**Z25 OBIS-Daten der EEG-Überführungszeitreihe**

Bemerkung:
Dieses Segment wird benutzt, um die Segmentgruppe einzuleiten. Das Segment dient dazu die nachfolgenden Daten einem Objekt zuzuordnen.
Die OBIS-Daten eines Vorgangs enthalten alle Informationen, die sich auf eine einzelne OBIS-Kennzahl einer EEG-Überführungszeitreihe beziehen.

Beispiel:
```
SEQ+Z25'
```

Bez = Objekt-Bezeichner
Nr = Laufende Segmentnummer im Guide
MaxWdh = Maximale Wiederholung der Segmente/Gruppen
Zähler = Nummer der Segmente/Gruppen im Standard

St = Status
EDIFACT: M=Muss/Mandatory, C=Conditional
Anwendung: R=Erforderlich/Required, O=Optional, D=Abhängig von/Dependent, N=Nicht benutzt/Not used

Segmentlayout

Zähler	Nr	Bez	Standard St	Standard MaxWdh	BDEW St	BDEW MaxWdh	Ebene	Name
0180		**SG4**	C	99999	D	99999	1	**Vorgangs-Identifikation**
0410		**SG8**	C	99999	D	99999	2	**OBIS-Daten der EEG-Überführungszeitreihe**
0440	331	**PIA**	C	9	R	1	3	**OBIS-Kennzahl der EEG-Überführungszeitreihe**

Bez	Name	Standard St	Standard Format	BDEW St	BDEW Format	Anwendung / Bemerkung
PIA						
4347	Produkt-/Erzeugnisnummer, Qualifier	M	an..3	M	an..3	**5 Produktidentifikation**
C212	Waren-/Leistungsnummer, Identifikation	M		M		*Art der Messwerte (OBIS-Kennzahlen)*
7140	Produkt-/Leistungsnummer	C	an..35	R	an..35	OBIS-Kennzahl der EEG-Überführungszeitreihe
7143	Art der Produkt-/ Leistungsnummer, Code	C	an..3	R	an..3	**SRW OBIS-Kennzahl**

Bemerkung:
Dieses Segment wird benutzt, um die Produktidentifikation beim Austausch von Daten zu Energiemengen innerhalb der deutschen Energiewirtschaft zu gewährleisten.
Diese Identifikation, die Beschreibung und die strukturelle Zuordnung der Werte erfolgt durch OBIS-Kennzahlen.

Beispiel:
```
PIA+5+1-1?:1.29.0:SRW'
```

Bez = Objekt-Bezeichner
Nr = Laufende Segmentnummer im Guide
MaxWdh = Maximale Wiederholung der Segmente/Gruppen
Zähler = Nummer der Segmente/Gruppen im Standard

St = Status
EDIFACT: M=Muss/Mandatory, C=Conditional
Anwendung: R=Erforderlich/Required, O=Optional, D=Abhängig von/Dependent, N=Nicht benutzt/Not used

Segmentlayout

Zähler	Nr	Bez	Standard St	Standard MaxWdh	BDEW St	BDEW MaxWdh	Ebene	Name
0180		**SG4**	C	99999	D	99999	1	**Vorgangs-Identifikation**
0410		**SG8**	C	99999	D	99999	2	**OBIS-Daten der EEG-Überführungszeitreihe**
0450		**SG9**	C	99	D	1	3	**Energiemenge**
0460	332	**QTY**	M	1	M	1	3	**Energiemenge**

Bez	Name	Standard St Format	BDEW St Format	Anwendung / Bemerkung
QTY				
C186	Mengenangaben	M	M	
6063	Menge, Qualifier	M an..3	M an..3	**79 Energiemenge summiert (Summenwert, Bilanzsumme)**
6060	Menge	M an..35	M n..35	Mengenangabe
6411	Maßeinheit, Code	C an..8	R an..3	**KWH Kilowattstunde**

Bemerkung:
Dieses Segment wird verwendet um in der Clearingliste DZR/BAS die entstandene Energiemenge im Betrachtungsmonat vom DTM+157 der einzelnen Zeitreihe zu übermitteln.

Hinweis:
DE6060:
Der Wert darf nicht negativ sein.

Beispiel:
```
QTY+79:6517:KWH'
```

Bez = Objekt-Bezeichner
Nr = Laufende Segmentnummer im Guide
MaxWdh = Maximale Wiederholung der Segmente/Gruppen
Zähler = Nummer der Segmente/Gruppen im Standard

St = Status
EDIFACT: M=Muss/Mandatory, C=Conditional
Anwendung: R=Erforderlich/Required, O=Optional, D=Abhängig von/Dependent, N=Nicht benutzt/Not used

Segmentlayout

Zähler	Nr	Bez	Standard St	Standard MaxWdh	BDEW St	BDEW MaxWdh	Ebene	Name
0180		**SG4**	C	99999	D	99999	1	**Vorgangs-Identifikation**
0410		**SG8**	C	99999	D	99999	2	**OBIS-Daten der EEG-Überführungszeitreihe**
0450		**SG9**	C	99	D	1	3	**Energiemenge**
0470	333	**DTM**	C	9	R	1	4	**Beginn Messperiode**

Bez	Name	Standard St Format	BDEW St Format	Anwendung / Bemerkung
DTM				
C507	Datum/Uhrzeit/Zeitspanne	M	M	
2005	Datums- oder Uhrzeit- oder Zeitspannen-Funktion, Qualifier	M an..3	M an..3	**163 Verarbeitung, Beginndatum/-zeit**
2380	Datum oder Uhrzeit oder Zeitspanne, Wert	C an..35	R n..35	
2379	Datums- oder Uhrzeit- oder Zeitspannen-Format, Code	C an..3	R an..3	**203 CCYYMMDDHHMM**

Bemerkung:
Dieses Segment wird verwendet um in der Clearingliste DZR/BAS das Beginndatum der entstandenen Energiemenge im Betrachtungsmonat vom DTM+157 der einzelnen Zeitreihe zu übermitteln.

Beispiel:
```
DTM+163:201301010000:203'
```

Bez = Objekt-Bezeichner
Nr = Laufende Segmentnummer im Guide
MaxWdh = Maximale Wiederholung der Segmente/Gruppen
Zähler = Nummer der Segmente/Gruppen im Standard

St = Status
EDIFACT: M=Muss/Mandatory, C=Conditional
Anwendung: R=Erforderlich/Required, O=Optional, D=Abhängig von/Dependent, N=Nicht benutzt/Not used

Segmentlayout

Zähler	Nr	Bez	Standard St	Standard MaxWdh	BDEW St	BDEW MaxWdh	Ebene	Name
0180		**SG4**	C	99999	D	99999	1	**Vorgangs-Identifikation**
0410		**SG8**	C	99999	D	99999	2	**OBIS-Daten der EEG-Überführungszeitreihe**
0450		**SG9**	C	99	D	1	3	**Energiemenge**
0470	334	**DTM**	C	9	R	1	4	**Ende Messperiode**

Bez	Name	Standard St Format	BDEW St Format	Anwendung / Bemerkung
DTM				
C507	Datum/Uhrzeit/Zeitspanne	M	M	
2005	Datums- oder Uhrzeit- oder Zeitspannen-Funktion, Qualifier	M an..3	M an..3	**164 Verarbeitung, Endedatum/-zeit**
2380	Datum oder Uhrzeit oder Zeitspanne, Wert	C an..35	R n..35	
2379	Datums- oder Uhrzeit- oder Zeitspannen-Format, Code	C an..3	R an..3	**203 CCYYMMDDHHMM**

Bemerkung:
Dieses Segment wird verwendet um in der Clearingliste DZR/BAS das Endedatum der entstandenen Energiemenge im Betrachtungsmonat vom DTM+157 der einzelnen Zeitreihe zu übermitteln.

Beispiel:
```
DTM+164:201302010000:203'
```

Bez = Objekt-Bezeichner
Nr = Laufende Segmentnummer im Guide
MaxWdh = Maximale Wiederholung der Segmente/Gruppen
Zähler = Nummer der Segmente/Gruppen im Standard

St = Status
EDIFACT: M=Muss/Mandatory, C=Conditional
Anwendung: R=Erforderlich/Required, O=Optional, D=Abhängig von/Dependent, N=Nicht benutzt/Not used

Segmentlayout

Zähler	Nr	Bez	Standard St	Standard MaxWdh	BDEW St	BDEW MaxWdh	Ebene	Name
0180		**SG4**	C	99999	D	99999	1	**Vorgangs-Identifikation**
0410		**SG8**	C	99999	D	1	2	**Daten der Deklarationsliste**
0420	335	**SEQ**	M	1	M	1	2	**Daten der Deklarationsliste**

Bez	Name	Standard St Format	BDEW St Format	Anwendung / Bemerkung
SEQ				
1229	Handlung, Code	C an..3	R an..3	**Z26 Daten der Deklarationsliste**

Bemerkung:
Dieses Segment wird benutzt, um die Segmentgruppe einzuleiten. Das Segment dient dazu die nachfolgenden Daten der Deklarationsliste zuzuordnen.

Beispiel:
```
SEQ+Z26'
```

Bez = Objekt-Bezeichner
Nr = Laufende Segmentnummer im Guide
MaxWdh = Maximale Wiederholung der Segmente/Gruppen
Zähler = Nummer der Segmente/Gruppen im Standard

St = Status
EDIFACT: M=Muss/Mandatory, C=Conditional
Anwendung: R=Erforderlich/Required, O=Optional, D=Abhängig von/Dependent, N=Nicht benutzt/Not used

Segmentlayout

Zähler	Nr	Bez	Standard St	Standard MaxWdh	BDEW St	BDEW MaxWdh	Ebene	Name
0180		**SG4**	C	99999	D	99999	1	**Vorgangs-Identifikation**
0410		**SG8**	C	99999	D	1	2	**Daten der Deklarationsliste**
0500		**SG10**	C	99	R	1	3	**Bilanzkreis**
0510	336	**CCI**	M	1	M	1	3	**Bilanzkreis**

		Standard		BDEW		
Bez	Name	St	Format	St	Format	Anwendung / Bemerkung
CCI						
7059	Klassentyp, Code	C	an..3	R	an..3	**Z19 Bilanzkreis**
C502	Einzelheiten zu Maßangaben	C		N		
6313	Gemessene Dimension, Code	C	an..3	N		Nicht benutzt
C240	Merkmalsbeschreibung	C		R		
7037	Merkmal, Code	M	an..17	R	an..17	Bilanzkreis

Bemerkung:
Dieses Segment wird zur Angabe des Bilanzkreises benutzt. Hier muss bei Gas der vom MGV mitgeteilte Code (Vorgabe der Bilanzkreisbezeichnung erfolgt nach Maßgaben des DVGW) verwendet werden.

Beispiel:
```
CCI+Z19++NCHB999123220000'
```

Bez = Objekt-Bezeichner
Nr = Laufende Segmentnummer im Guide
MaxWdh = Maximale Wiederholung der Segmente/Gruppen
Zähler = Nummer der Segmente/Gruppen im Standard

St = Status
EDIFACT: M=Muss/Mandatory, C=Conditional
Anwendung: R=Erforderlich/Required, O=Optional,
D=Abhängig von/Dependent, N=Nicht benutzt/Not used

Segmentlayout

Zähler	Nr	Bez	Standard St	Standard MaxWdh	BDEW St	BDEW MaxWdh	Ebene	Name
0180		**SG4**	C	99999	D	99999	1	**Vorgangs-Identifikation**
0410		**SG8**	C	99999	D	1	2	**Daten der Deklarationsliste**
0500		**SG10**	C	99	R	1	3	**Fallgruppenzuordnung**
0510	337	**CCI**	M	1	M	1	3	**Fallgruppenzuordnung**

		Standard		BDEW		
Bez	Name	St	Format	St	Format	Anwendung / Bemerkung
CCI						
7059	Klassentyp, Code	C	an..3	N		Nicht benutzt
C502	Einzelheiten zu Maßangaben	C		N		
6313	Gemessene Dimension, Code	C	an..3	N		Nicht benutzt
C240	Merkmalsbeschreibung	C		R		
7037	Merkmal, Code	M	an..17	M	an..3	**Z17 Fallgruppenzuordnung nach GABi Gas**
1131	Codeliste, Code	C	an..17	R	an..17	Fallgruppenzuordnung **GABi-RLMmT RLM-Kunde in Tagesregime - Exit** **GABi-RLMoT RLM-Kunde im Stundenregime - Exit** **GABi-SLPana SLP-Kunden analytisches Verfahren - Exit** **GABi-SLPsyn SLP-Kunden synthetisches Verfahren - Exit**

Bemerkung:
Dieses Segment dient zur Identifizierung der Fallgruppenzuordnung einer Marktlokation in der Sparte Gas.

Beispiel:
```
CCI+++Z17:GABi-SLPana'
```

Bez = Objekt-Bezeichner
Nr = Laufende Segmentnummer im Guide
MaxWdh = Maximale Wiederholung der Segmente/Gruppen
Zähler = Nummer der Segmente/Gruppen im Standard

St = Status
EDIFACT: M=Muss/Mandatory, C=Conditional
Anwendung: R=Erforderlich/Required, O=Optional,
D=Abhängig von/Dependent, N=Nicht benutzt/Not used

Segmentlayout

Zähler	Nr	Bez	Standard St	Standard MaxWdh	BDEW St	BDEW MaxWdh	Ebene	Name
0180		**SG4**	C	99999	D	99999	1	**Vorgangs-Identifikation**
0570		**SG12**	C	99	D	99	2	**Kunde des Lieferanten**
0580	338	**NAD**	M	1	M	1	2	**Kunde des Lieferanten**

Bez	Name	Standard St	Standard Format	BDEW St	BDEW Format	Anwendung / Bemerkung
NAD						
3035	Beteiligter, Qualifier	M	an..3	M	an..3	**Z09 Kunde des LF**
C082	Identifikation des Beteiligten	C		N		
3039	Beteiligter, Identifikation	M	an..35	N		Nicht benutzt
C058	Name und Anschrift	C		N		
3124	Zeile für Name und Anschrift	M	an..35	N		Nicht benutzt
C080	Name des Beteiligten	C		R		
3036	Beteiligter	M	an..70	M	an..70	Name
3036	Beteiligter	C	an..70	D	an..70	
3036	Beteiligter	C	an..70	D	an..70	
3036	Beteiligter	C	an..70	D	an..70	
3036	Beteiligter	C	an..70	D	an..70	
3045	Format für den Namen des Beteiligten, Code	C	an..3	R	an..3	**Z01 Struktur von Personennamen** **Z02 Struktur der Firmenbezeichnung**

Bemerkung:
In diesem Segment wird der Name des Kunden des LF übertragen. Ggf. sind weitere Namensbestandteile / Identifizierungsmerkmale in der C080 enthalten.

Weitere Informationen zur Anwendung der Datenelementgruppe C080 sind aus den Allgemeinen Festlegungen zur entnehmen.

Beispiel:
```
NAD+Z09+++Firma AG:Musterfirma:::Z02'
```

Bez = Objekt-Bezeichner
Nr = Laufende Segmentnummer im Guide
MaxWdh = Maximale Wiederholung der Segmente/Gruppen
Zähler = Nummer der Segmente/Gruppen im Standard

St = Status
EDIFACT: M=Muss/Mandatory, C=Conditional
Anwendung: R=Erforderlich/Required, O=Optional, D=Abhängig von/Dependent, N=Nicht benutzt/Not used

Segmentlayout

Zähler	Nr	Bez	Standard St	Standard MaxWdh	BDEW St	BDEW MaxWdh	Ebene	Name
0180		**SG4**	C	99999	D	99999	1	**Vorgangs-Identifikation**
0570		**SG12**	C	99	D	99	2	**Kunde des Lieferanten**
0590	339	**RFF**	C	9	D	1	3	**Kundennummer beim Lieferanten**

Bez	Name	Standard St Format	BDEW St Format	Anwendung / Bemerkung
RFF				
C506	Referenz	M	M	
1153	Referenz, Qualifier	M an..3	M an..3	**AVC Kundennummer beim Lieferanten**
1154	Referenz, Identifikation	C an..70	R an..70	Kundennummer beim LF

Bemerkung:
Dieses Segment dient zur Angabe von Referenzen für Rückmeldungen und Anfragen, die sich auf das vorangegangene NAD-Segment beziehen, z. B. die Nummer des Kunden beim meldenden LF.

Beispiel:
```
RFF+AVC:KD_NB_09881'
```

Bez = Objekt-Bezeichner
Nr = Laufende Segmentnummer im Guide
MaxWdh = Maximale Wiederholung der Segmente/Gruppen
Zähler = Nummer der Segmente/Gruppen im Standard

St = Status
EDIFACT: M=Muss/Mandatory, C=Conditional
Anwendung: R=Erforderlich/Required, O=Optional,
D=Abhängig von/Dependent, N=Nicht benutzt/Not used

Segmentlayout

Zähler	Nr	Bez	Standard St	Standard MaxWdh	BDEW St	BDEW MaxWdh	Ebene	Name
0180		**SG4**	C	99999	D	99999	1	**Vorgangs-Identifikation**
0570		**SG12**	C	99	D	99	2	**Kunde des Lieferanten**
0590	340	**RFF**	C	9	D	1	3	**Kundennummer beim Altlieferant**

Bez	Name	Standard St	Standard Format	BDEW St	BDEW Format	Anwendung / Bemerkung
RFF						
C506	Referenz	M		M		
1153	Referenz, Qualifier	M	an..3	M	an..3	**Z01 Kundennummer beim Altlieferanten**
1154	Referenz, Identifikation	C	an..70	R	an..70	Kundennummer beim LFA

Bemerkung:
Dieses Segment dient zur Angabe von Referenzen, die sich auf das vorangegangene NAD-Segment beziehen. Hier steht die Kundennummer des Kunden bei dem LFA.

Beispiel:
```
RFF+Z01:KD_NB_09881'
```

Bez = Objekt-Bezeichner
Nr = Laufende Segmentnummer im Guide
MaxWdh = Maximale Wiederholung der Segmente/Gruppen
Zähler = Nummer der Segmente/Gruppen im Standard

St = Status
EDIFACT: M=Muss/Mandatory, C=Conditional
Anwendung: R=Erforderlich/Required, O=Optional,
D=Abhängig von/Dependent, N=Nicht benutzt/Not used

Segmentlayout

Zähler	Nr	Bez	Standard St	Standard MaxWdh	BDEW St	BDEW MaxWdh	Ebene	Name
0180		**SG4**	C	99999	D	99999	1	**Vorgangs-Identifikation**
0570		**SG12**	C	99	D	99	2	**Kunde des Lieferanten**
0590	341	**RFF**	C	9	D	1	3	**Referenz auf die ID der Marktlokation**

Bez	Name	Standard St	Standard Format	BDEW St	BDEW Format	Anwendung / Bemerkung
RFF						
C506	Referenz	M		M		
1153	Referenz, Qualifier	M	an..3	M	an..3	**Z18 Marktlokation**
1154	Referenz, Identifikation	C	an..70	R	an..70	ID der Marktlokation

Bemerkung:
Zur Referenzierung auf eine ID einer Marktlokation vom SG5 LOC+172 "Meldepunkt".

Beispiel:
```
RFF+Z18:57685676748'
```

Bez = Objekt-Bezeichner
Nr = Laufende Segmentnummer im Guide
MaxWdh = Maximale Wiederholung der Segmente/Gruppen
Zähler = Nummer der Segmente/Gruppen im Standard

St = Status
EDIFACT: M=Muss/Mandatory, C=Conditional
Anwendung: R=Erforderlich/Required, O=Optional,
D=Abhängig von/Dependent, N=Nicht benutzt/Not used

Segmentlayout

Zähler	Nr	Bez	Standard St	Standard MaxWdh	BDEW St	BDEW MaxWdh	Ebene	Name
0180		**SG4**	C	99999	D	99999	1	**Vorgangs-Identifikation**
0570		**SG12**	C	99	D	99	2	**Korrespondenzanschrift des Kunden des Lieferanten**
0580	342	**NAD**	M	1	M	1	2	**Korrespondenzanschrift des Kunden des Lieferanten**

Bez	Name	Standard St	Standard Format	BDEW St	BDEW Format	Anwendung / Bemerkung
NAD						
3035	Beteiligter, Qualifier	M	an..3	M	an..3	**Z04 Korrespondenzanschrift des Kunden des LF**
C082	Identifikation des Beteiligten	C		N		
3039	Beteiligter, Identifikation	M	an..35	N		Nicht benutzt
C058	Name und Anschrift	C		N		
3124	Zeile für Name und Anschrift	M	an..35	N		Nicht benutzt
C080	Name des Beteiligten	C		R		
3036	Beteiligter	M	an..70	M	an..70	Name
3036	Beteiligter	C	an..70	D	an..70	
3036	Beteiligter	C	an..70	D	an..70	
3036	Beteiligter	C	an..70	D	an..70	
3036	Beteiligter	C	an..70	D	an..70	
3045	Format für den Namen des Beteiligten, Code	C	an..3	R	an..3	**Z01 Struktur von Personennamen** **Z02 Struktur der Firmenbezeichnung**
C059	Straße	C		R		*Korrespondenzanschrift des Endverbrauchers/Kunden*
3042	Straße und Hausnummer oder Postfach	M	an..35	M	an..35	
3042	Straße und Hausnummer oder Postfach	C	an..35	D	an..35	
3042	Straße und Hausnummer oder Postfach	C	an..35	D	an..35	
3042	Straße und Hausnummer oder Postfach	C	an..35	D	an..35	
3164	Ort	C	an..35	R	an..35	*Ortsname, Klartext*
C819	Land-Untereinheit, Einzelheiten	C		N		
3229	Land-Untereinheit, Nummer	C	an..9	N		Nicht benutzt
3251	Postleitzahl, Code	C	an..17	D	an..17	Postleitzahl
3207	Ländername, Code	C	an..3	R	an..3	*ISO 3166-1 = Alpha-2-Code*

Bemerkung:
In diesem Segment wird die Korrespondenzanschrift des Endverbrauchers/Kunden übertragen. Falls ein gesetzlicher Vertreter und/ oder Bevollmächtigter eingesetzt ist, der dann auch in den zusätzlichen Namensangaben genannt ist, kann hier dessen Korrespondenzanschrift angegeben werden. Hierdurch ist gewährleistet, dass die Information über die Korrespondenzanschrift des Kunden bzw. des gesetzlichen Vertreters und/oder Bevollmächtigten übermittelt werden kann, da diese nicht mit der Marktlokationsadresse übereinstimmen muss.

Weiterführende Informationen zur Anwendung der Datenelementgruppen C059 sind aus den Allgemeinen Festlegungen zu entnehmen.

Beispiel:
```
NAD+Z04+++Fank Müller:::::Z01+Wohnstrasse::25:Musterortsteil+Musterstadt++55555+DE'
```

Bez = Objekt-Bezeichner
Nr = Laufende Segmentnummer im Guide
MaxWdh = Maximale Wiederholung der Segmente/Gruppen
Zähler = Nummer der Segmente/Gruppen im Standard

St = Status
EDIFACT: M=Muss/Mandatory, C=Conditional
Anwendung: R=Erforderlich/Required, O=Optional, D=Abhängig von/Dependent, N=Nicht benutzt/Not used

Segmentlayout

Zähler	Nr	Bez	Standard St	Standard MaxWdh	BDEW St	BDEW MaxWdh	Ebene	Name
0180		**SG4**	C	99999	D	99999	1	**Vorgangs-Identifikation**
0570		**SG12**	C	99	D	99	2	**Korrespondenzanschrift des Kunden des Lieferanten**
0590	343	**RFF**	C	9	D	1	3	**Referenz auf die ID der Marktlokation**

Bez	Name	Standard St	Standard Format	BDEW St	BDEW Format	Anwendung / Bemerkung
RFF						
C506	Referenz	M		M		
1153	Referenz, Qualifier	M	an..3	M	an..3	**Z18 Marktlokation**
1154	Referenz, Identifikation	C	an..70	R	an..70	ID der Marktlokation

Bemerkung:
Zur Referenzierung auf eine ID einer Marktlokation vom SG5 LOC+172 "Meldepunkt".

Beispiel:
```
RFF+Z18:57685676748'
```

Bez = Objekt-Bezeichner
Nr = Laufende Segmentnummer im Guide
MaxWdh = Maximale Wiederholung der Segmente/Gruppen
Zähler = Nummer der Segmente/Gruppen im Standard

St = Status
EDIFACT: M=Muss/Mandatory, C=Conditional
Anwendung: R=Erforderlich/Required, O=Optional,
D=Abhängig von/Dependent, N=Nicht benutzt/Not used

Segmentlayout

Zähler	Nr	Bez	Standard St	Standard MaxWdh	BDEW St	BDEW MaxWdh	Ebene	Name
0180		**SG4**	C	99999	D	99999	1	**Vorgangs-Identifikation**
0570		**SG12**	C	99	D	1	2	**Kunde des Messstellenbetreibers**
0580	344	**NAD**	M	1	M	1	2	**Kunde des Messstellenbetreibers**

Bez	Name	Standard St	Standard Format	BDEW St	BDEW Format	Anwendung / Bemerkung
NAD						
3035	Beteiligter, Qualifier	M	an..3	M	an..3	**Z07 Kunde des MSB**
C082	Identifikation des Beteiligten	C		N		
3039	Beteiligter, Identifikation	M	an..35	N		Nicht benutzt
C058	Name und Anschrift	C		N		
3124	Zeile für Name und Anschrift	M	an..35	N		Nicht benutzt
C080	Name des Beteiligten	C		R		
3036	Beteiligter	M	an..70	M	an..70	Name
3036	Beteiligter	C	an..70	D	an..70	
3036	Beteiligter	C	an..70	D	an..70	
3036	Beteiligter	C	an..70	D	an..70	
3036	Beteiligter	C	an..70	D	an..70	
3045	Format für den Namen des Beteiligten, Code	C	an..3	R	an..3	**Z01 Struktur von Personennamen** **Z02 Struktur der Firmenbezeichnung**

Bemerkung:
In diesem Segment wird der Name des Kunden des MSB übertragen. Ggf. sind weitere Namensbestandteile / Identifizierungsmerkmale in der C080 enthalten.

Es werden immer nur die Daten des Kunden für die prozessual behandelte Messlokation ausgetauscht.

Weitere Informationen zur Anwendung der Datenelementgruppe C080 sind aus den Allgemeinen Festlegungen zur entnehmen.

Beispiel:
```
NAD+Z07+++Firma AG:Musterfirma::::Z02'
```

Bez = Objekt-Bezeichner
Nr = Laufende Segmentnummer im Guide
MaxWdh = Maximale Wiederholung der Segmente/Gruppen
Zähler = Nummer der Segmente/Gruppen im Standard

St = Status
EDIFACT: M=Muss/Mandatory, C=Conditional
Anwendung: R=Erforderlich/Required, O=Optional, D=Abhängig von/Dependent, N=Nicht benutzt/Not used

Segmentlayout

Zähler	Nr	Bez	Standard St	Standard MaxWdh	BDEW St	BDEW MaxWdh	Ebene	Name
0180		**SG4**	C	99999	D	99999	1	**Vorgangs-Identifikation**
0570		**SG12**	C	99	D	1	2	**Kunde des Messstellenbetreibers**
0590	345	**RFF**	C	9	D	1	3	**Referenz auf die ID der Messlokation**

Bez	Name	Standard St Format	BDEW St Format	Anwendung / Bemerkung
RFF				
C506	Referenz	M	M	
1153	Referenz, Qualifier	M an..3	M an..3	**Z19 Messlokation**
1154	Referenz, Identifikation	C an..70	R an..70	ID der Messlokation

Bemerkung:
Zur Referenzierung auf eine ID einer Messlokation vom SG5 LOC+172 "Meldepunkt".

Beispiel:
```
RFF+Z19:DE00014545768S0000000000000003054'
```

Bez = Objekt-Bezeichner
Nr = Laufende Segmentnummer im Guide
MaxWdh = Maximale Wiederholung der Segmente/Gruppen
Zähler = Nummer der Segmente/Gruppen im Standard

St = Status
EDIFACT: M=Muss/Mandatory, C=Conditional
Anwendung: R=Erforderlich/Required, O=Optional,
D=Abhängig von/Dependent, N=Nicht benutzt/Not used

Segmentlayout

Zähler	Nr	Bez	Standard St	Standard MaxWdh	BDEW St	BDEW MaxWdh	Ebene	Name
0180		**SG4**	C	99999	D	99999	1	**Vorgangs-Identifikation**
0570		**SG12**	C	99	D	1	2	**Korrespondenzanschrift des Kunden des Messstellenbetreibers**
0580	346	**NAD**	M	1	M	1	2	**Korrespondenzanschrift des Kunden des Messstellenbetreibers**

Bez	Name	Standard St	Standard Format	BDEW St	BDEW Format	Anwendung / Bemerkung
NAD						
3035	Beteiligter, Qualifier	M	an..3	M	an..3	**Z08 Korrespondenzanschrift des Kunden des MSB**
C082	Identifikation des Beteiligten	C		N		
3039	Beteiligter, Identifikation	M	an..35	N		Nicht benutzt
C058	Name und Anschrift	C		N		
3124	Zeile für Name und Anschrift	M	an..35	N		Nicht benutzt
C080	Name des Beteiligten	C		R		
3036	Beteiligter	M	an..70	M	an..70	Name
3036	Beteiligter	C	an..70	D	an..70	
3036	Beteiligter	C	an..70	D	an..70	
3036	Beteiligter	C	an..70	D	an..70	
3036	Beteiligter	C	an..70	D	an..70	
3045	Format für den Namen des Beteiligten, Code	C	an..3	R	an..3	**Z01 Struktur von Personennamen** **Z02 Struktur der Firmenbezeichnung**
C059	Straße	C		R		*Korrespondenzanschrift des Endverbrauchers/Kunden*
3042	Straße und Hausnummer oder Postfach	M	an..35	M	an..35	
3042	Straße und Hausnummer oder Postfach	C	an..35	D	an..35	
3042	Straße und Hausnummer oder Postfach	C	an..35	D	an..35	
3042	Straße und Hausnummer oder Postfach	C	an..35	D	an..35	
3164	Ort	C	an..35	R	an..35	*Ortsname, Klartext*
C819	Land-Untereinheit, Einzelheiten	C		N		
3229	Land-Untereinheit, Nummer	C	an..9	N		Nicht benutzt
3251	Postleitzahl, Code	C	an..17	D	an..17	Postleitzahl
3207	Ländername, Code	C	an..3	R	an..3	*ISO 3166-1 = Alpha-2-Code*

Bemerkung:
In diesem Segment wird die Korrespondenzanschrift des Kunden des MSB übertragen. Falls ein gesetzlicher Vertreter und/oder Bevollmächtigter eingesetzt ist, der dann auch in den zusätzlichen Namensangaben genannt ist, kann hier dessen Korrespondenzanschrift angegeben werden. Hierdurch ist gewährleistet, dass die Information über die Korrespondenzanschrift des Kunden bzw. des gesetzlichen Vertreters und/oder Bevollmächtigten übermittelt werden kann, da diese nicht mit der Marktlokationsadresse übereinstimmen muss.

Weiterführende Informationen zur Anwendung der Datenelementgruppen C059 sind aus den Allgemeinen Festlegungen zu entnehmen.

Beispiel:
```
NAD+Z08+++Fank Müller:::::Z01+Wohnstrasse::25:Musterortsteil+Musterstadt++55555+DE'
NAD+Z04++++Platz der Regulierung und der Bunde:snetzagentur:365A:
Musterortsteil+Musterstadt++55555+DE'
```

Bez = Objekt-Bezeichner
Nr = Laufende Segmentnummer im Guide
MaxWdh = Maximale Wiederholung der Segmente/Gruppen
Zähler = Nummer der Segmente/Gruppen im Standard

St = Status
EDIFACT: M=Muss/Mandatory, C=Conditional
Anwendung: R=Erforderlich/Required, O=Optional, D=Abhängig von/Dependent, N=Nicht benutzt/Not used

Segmentlayout

Zähler	Nr	Bez	Standard St	Standard MaxWdh	BDEW St	BDEW MaxWdh	Ebene	Name
0180		**SG4**	C	99999	D	99999	1	**Vorgangs-Identifikation**
0570		**SG12**	C	99	D	1	2	**Netzanschlusseigentümer (oder Hausverwalter)**
0580	347	**NAD**	M	1	M	1	2	**Netzanschlusseigentümer (oder Hausverwalter)**

Bez	Name	Standard St	Standard Format	BDEW St	BDEW Format	Anwendung / Bemerkung
NAD						
3035	Beteiligter, Qualifier	M	an..3	M	an..3	**EO Netzanschlusseigentümer**
C082	Identifikation des Beteiligten	C		N		
3039	Beteiligter, Identifikation	M	an..35	N		Nicht benutzt
C058	Name und Anschrift	C		N		
3124	Zeile für Name und Anschrift	M	an..35	N		Nicht benutzt
C080	Name des Beteiligten	C		R		*Name, (Vorname) oder Firmenname des Netzanschlusseigentümers*
3036	Beteiligter	M	an..70	M	an..70	Name
3036	Beteiligter	C	an..70	D	an..70	
3036	Beteiligter	C	an..70	D	an..70	
3036	Beteiligter	C	an..70	D	an..70	
3036	Beteiligter	C	an..70	D	an..70	
3045	Format für den Namen des Beteiligten, Code	C	an..3	R	an..3	**Z01 Struktur von Personennamen** **Z02 Struktur der Firmenbezeichnung**
C059	Straße	C		R		*Anschrift des Netzanschlusseigentümers*
3042	Straße und Hausnummer oder Postfach	M	an..35	M	an..35	
3042	Straße und Hausnummer oder Postfach	C	an..35	D	an..35	
3042	Straße und Hausnummer oder Postfach	C	an..35	D	an..35	
3042	Straße und Hausnummer oder Postfach	C	an..35	D	an..35	
3164	Ort	C	an..35	R	an..35	*Ortsname, Klartext*
C819	Land-Untereinheit, Einzelheiten	C		N		
3229	Land-Untereinheit, Nummer	C	an..9	N		Nicht benutzt
3251	Postleitzahl, Code	C	an..17	D	an..17	Postleitzahl
3207	Ländername, Code	C	an..3	R	an..3	*ISO 3166-1 = Alpha-2-Code*

Bemerkung:
Dieses Segment wird zur Identifikation des Netzanschlusseigentümers (oder Hausverwalters) genutzt.

Weitere Informationen zur Anwendung der Datenelementgruppe C080 und C059 sind aus den Allgemeinen Festlegungen zu entnehmen.

Beispiel:
```
NAD+EO+++Huber:Karlheinz:::Dr.:Z01+Teststraße::815b:X+Entenhausen++10010+DE'
```

Bez = Objekt-Bezeichner
Nr = Laufende Segmentnummer im Guide
MaxWdh = Maximale Wiederholung der Segmente/Gruppen
Zähler = Nummer der Segmente/Gruppen im Standard

St = Status
EDIFACT: M=Muss/Mandatory, C=Conditional
Anwendung: R=Erforderlich/Required, O=Optional, D=Abhängig von/Dependent, N=Nicht benutzt/Not used

Segmentlayout

Zähler	Nr	Bez	Standard St	Standard MaxWdh	BDEW St	BDEW MaxWdh	Ebene	Name
0180		**SG4**	C	99999	D	99999	1	**Vorgangs-Identifikation**
0570		**SG12**	C	99	D	99	2	**Beteiligter Marktpartner MP-ID**
0580	348	**NAD**	M	1	M	1	2	**Beteiligter Marktpartner MP-ID**

Bez	Name	Standard St Format	BDEW St Format	Anwendung / Bemerkung
NAD				
3035	Beteiligter, Qualifier	M an..3	M an..3	**VY andere zugehörige Partei**
C082	Identifikation des Beteiligten	C	R	
3039	Beteiligter, Identifikation	M an..35	M an..35	MP-ID
1131	Codeliste, Code	C an..17	N	Nicht benutzt
3055	Verantwortliche Stelle für die Codepflege, Code	C an..3	R an..3	**9 GS1** **293 DE, BDEW (Bundesverband der Energie- und Wasserwirtschaft e.V.)** **332 DE, DVGW Service & Consult GmbH**

Bemerkung:
Dieses Segment wird zur Identifikation des beteiligten Marktpartners genutzt.

Beispiel:
```
NAD+VY+1234567890128::9'
```

Bez = Objekt-Bezeichner
Nr = Laufende Segmentnummer im Guide
MaxWdh = Maximale Wiederholung der Segmente/Gruppen
Zähler = Nummer der Segmente/Gruppen im Standard

St = Status
EDIFACT: M=Muss/Mandatory, C=Conditional
Anwendung: R=Erforderlich/Required, O=Optional,
D=Abhängig von/Dependent, N=Nicht benutzt/Not used

Segmentlayout

Zähler	Nr	Bez	Standard St	Standard MaxWdh	BDEW St	BDEW MaxWdh	Ebene	Name
0180		**SG4**	C	99999	D	99999	1	**Vorgangs-Identifikation**
0570		**SG12**	C	99	D	99	2	**Beteiligter Marktpartner MP-ID**
0590	349	**RFF**	C	9	D	9	3	**Referenz auf die ID einer Marktlokation / Tranche**

		Standard	BDEW	
Bez	Name	St Format	St Format	Anwendung / Bemerkung
RFF				
C506	Referenz	M	M	
1153	Referenz, Qualifier	M an..3	M an..3	**Z18 Marktlokation** **Z20 Tranche**
1154	Referenz, Identifikation	C an..70	R an..70	ID einer Marktlokation / Tranche

Bemerkung:
Zur Referenzierung auf eine ID einer Marktlokation oder Tranche vom SG5 LOC+172 "Meldepunkt"
In den entsprechenden Anwendungsfällen der MPES ist auf die ID der Marktlokation bzw. der Tranche zu referenzieren, die der genannte LF beliefert.

Beispiel:
```
RFF+Z18:57685676748'
```

Bez = Objekt-Bezeichner
Nr = Laufende Segmentnummer im Guide
MaxWdh = Maximale Wiederholung der Segmente/Gruppen
Zähler = Nummer der Segmente/Gruppen im Standard

St = Status
EDIFACT: M=Muss/Mandatory, C=Conditional
Anwendung: R=Erforderlich/Required, O=Optional,
D=Abhängig von/Dependent, N=Nicht benutzt/Not used

Segmentlayout

Zähler	Nr	Bez	Standard St	Standard MaxWdh	BDEW St	BDEW MaxWdh	Ebene	Name
0180		**SG4**	C	99999	D	99999	1	**Vorgangs-Identifikation**
0570		**SG12**	C	99	D	1	2	**Marktlokationsanschrift**
0580	350	**NAD**	M	1	M	1	2	**Marktlokationsanschrift**

Bez	Name	Standard St	Standard Format	BDEW St	BDEW Format	Anwendung / Bemerkung
NAD						
3035	Beteiligter, Qualifier	M	an..3	M	an..3	**DP Lieferanschrift**
C082	Identifikation des Beteiligten	C		N		
3039	Beteiligter, Identifikation	M	an..35	N		Nicht benutzt
C058	Name und Anschrift	C		D		
3124	Zeile für Name und Anschrift	M	an..35	M	an..35	Zusatzinformation zur Identifizierung
3124	Zeile für Name und Anschrift	C	an..35	D	an..35	
3124	Zeile für Name und Anschrift	C	an..35	D	an..35	
3124	Zeile für Name und Anschrift	C	an..35	D	an..35	
3124	Zeile für Name und Anschrift	C	an..35	D	an..35	
C080	Name des Beteiligten	C		N		
3036	Beteiligter	M	an..70	N		Nicht benutzt
C059	Straße	C		D		
3042	Straße und Hausnummer oder Postfach	M	an..35	M	an..35	
3042	Straße und Hausnummer oder Postfach	C	an..35	D	an..35	
3042	Straße und Hausnummer oder Postfach	C	an..35	D	an..35	
3042	Straße und Hausnummer oder Postfach	C	an..35	D	an..35	
3164	Ort	C	an..35	R	an..35	*Ortsname, Klartext*
C819	Land-Untereinheit, Einzelheiten	C		N		
3229	Land-Untereinheit, Nummer	C	an..9	N		Nicht benutzt
3251	Postleitzahl, Code	C	an..17	R	an..17	Postleitzahl
3207	Ländername, Code	C	an..3	R	an..3	*ISO 3166-1 = Alpha-2-Code*

Bemerkung:
In diesem Segment wird die Anschrift der Marktlokation übertragen. Eine Marktlokationsadresse ist keine Postfachadresse, somit ist der Wert "Postfach" im ersten DE3042, entgegen der Beschreibung in den Allgemeinen Festlegungen, nicht erlaubt.

Weiterführende Informationen zur Anwendung der Datenelementgruppen C058 und C059 sind aus den Allgemeinen Festlegungen zu entnehmen.

Beispiel:
```
NAD+DP++Die Marktlokation befindet sich i:m Hinterhaus im u:nteren K:eller recht:s++Eichelbergstr.
::36:Musterortsteil+Musterstadt++55555+DE'
NAD+DP++++Platz der Regulierung und der Bunde:snetzagentur:365A:
Musterortsteil+Musterstadt++55555+DE'
```

Bez = Objekt-Bezeichner
Nr = Laufende Segmentnummer im Guide
MaxWdh = Maximale Wiederholung der Segmente/Gruppen
Zähler = Nummer der Segmente/Gruppen im Standard

St = Status
EDIFACT: M=Muss/Mandatory, C=Conditional
Anwendung: R=Erforderlich/Required, O=Optional,
D=Abhängig von/Dependent, N=Nicht benutzt/Not used

Segmentlayout

Zähler	Nr	Bez	Standard St	Standard MaxWdh	BDEW St	BDEW MaxWdh	Ebene	Name
0180		**SG4**	C	99999	D	99999	1	**Vorgangs-Identifikation**
0570		**SG12**	C	99	D	1	2	**Messlokationsadresse**
0580	351	**NAD**	M	1	M	1	2	**Messlokationsadresse**

Bez	Name	Standard St	Standard Format	BDEW St	BDEW Format	Anwendung / Bemerkung
NAD						
3035	Beteiligter, Qualifier	M	an..3	M	an..3	**Z03 Messlokationsadresse**
C082	Identifikation des Beteiligten	C		N		
3039	Beteiligter, Identifikation	M	an..35	N		Nicht benutzt
C058	Name und Anschrift	C		D		
3124	Zeile für Name und Anschrift	M	an..35	M	an..35	Zusatzinformation zur Identifizierung
3124	Zeile für Name und Anschrift	C	an..35	D	an..35	
3124	Zeile für Name und Anschrift	C	an..35	D	an..35	
3124	Zeile für Name und Anschrift	C	an..35	D	an..35	
3124	Zeile für Name und Anschrift	C	an..35	D	an..35	
C080	Name des Beteiligten	C		N		
3036	Beteiligter	M	an..70	N		Nicht benutzt
C059	Straße	C		D		
3042	Straße und Hausnummer oder Postfach	M	an..35	M	an..35	
3042	Straße und Hausnummer oder Postfach	C	an..35	D	an..35	
3042	Straße und Hausnummer oder Postfach	C	an..35	D	an..35	
3042	Straße und Hausnummer oder Postfach	C	an..35	D	an..35	
3164	Ort	C	an..35	R	an..35	*Ortsname, Klartext*
C819	Land-Untereinheit, Einzelheiten	C		N		
3229	Land-Untereinheit, Nummer	C	an..9	N		Nicht benutzt
3251	Postleitzahl, Code	C	an..17	R	an..17	Postleitzahl
3207	Ländername, Code	C	an..3	R	an..3	*ISO 3166-1 = Alpha-2-Code*

Bemerkung:
In diesem Segment wird die Adresse der Messlokation übertragen.

Es wird immer nur die Adresse für die prozessual behandelte Messlokation ausgetauscht.

Eine Messlokationsadresse ist keine Postfachadresse, somit ist der Wert "Postfach" im ersten DE3042, entgegen der Beschreibung in den Allgemeinen Festlegungen, nicht erlaubt.

Weiterführende Informationen zur Anwendung der Datenelementgruppen C058 und C059 sind aus den Allgemeinen Festlegungen zu entnehmen.

Beispiel:
```
NAD+Z03++Hinter:hof gan:z am En:de lin:ks++Ferritplatz:X:27a:X+Eisenstadt++54321+DE'
NAD+Z03++++Platz der Regulierung und der Bunde:snetzagentur:365A:
Musterortsteil+Musterstadt++55555+DE'
NAD+Z03++Die Messeinrichtungen befinden sic:h im Keller des Hinterhauses++Eichelbergstr.::36:
Musterortsteil+Musterstadt++55555+DE'
```

Bez = Objekt-Bezeichner
Nr = Laufende Segmentnummer im Guide
MaxWdh = Maximale Wiederholung der Segmente/Gruppen
Zähler = Nummer der Segmente/Gruppen im Standard

St = Status
EDIFACT: M=Muss/Mandatory, C=Conditional
Anwendung: R=Erforderlich/Required, O=Optional,
D=Abhängig von/Dependent, N=Nicht benutzt/Not used

Segmentlayout

Zähler	Nr	Bez	Standard St	Standard MaxWdh	BDEW St	BDEW MaxWdh	Ebene	Name
0180		**SG4**	C	99999	D	99999	1	**Vorgangs-Identifikation**
0570		**SG12**	C	99	D	1	2	**Messlokationsadresse**
0590	352	**RFF**	C	9	D	1	3	**Referenz auf die ID einer Messlokation**

Bez	Name	Standard St Format	BDEW St Format	Anwendung / Bemerkung
RFF				
C506	Referenz	M	M	
1153	Referenz, Qualifier	M an..3	M an..3	**Z19 Messlokation**
1154	Referenz, Identifikation	C an..70	R an..70	ID einer Messlokation

Bemerkung:
Dieses Segment dient zur Angabe der Referenz auf die Messlokation des Zählers, für den eine Ablesekarte erstellt werden kann.

Beispiel:
```
RFF+Z19:DE00014545768S0000000000000003054'
```

Bez = Objekt-Bezeichner
Nr = Laufende Segmentnummer im Guide
MaxWdh = Maximale Wiederholung der Segmente/Gruppen
Zähler = Nummer der Segmente/Gruppen im Standard

St = Status
EDIFACT: M=Muss/Mandatory, C=Conditional
Anwendung: R=Erforderlich/Required, O=Optional,
D=Abhängig von/Dependent, N=Nicht benutzt/Not used

Segmentlayout

Zähler	Nr	Bez	Standard St	Standard MaxWdh	BDEW St	BDEW MaxWdh	Ebene	Name
0180		**SG4**	C	99999	D	99999	1	**Vorgangs-Identifikation**
0570		**SG12**	C	99	D	9	2	**Name und Adresse für die Ablesekarte**
0580	353	**NAD**	M	1	M	1	2	**Name und Adresse für die Ablesekarte**

Bez	Name	Standard St	Standard Format	BDEW St	BDEW Format	Anwendung / Bemerkung
NAD						
3035	Beteiligter, Qualifier	M	an..3	M	an..3	**Z05 Name und Adresse für die Ablesekarte**
C082	Identifikation des Beteiligten	C		N		
3039	Beteiligter, Identifikation	M	an..35	N		Nicht benutzt
C058	Name und Anschrift	C		N		
3124	Zeile für Name und Anschrift	M	an..35	N		Nicht benutzt
C080	Name des Beteiligten	C		R		*Name für die Ablesekarte*
3036	Beteiligter	M	an..70	M	an..70	Name
3036	Beteiligter	C	an..70	D	an..70	
3036	Beteiligter	C	an..70	D	an..70	
3036	Beteiligter	C	an..70	D	an..70	
3036	Beteiligter	C	an..70	D	an..70	
3045	Format für den Namen des Beteiligten, Code	C	an..3	R	an..3	**Z01 Struktur von Personennamen** **Z02 Struktur der Firmenbezeichnung**
C059	Straße	C		R		*Anschrift für die Ablesekarte*
3042	Straße und Hausnummer oder Postfach	M	an..35	M	an..35	
3042	Straße und Hausnummer oder Postfach	C	an..35	D	an..35	
3042	Straße und Hausnummer oder Postfach	C	an..35	D	an..35	
3042	Straße und Hausnummer oder Postfach	C	an..35	D	an..35	
3164	Ort	C	an..35	R	an..35	*Ortsname, Klartext*
C819	Land-Untereinheit, Einzelheiten	C		N		
3229	Land-Untereinheit, Nummer	C	an..9	N		Nicht benutzt
3251	Postleitzahl, Code	C	an..17	D	an..17	Postleitzahl
3207	Ländername, Code	C	an..3	R	an..3	*ISO 3166-1 = Alpha-2-Code*

Bemerkung:
In diesem Segment werden der Name und die Anschrift angegeben, an die eine Zählerablesekarte übermittelt werden kann. Diese Zählerablesekarte soll nicht immer an den Kunden selbst (Marktlokationsadresse) oder an die Korrespondenzanschrift des Kunden gesendet werden.
Weitere Informationen zur Anwendung der Datenelementgruppe C080 und C059 sind aus den Allgemeinen Festlegungen zu entnehmen.

Beispiel:
```
NAD+Z05+++Gbr. Haak Flanschen KG::z.Hd. Hausmeister:::Z02+Industriestr.::81:Musterorsteil+Ettlinge
n++76275+DE'
```

Bez = Objekt-Bezeichner
Nr = Laufende Segmentnummer im Guide
MaxWdh = Maximale Wiederholung der Segmente/Gruppen
Zähler = Nummer der Segmente/Gruppen im Standard

St = Status
EDIFACT: M=Muss/Mandatory, C=Conditional
Anwendung: R=Erforderlich/Required, O=Optional, D=Abhängig von/Dependent, N=Nicht benutzt/Not used

Segmentlayout

Zähler	Nr	Bez	Standard St	Standard MaxWdh	BDEW St	BDEW MaxWdh	Ebene	Name
0180		**SG4**	C	99999	D	99999	1	**Vorgangs-Identifikation**
0570		**SG12**	C	99	D	9	2	**Name und Adresse für die Ablesekarte**
0590	354	**RFF**	C	9	D	9	3	**Referenz auf die ID einer Messlokation**

Bez	Name	Standard St Format	BDEW St Format	Anwendung / Bemerkung
RFF				
C506	Referenz	M	M	
1153	Referenz, Qualifier	M an..3	M an..3	**Z19 Messlokation**
1154	Referenz, Identifikation	C an..70	R an..70	ID einer Messlokation

Bemerkung:
Dieses Segment dient zur Angabe der Referenz auf die Messlokation des Zählers, für den eine Ablesekarte erstellt werden kann.

Beispiel:
```
RFF+Z19:DE00014545768S0000000000000003054'
```

Bez = Objekt-Bezeichner
Nr = Laufende Segmentnummer im Guide
MaxWdh = Maximale Wiederholung der Segmente/Gruppen
Zähler = Nummer der Segmente/Gruppen im Standard

St = Status
EDIFACT: M=Muss/Mandatory, C=Conditional
Anwendung: R=Erforderlich/Required, O=Optional,
D=Abhängig von/Dependent, N=Nicht benutzt/Not used

Segmentlayout

Zähler	Nr	Bez	Standard St	Standard MaxWdh	BDEW St	BDEW MaxWdh	Ebene	Name
0670	355	**UNT**	M	1	M	1	0	**Nachrichten-Endesegment**

Bez	Name	Standard St	Standard Format	BDEW St	BDEW Format	Anwendung / Bemerkung
UNT						
0074	Anzahl der Segmente in einer Nachricht	M	n..6	M	n..6	*Hier wird die Gesamtzahl der Segmente einer Nachricht angegeben.*
0062	Nachrichten-Referenznummer	M	an..14	M	an..14	*Die Referenznummer aus dem UNH-Segment muss hier wiederholt werden.*

Bemerkung:
Das UNT-Segment ist ein Muss-Segment in UN/EDIFACT. Es muss immer das letzte Segment in einer Nachricht sein.

Beispiel:
```
UNT+352+1'
```

Bez = Objekt-Bezeichner
Nr = Laufende Segmentnummer im Guide
MaxWdh = Maximale Wiederholung der Segmente/Gruppen
Zähler = Nummer der Segmente/Gruppen im Standard

St = Status
EDIFACT: M=Muss/Mandatory, C=Conditional
Anwendung: R=Erforderlich/Required, O=Optional,
D=Abhängig von/Dependent, N=Nicht benutzt/Not used

Änderungshistorie

Änd-ID	Ort	Änderungen		Grund der Anpassung	Status
		Bisher	Neu		
19271	BGM	Z01 Fallgruppenwechsel (nur für den Leitfaden zur GABi) vorhanden	löschen	4. Änderungshistorie aus der Version 5.3 vom 01.04.2015	Fehler (15.07.2019)
19454	SG4 IDE+Z01 Identifikation der Liste	Name DE7402: Vorgangsnummer Bemerkung: Hinweis zu DE7402: Es ist zu beachten, dass die Eindeutigkeit sowohl für das IDE+Z01 als auch für das IDE+24 übergreifend eingehalten werden muss. Das bedeutet, eine bereits verwendete Nummer in einem IDE+Z01 darf sowohl in diesem als auch in dem anderem IDE+24 nicht mehr genutzt werden. In einem Use-Case (z. B. Übermittlung der Lieferantenclearingliste) kann es erforderlich sein, eine große Menge an Informationen übermitteln zu müssen, die aus technischen Gründen nicht in einer UTILMD Nachricht übertragen werden können. Um diesen Use- Case gerecht zu werden, ist es erforderlich die Informationen in mehrere UTILMD Nachrichten aufzuteilen (Details siehe UNH). Jede dieser einzelnen Nachrichten stellt einen Geschäftsvorfall dar. Im Umkehrschluss bedeutet dies, dass ein Geschäftsvorfall nicht zwingend alle Informationen zu einem Use-Case enthält	Name DE7402: Listennummer Bemerkung: Hinweis zu DE7402: Es ist zu beachten, dass eine Vorgangsnummer / Listennummer nicht im IDE+Z01 und in einem IDE+24 verwendet wird. Die Eindeutigkeit ist sowohl für das IDE+Z01 als auch für das IDE+24 übergreifend einzuhalten. Das bedeutet, eine bereits verwendete Nummer in einem IDE+Z01 darf in einem anderem IDE+24 nicht mehr genutzt werden. In einem Use-Case (z. B. Übermittlung der Lieferantenclearingliste) kann es erforderlich sein, eine große Menge an Informationen übermitteln zu müssen, die aus technischen Gründen nicht in einer UTILMD Nachricht übertragen werden können. Um diesen Use- Case gerecht zu werden, ist es erforderlich die Informationen in mehrere UTILMD Nachrichten aufzuteilen (Details siehe UNH). Bei einer Aufteilung der Liste ist für die gesamte Liste eine Listennummer zu vergeben. Diese Listennummer ist bei einer Aufteilung in mehrere UTILMD Nachrichten in allen IDE+Z01 die zusammengefasst die gesamte Liste darstellen anzugeben.	Präzisierung: Damit eine Liste abgelehnt werden kann, ist eine eindeutige Listennummer notwendig.	Fehler (02.10.2019)
19458	SG4 Identifikation der Liste STS+E01 Status der Antwort	Wiederholung BDEW = 3	Wiederholung BDEW = 1	Es kann immer nur eine Antwort Anwendung finden	Fehler (02.10.2019)
19451	SG4 Identifikation der Liste STS+E01 Status der Antwort	E17 Ablehnung wg. Fristüberschreitung ZM9 Ablehnung kein Lieferant zugeordnet	E17 Ablehnung wg. Fristüberschreitung ZM9 Ablehnung kein Lieferant zugeordnet ZN7 Ablehnung Zeitraum nicht plausibel ZN0 Ablehnung MaBiS-ZP entspricht nicht dem angefragten MaBiS-ZP	Aus den EBD E_0047 des "AD: Austausch der Lieferantenclearingliste zwischen NB und LF (Einzelmeldung)"	Fehler (02.10.2019)

Änderungshistorie

Änd-ID	Ort	Änderungen		Grund der Anpassung	Status
		Bisher	Neu		
			ZM0 Ablehnung Abonnement wurde nicht beste ZD1 Version nicht zugelassen	und EBD E_0049 "AD: Austausch der Lieferantenclearingliste zwischen NB und LF (gültige Abonnierung)" fehlen diese Antworten	
19525	SG4 IDE+Z01 / SG8 / SG10 Bilanzkreis	Status: R	Status: D	Wird nicht in allen Listen benötigt, z.B.: Clearingliste DZR	Fehler (02.10.2019)
19233	SG4 STS+7 Transaktionsgrund	ZF2 Korrektur der ID der Markt- bzw. Messlokation bzw. Tranche vom NB ist vorhanden	ZF2 Korrektur der ID der Markt- bzw. Messlokation bzw. Tranche vom NB ist nicht vorhanden	Der Code wird in keinem Anwendungsfall benötigt und ist damit obsolet	Fehler (15.07.2019)
19523	SG4 (IDE 24) / STS 9015 = E01 Status der Antwort	...	Fehlende Ablehnungsgründe ergänzen: - ZD1 Version nicht zugelassen	Ablehnungsgründe aus den folgenden Entscheidungsbaum-Diagramme: E_0047 E_0049 E_0014 E_0004 E_0017 E_0052	Fehler (02.10.2019)
19328	SG4 PTY Vorgegebene Verarbeitungsreihenfolge des NB	Format DE4036: n..35	Format DE4036: n..10	Ein Datentyp vom Typ Integer kann keine 35stellige Zahl aufnehmen. Deshalb wurde die Anzahl der möglichen Zahlen auf 10 geändert.	Fehler (15.07.2019)
19349	SG5 zukünftiger / korrigierter Meldepunkt	SG5 zukünftiger / korrigierter Meldepunkt LOC zukünftiger / korrigierter Meldepunkt	SG5 zukünftiger Meldepunkt LOC zukünftiger Meldepunkt	Präzisierung: Über die UTILMD erfolgt keine Korrektur der Bezeichnung eines Meldepunkts.	Fehler (15.07.2019)
19314	SG6 RFF+Z13 Prüfidentifikator	Die Prüfidentifikatoren 11129, 11130 und 11132 sind vorhanden	Die Prüfidentifikatoren 11129, 11130 und 11132 sind nicht vorhanden	Die Prüfidentifikatoren 11129, 11130 und 11132 werden ab dem 01.12.2019 nicht mehr unterstützt.	Fehler (15.07.2019)
19266	SG6 RFF Prozessual	Bemerkung: Unter dieser Segmentgruppe sind die	Bemerkung: Unter dieser Segmentgruppe sind die	In der Stammdatensynchronisation findet sich diese	Fehler (15.07.2019)

Änderungshistorie

Änd-ID	Ort	Änderungen		Grund der Anpassung	Status
		Bisher	Neu		
	ausgetauschte Termine aus Sicht der beteiligten Marktrolle	Datumsangaben zusammengeführt, welche z. B. bei der Stammdatensynchronisation ergänzt werden.	Datumsangaben zur Marktlokation / Tranche zusammengeführt.	Segmentgruppe nicht. Entfernen von Verweis auf mögliche Anwendungsfälle	
19194	SG6 Prozessual ausgetauschte Termine aus Sicht der beteiligten Marktrolle	Code im DE1153 = AVE	Code im DE1153 = Z22	Es gab mehrere Segmentgruppen SG6, welche mit dem identischen Qualifier im RFF eröffnet wurden. Ein Import war somit nicht eindeutig möglich. Die RFF wurden mit eindeutigen Qualifier beschrieben	Fehler (15.07.2019)
19218	RFF+AVE	Code im DE1153 = AVE	Code im DE1153 = AVE Z18 Marktlokation Z19 Messlokation Z20 Tranche Bedingungen mit dem Inhalt "RFF+AVE" wurden entsprechend in den Anwendungshandbüchern angepasst.	Die RFF wurden mit eindeutigen Qualifier beschrieben, um eine technische Zuordnung ohne fachliche Logik zu ermöglichen.	Fehler (15.07.2019)
19557	SG8 SEQ+Z01 Daten der Marktlokation SG8 RFF+Z18 Referenz auf die ID der Marktlokation	Bemerkung: Zur Referenzierung auf eine ID einer Marktlokation vom SG5 LOC+172 "Meldepunkt".	Bemerkung: Zur Referenzierung auf eine ID einer Marktlokation vom SG5 LOC+172 "Meldepunkt", sofern im AHB nichts Abweichendes angegeben.	Bei Anwendungsfällen wie der Änderung der Lokationsbündelstruktur verweist dies Segement auf ein SG5 LOC+Z08.	Fehler (02.10.2019)
19450	SG8 SEQ+Z01 daten der Marktlokation SG10 Zugeordnete Marktpartner CCI+++ZB3' Netzbetreiber CAV+Z88	Status CAV = R	Status CAV = D	Das Stammdatum "Netzbetreiber" ist in der SG10 Zugeordnete Marktpartner nicht immer aufgeführt, z- B. im Anwendungsfall mit PID 11060.	Fehler (02.10.2019)
19329	SG10 CCI Druckebene der Marktlokation	Format DE7037 an..17	Format DE7037 an..3	Anpassung der möglichen Länge des Datenelements 7037 im Segment Druckebene der	Fehler (15.07.2019)

Änderungshistorie

Änd-ID	Ort	Änderungen		Grund der Anpassung	Status
		Bisher	Neu		
				Marktlokation zu den anderen Datenelementen 7037 in allen anderen CCI-Segmenten.	
19430	SG10 CAV Bereits ausgetauschte Prognosegrundlage der Marktlokation innerhalb der SG8 Daten der Marktlokation	Status BDEW: CAV: R	Status BDEW: CAV: D	Bei einer Prognose auf Basis von Werten, kann keine Prognosegrundlage übermittelt werden.	Fehler (02.10.2019)
19544	CAV Netznutzungsabrechnungsvariante und Singulär genutzte Betriebsmittel in der Netznutzungsabrechnung innerhalb der SG10 Netznutzung	Status: R	Status: D	Die Segmente werden nicht in jedem Anwendungsfall übermittelt, in dem die übergeordnete Segmentgruppe SG10 Netznutzung eröffnet wird, daher muss der Status auf "D" geändert werden.	Fehler (02.10.2019)
19559	SG8 SEQ+Z15 Daten der Tranche SG8 RFF+Z20 Referenz auf die ID der Tranche	Bemerkung: Zur Referenzierung auf eine ID einer Tranche vom SG5 LOC+172 "Meldepunkt"	Bemerkung: Zur Referenzierung auf eine ID einer Tranche vom SG5 LOC+172 "Meldepunkt", sofern im AHB nichts Abweichendes angegeben.	Bei Anwendungsfällen wie der Änderung der Lokationsbündelstruktur verweist dies Segment auf ein SG5 LOC+Z08.	Fehler (02.10.2019)
19561	SG8 SEQ+Z01 Daten der Marktlokation SG8 RFF+Z18 Referenz auf die ID der Marktlokation	Bemerkung: Zur Referenzierung auf eine ID einer Marktlokation vom SG5 LOC+172 "Meldepunkt".	Bemerkung: Zur Referenzierung auf eine ID einer Marktlokation vom SG5 LOC+172 "Meldepunkt", sofern im AHB nichts Abweichendes angegeben.	Bei Anwendungsfällen wie der Änderung der Lokationsbündelstruktur verweist dieses Segment auf ein SG5 LOC+Z08.	Fehler (02.10.2019)
19468	SG8 SEQ+Z17 OBIS-Daten der Tranche SG10 OBIS-Daten für Marktrolle relevant	SG10 BDEW-Status R	SG10 BDEW-Status D	Der BDEW-Status R steht im Widerspruch zu den Anwendungsfällen 11074, 11075 und 11076 im AHB HKN-R.	Fehler (02.10.2019)
19364	SG10 CAV Verwendungszweck der Werte in der Segmentgruppe SG8 OBIS-Daten der Tranche der beteiligten Marktrolle"	MaxWdh: 99	MaxWdh: 1	Das CAV-Segment "Verwendungszweck der Werte" in der Segmentgruppe "OBIS-Daten der Tranche der beteiligten Marktlokation" erhält die Wiederholmöglichkeit 1. Anpassung an die anderen	Fehler (15.07.2019)

Änderungshistorie

Änd-ID	Ort	Änderungen		Grund der Anpassung	Status
		Bisher	Neu		
				CAV-Segmente "Verwendungszweck der Werte".	
19563	SG8 SEQ+Z18 Daten der Messlokation SG8 RFF+Z19 Referenz auf die ID der Messlokation	Bemerkung: Zur Referenzierung auf eine ID einer Messlokation vom SG5 LOC+172 "Meldepunkt".	Bemerkung: Zur Referenzierung auf eine ID einer Messlokation vom SG5 LOC+172 "Meldepunkt", sofern im AHB nichts Abweichendes angegeben.	Bei Anwendungsfällen wie der Änderung der Lokationsbündelstruktur verweist dieses Segment auf ein SG5 LOC+Z08.	Fehler (02.10.2019)
19565	SG8 SEQ+Z01 Daten der Marktlokation SG8 RFF+Z16 Referenz auf der Messlokation zugeordneten Marktlokation	Bemerkung: Zur Referenzierung auf eine ID der Marktlokationen vom SG5 LOC+172 "Meldepunkt", die der in diesem SG8 genannten Messlokation zugeordnet sind. Durch die Wiederholung des RFF werden alle Marktlokationen, die die Messwerte dieser Messlokation zur Ermittlung der Energiemenge benötigen, aufgeführt.	Bemerkung: Zur Referenzierung auf eine ID der Marktlokationen vom SG5 LOC+172 "Meldepunkt", sofern im AHB nichts Abweichendes angegeben, die der in diesem SG8 genannten Messlokation zugeordnet sind. Durch die Wiederholung des RFF werden alle Marktlokationen, die die Messwerte dieser Messlokation zur Ermittlung der Energiemenge benötigen, aufgeführt.	Bei Anwendungsfällen wie der Änderung der Lokationsbündelstruktur verweist dieses Segment auf ein SG5 LOC+Z08.	Fehler (02.10.2019)
19432	SG10 CCI Betriebszustand der Messlokation	Status BDEW: DE7059: C an..3 C240: C DE7037: M an..17 Bemerkung: Dieses Segment dient dazu in der vorläufigen Anmeldebestätigung den Betriebszustand des in der Messlokation vorhanden Zählers dem MSB mitzuteilen und im vorzugeben, wie er diesbezüglich zukünftig zu verfahren, falls nach der Übernahme des Messstellenbetriebs durch ihn, er dieser Betriebszustand noch vorfindet	Status BDEW: DE7059: R an..3 C240: R DE7037: M an..3 Bemerkung: Dieses Segment dient dazu in der vorläufigen Anmeldebestätigung den Betriebszustand des in der Messlokation vorhanden Zählers dem MSB mitzuteilen und im vorzugeben, wie er diesbezüglich zukünftig zu verfahren, falls nach der Übernahme des Messstellenbetriebs durch ihn, er dieser Betriebszustand noch vorfindet. Dieses Segment dient nicht zur Umsetzung eines Sperrprozesses.	Anpassung des CCI-Segments Betriebszustand der Messlokation.	Fehler (02.10.2019)
19466	SG8 Zähleinrichtungsdaten RFF Referenz auf die	BDEW MaxWdh: 2	BDEW MaxWdh: 1	Eine Zähleinrichtung kann nur genau einer Messlokation zugeordnet sein	Fehler (02.10.2019)

Änderungshistorie

Änd-ID	Ort	Änderungen		Grund der Anpassung	Status
		Bisher	Neu		
	ID einer Messlokation				
19427	SG10 CCI Klimazone / Temperaturmessstelle / Referenzmessung innerhalb der SG8 Lastprofildaten (Gas)	Status BDEW: DE3055: D an..3	Status BDEW: DE3055: R an..3	Das Segment wurde in der Version 5.2 der UTILMD aus einem LOC-Segment in das nun vorhandene CCI-Segment verschoben. Dabei wurden fälschlicherweise einige Status geändert.	Fehler (02.10.2019)
19332	SG8 SEQ+Z21 Profildaten (Strom)	MaxWdh: 1	MaxWdh: 99999	Die Segmentgruppe 'Profildaten (Strom)' muss pro Marktlokation übermittelt werden. Für die Anwendungsfälle in denen immer ein Lokationsbündel übermittelt wird, muss eine Vielzahl von Profildaten übermittelt werden können.	Fehler (15.07.2019)
19250	SG8 Profildaten (Strom) SG8 RFF+Z18 (Referenz auf die ID der Marktlokation)	Status RFF = R	Status RFF = D	Nicht in jedem Anwendungsfall gibt es eine Referenz auf die ID der Marktlokation.	Fehler (15.07.2019)
19423	SG8 Profildaten (Strom) SG 10 Normiertes Profil (Strom)	MaxWdh / BDEW 99 2	MaxWdh / BDEW 99 1	Es gibt keinen fachlichen Hintergrund dafür, dass das SLP zweimal angegeben werden muss. In den AHBs gibt es auch nirgends eine Einschränkung, dass nur ein Profil mitgegeben werden darf.	Fehler (02.10.2019)
19333	SG8 SEQ+Z08 Profilschardaten	MaxWdh: 1	MaxWdh: 99999	Die Segmentgruppe 'Profilschardaten' muss pro Marktlokation übermittelt werden. Für die Anwendungsfälle in denen immer ein Lokationsbündel übermittelt wird, muss eine Vielzahl von Profildaten übermittelt werden können.	Fehler (15.07.2019)
19280	SG8 SEQ+Z08 Profilschardaten	Status RFF = R	Status RFF = D	Das Segment kommt nicht in jedem Anwendungsfall, in	Fehler (15.07.2019)

Änderungshistorie

Änd-ID	Ort	Änderungen		Grund der Anpassung	Status
		Bisher	Neu		
	SG8 RFF+Z18 Referenz auf die ID der Marktloktion			welchem des SG8 Profilschardaten verwendet wird, vor.	
19281	SG8 SEQ+Z08 Profilschardaten SG8 PIA+Z01 Berechnung der Tagesmitteltemperatur	Status PIA = R	Status PIA = D	Das Segment PIA kommt nicht in jedem Anwendungsfall, in welchem das SG8 Profilschardaten verwendet wird, vor.	Fehler (15.07.2019)
19424	SG8 Profilschardaten SG 10 Normiertes Profil	MaxWdh / BDEW 99 2	MaxWdh / BDEW 99 1	Es gibt keinen fachlichen Hintergrund dafür, dass das SLP zweimal angegeben werden muss. In den AHBs gibt es auch nirgends eine Einschränkung, dass nur ein Profil mitgegeben werden darf.	Fehler (02.10.2019)
19428	SG10 CCI Klimazone / Temperaturmessstelle / Referenzmessung innerhalb der SG8 Profilschardaten	Status BDEW: C240: D DE3055: D an..3	Status BDEW: C240: R DE3055: R an..3	Das Segment wurde in der Version 5.2 der UTILMD aus einem LOC-Segment in das nun vorhandene CCI-Segment verschoben. Dabei wurden fälschlicherweise einige Status geändert.	Fehler (02.10.2019)
19429	SG10 CCI Klimazone / Temperaturmessstelle / Referenzmessung innerhalb der SG8 Profilschardaten der beteiligten Marktrolle	Status BDEW: C240: C DE7037: D an..17 DE3055: D an..3	Status BDEW: C240: R DE7037: R an..17 DE3055: R an..3	Das Segment wurde in der Version 5.2 der UTILMD aus einem LOC-Segment in das nun vorhandene CCI-Segment verschoben. Dabei wurden fälschlicherweise einige Status geändert.	Fehler (02.10.2019)
19282	SG8 SEQ+Z22 Daten der Summenzeitreihe SG8 RFF+AVE Referenz auf die ID der Summenzeitreihe	Status RFF = R	Status RFF = D	Nicht in jedem Anwendungsfall ist das RFF+AVE enthalten. Z.B. PID 11071	Fehler (15.07.2019)

Änderungshistorie

Änd-ID	Ort	Änderungen		Grund der Anpassung	Status
		Bisher	Neu		
19613	SG 8 Daten der Summenzeitreihe: SG 10 Bezeichnung der Summenzeitreihe SG 10 Verantwortliche Marktrolle für Summenzeitreihe SG 10 Regelzone SG10 Bilanzkreis	BDEW-Status: R	BDEW-Status: D	Die drei Segmentgruppen "Bezeichnung der Summenzeitreihe", "Verantwortliche Marktrolle für Summenzeitreihe", Bilanzkreis" und "Regelzone" der SG8 "Daten der Summenzeitreihe" werden in den Anwendungsfällen "Aktivierung der Zuordnungsermächtigung", dem der PID 11071 zugeordnet ist und "Deaktivierung der Zuordnungsermächtigung", dem der PID 11072 zugeordnet ist nicht verwendet, jedoch wird in diesen Anwendungsfällen die SG8 "Daten der Summenzeitreihe" mit anderen Bestandteilen, verwendet. Somit muss der BDEW-Status für diese drei Segmentgruppen von R auf D geändert werden.	Fehler (02.10.2019)
19316	SG12 Messlokationsadresse RFF+Z19 Referenz auf die ID einer Messlokation	Wiederholbarkeit: 9	Wiederholbarkeit: 1	Die Messlokationsadresse wird immer nur im Zusammenhang mit der prozessual relevanten Messlokation in den Geschäftsvorfällen der WiM angegeben, und diese kann in einem Geschäftsvorfall nur einmal angegeben werden. In einer Stammdatenänderung auf Ebene der Messlokation kann immer nur eine Messlokation übermittelt werden. Deshalb wurde die Wiederholbarkeit der Referenz auf eine Messlokation auf 1 geändert.	Fehler (15.07.2019)